ଅନିଶ୍ଚିତତାରେ
'ବୈଜୁ ବାୱରା'

▶ଭିତର ପୃଷ୍ଠାରେ...

- RNI REGD NO: 42041/83
- www.sakalaepaper.com
- /sakalanews
- /sakalanews
- www.thesakala.in

ସକାଳ
THE SAKALA

PRINTED AT BHUBANESWAR ■ JEYPORE ■ SAMBALPUR ■ PANIKOILI

◆VOLUME- 41 ◆ISSUE-211 ◆BHUBANESWAR ◆THURSDAY ◆25 JANUARY 2024 ◆PAGE-20 ◆₹ 6.00

◆ବର୍ଷ-୪୧ ◆ସଂଖ୍ୟା-୨୧୧ ◆ଭୁବନେଶ୍ୱର ◆ଗୁରୁବାର ◆୨୫ ଜାନୁଆରୀ ୨୦୨୪ ◆ପୃଷ୍ଠା-୨୦ ◆ଟ.୬.୦୦

DSPL-577

ଆମ ଓଡ଼ିଶା
ନବୀନ ଓଡ଼ିଶା

ମାନ୍ୟବର ମୁଖ୍ୟମନ୍ତ୍ରୀ
ଶ୍ରୀଯୁକ୍ତ ନବୀନ ପଟ୍ଟନାୟକଙ୍କ ଦ୍ୱାରା
ଶୁଭାରମ୍ଭ

ସଚେତନତା କାର୍ଯ୍ୟକ୍ରମ
ରୂପାନ୍ତରିତ
ଓଡ଼ିଶା
ଲୋକକଳା ମାଧ୍ୟମରେ...

୨୫ ଜାନୁୟାରୀ ୨୦୨୪ | ଭୁବନେଶ୍ୱର

OIPR-03029/13/0029/2324

ଓଡ଼ିଆ ଭାଷା, ସାହିତ୍ୟ ଓ ସଂସ୍କୃତି ବିଭାଗ ଏବଂ ସୂଚନା ଓ ଲୋକ ସମ୍ପର୍କ ବିଭାଗ
ଓଡ଼ିଶା ସରକାର

ସକାଳ
THE SAKALA

PRINTED AT BHUBANESWAR ■ JEYPORE ■ SAMBALPUR ■ PANIKOILI

◆VOLUME- 41 ◆ISSUE-211 ◆BHUBANESWAR ◆THURSDAY ◆25 JANUARY 2024 ◆PAGE-20 ◆₹ 6.00

◆ବର୍ଷ-୪୧ ◆ସଂଖ୍ୟା-୨୧୧ ◆ଭୁବନେଶ୍ୱର ◆ଗୁରୁବାର ◆୨୫ ଜାନୁଆରୀ ୨୦୨୪ ◆ପୃଷ୍ଠା-୨୦ ◆ଟ.୬.୦୦

ଲଖନପୁରରେ ହେବ କୋଇଲା ବାଷ୍ପୀକରଣ ପ୍ଲାଣ୍ଟ

■ **ନୂଆଦିଲ୍ଲୀ,୨୪।୧(ଏଜେନ୍ସି):** ଝାରସୁଗୁଡ଼ା ଜିଲ୍ଲାରେ ଥିବା ମହାନଦୀ କୋଲ୍ ଫିଲ୍ଡସ୍ ଲିମିଟେଡ୍ (ଏମସିଏଲ୍)ର ଲଖନପୁର ଅଞ୍ଚଳରେ ୧୧,୭୮୨.୦୫ କୋଟି ଟଙ୍କା ବ୍ୟୟରେ ଏକ କୋଇଲା ବାଷ୍ପୀକରଣ ପ୍ଲାଣ୍ଟ ପ୍ରତିଷ୍ଠା ହେବ। ସିଆଇଏଲ୍ ଓ ଗେଲ୍ ମଧ୍ୟରେ ଏଥିପାଇଁ ଏକ ଯୌଥ ଉଦ୍ୟୋଗ ପ୍ରତିଷ୍ଠା କରାଯାଇଛି। ଏହି ଯୌଥ ଉଦ୍ୟୋଗ ଜରିଆରେ ଇସିଏଲ କମାଣ୍ଡ ଅଞ୍ଚଳରେ କୋଇଲାରୁ ଏସ୍‌ଏନ୍‌ଜି ପ୍ରକଳ୍ପ ପ୍ରତିଷ୍ଠା ପାଇଁ ସିଆଇଏଲ୍ ଦ୍ୱାରା ହେବାକୁ ଥିବା ଇକ୍ୟୁଟି ନିବେଶକୁ ଆଜି କେନ୍ଦ୍ର କ୍ୟାବିନେଟ୍ ମଞ୍ଜୁରି ପ୍ରଦାନ କରିଛି। ପ୍ରଧାନମନ୍ତ୍ରୀ ନରେନ୍ଦ୍ର ମୋଦୀଙ୍କ ଅଧ୍ୟକ୍ଷତାରେ ଅନୁଷ୍ଠିତ ଆର୍ଥିକ ବ୍ୟାପାର ସଂକ୍ରାନ୍ତ କେନ୍ଦ୍ର କ୍ୟାବିନେଟ୍ କମିଟି (ସିସିଇଏ) ବୈଠକରେ ଆଜି ଏହିଭଳି ଦୁଇଟି ଇକ୍ୟୁଟି ନିବେଶ ପ୍ରକଳ୍ପକୁ ମଞ୍ଜୁରି ମିଳିଛି। ଏହି ଯୌଥ ଉଦ୍ୟୋଗରେ ୭୦:୩୦ ରଣ-ଇକ୍ୟୁଟି ଅନୁପାତ ଏବଂ ୫୧% ଇକ୍ୟୁଟି ନିବେଶକୁ ବିଚାରକୁ ନେଇ ସିଆଇଏଲ୍ ଦ୍ୱାରା ୧,୮୦୨.୫୬ କୋଟି ଟଙ୍କାର ଇକ୍ୟୁଟି ନିବେଶ କରାଯିବ। ଏହି ଦୁଇ ପ୍ରକଳ୍ପ ହେଉଛି ସିଆଇଏଲ୍ ଓ ଗେଲ୍ ଯୌଥ ଉଦ୍ୟୋଗ ଜରିଆରେ ଇସିଏଲ୍ କମାଣ୍ଡ ଅଞ୍ଚଳରେ କୋଇଲାରୁ ଏସଏନଜି (ସିନ୍ଥେଟିକ୍ ନେଚୁରାଲ ଗ୍ୟାସ୍ ପ୍ରକଳ୍ପ) ଏବଂ ସିଆଇଏଲ୍ ଓ ଭେଲ୍‌ର ଯୌଥ ଉଦ୍ୟୋଗ ଜରିଆରେ ଏମସିଏଲ୍ କମାଣ୍ଡ ଅଞ୍ଚଳରେ କୋଇଲାରୁ ଆମୋନିୟମ ନାଇଟ୍ରେଟ୍ ପ୍ରକଳ୍ପ ସ୍ଥାପନ ଯୋଜନା। ୨୦୩୦ ସୁଦ୍ଧା ୧୦୦ ନିୟୁତ ଟନ୍ କୋଇଲା ବାଷ୍ପୀକରଣ ଲକ୍ଷ୍ୟ ହାସଲ କରିବା ଉଦ୍ଦେଶ୍ୟରେ କୋଲ୍ ଇଣ୍ଡିଆ ଲିମିଟେଡ୍ (ସିଆଇଏଲ) ଏପରି ଦୁଇଟି କୋଇଲା ବାଷ୍ପୀକରଣ ପ୍ରକଳ୍ପ ପ୍ରତିଷ୍ଠା କରିବ।

■ ପ୍ରଥମ ବିଶ୍ୱ ଓଡ଼ିଆ ଭାଷା ସମ୍ମିଳନୀ

ଜନତା ମଇଦାନରେ ହେବ ସାମୟିକ ସଂଗ୍ରହାଳୟ

■ **ଭୁବନେଶ୍ୱର, ୨୪।୧(ସମିସ):** ପ୍ରଥମ ବିଶ୍ୱ ଓଡ଼ିଆ ଭାଷା ସମ୍ମିଳନୀକୁ ଭବ୍ୟତାର ସହ ଆୟୋଜନ କରିବା ପାଇଁ ରାଜ୍ୟ ସରକାର ବ୍ୟାପକ ପଦକ୍ଷେପ ନେଉଛନ୍ତି। ଏହିକ୍ରମରେ ଆୟୋଜିତ ସମ୍ମିଳନୀରେ ତିନିଦିନ ଧରି ଅସ୍ଥାୟୀ ସଂଗ୍ରାହଳୟର ଆୟୋଜନ କରାଯିବାକୁ ନିଷ୍ପତ୍ତି ନିଆଯାଇଛି। ରାଜ୍ୟର କଳା, ସଂସ୍କୃତି, ଐତିହ୍ୟ ଓ ଭାଷା ସଂକ୍ରାନ୍ତ ବିଭିନ୍ନ କଳାକୃତି ଏଥିରେ ପ୍ରଦର୍ଶିତ ହେବ। ଏ ସମ୍ପର୍କରେ ଏକ ଉଚ୍ଚସ୍ତରୀୟ ବୈଠକ ମୁଖ୍ୟମନ୍ତ୍ରୀଙ୍କ ମୁଖ୍ୟ ପରାମର୍ଶଦାତା ଆର. ବାଲକୃଷ୍ଣନଙ୍କ ଅଧ୍ୟକ୍ଷତାରେ ଖାରବେଳ ଭବନରେ ଅନୁଷ୍ଠିତ ହୋଇଛି। ଏଥିରେ ମୁଖ୍ୟ ଶାସନ ସଚିବ ପ୍ରଦୀପ କୁମାର ଜେନା, ଶିଳ୍ପ ବିଭାଗ ପ୍ରମୁଖ ଶାସନ ସଚିବ ହେମନ୍ତ ଶର୍ମା, ବିଜ୍ଞାନ ଓ ବୈଷୟିକ ବିଭାଗ ପ୍ରମୁଖ ଶାସନ ସଚିବ ଚିତ୍ରା ଅରମୁଗମ, ଓଡ଼ିଆ ଭାଷା, ସାହିତ୍ୟ ଓ ସଂସ୍କୃତି ବିଭାଗ ଶାସନ ସଚିବ ସୁଜାତା ରାଉତ କାର୍ତ୍ତିକେୟନ, ନିର୍ଦ୍ଦେଶକ ଦିଲୀପ ରାଉତରାଏ, ଇପିକଲ ପରିଚାଳନା ନିର୍ଦ୍ଦେଶକ ଭୂପିନ୍ଦର ସିଂ ପୁନିଆ ଏବଂ ବରିଷ୍ଠ ଅଧିକାରୀ ପ୍ରମୁଖ ଉପସ୍ଥିତ ଥିଲେ। ଏହି ଅସ୍ଥାୟୀ ସଂଗ୍ରହାଳୟରେ ରାଜ୍ୟ ସଂଗ୍ରହାଳୟ, ଆଦିବାସୀ ସଂଗ୍ରହାଳୟ, କଳାଭୂମି, ନୌବାଣିଜ୍ୟ ସଂଗ୍ରହାଳୟ, ରାଜ୍ୟ ଅଭିଲେଖାଗାରରେ ଉପଲବ୍ଧ କଳାକୃତି ମାନ ତିନିଦିନ ଧରି ପ୍ରଦର୍ଶିତ ହେବ। ଏହା ଓଡ଼ିଆ ଜାତିର ଅସ୍ମିତା, ବୀରତ୍ୱ ଓ ସ୍ୱାଭିମାନର କଥା କହିବ। ପ୍ରତ୍ୟେକ ଆଗନ୍ତୁକଙ୍କୁ ରାଜ୍ୟର ପ୍ରାଚୀନ ପରମ୍ପରା ସହ ନିକଟତର କରିବ। ମୋଟାମୋଟି ଭାବେ ଏହା ଓଡ଼ିଆ ଜାତିର ଜୀବନ ଓ ଭବିଷ୍ୟତର କଥା ବଖାଣିବ ଯାହା ଦର୍ଶକ ମାନଙ୍କ ମନରେ ଏକ ଅଭୁଲା ଅନୁଭୂତି ଆଣିଦେବ। ଏହି ଅବସରରେ ଜନତା ମଇଦାନକୁ ଅସ୍ଥାୟୀ ସଂଗ୍ରାହଳୟ ଭାବେ ଘୋଷଣା କରାଯିବାକୁ ବୈଠକରେ ନିଷ୍ପତ୍ତି ଗ୍ରହଣ କରାଯାଇଛି। ଏହା ପ୍ରତ୍ୟେକ ଦିନ ସକାଳ ୧୧ ଘଟିକାରୁ ରାତ୍ର ୯ ଘଟିକା ପର୍ଯ୍ୟନ୍ତ ଖୋଲା ରହିବ। ଏଥିନିମନ୍ତେ ବ୍ୟାପକ ନିରାପତ୍ତା ବ୍ୟବସ୍ଥା କରାଯିବ।

ସୂଚନାଯୋଗ୍ୟ ଯେ ଏହି ସମ୍ମିଳନୀ ଆସନ୍ତା ଫେବ୍ରୁଆରୀ ୩ରୁ ୫ ତାରିଖ ମଧ୍ୟରେ ସ୍ଥାନୀୟ ଭୁବନେଶ୍ୱରସ୍ଥିତ ଜନତା ମଇଦାନରେ ଅନୁଷ୍ଠିତ ହେବ। ଏଥିରେ ବିଭିନ୍ନ ମହାବିଦ୍ୟାଳୟ ଓ ବିଶ୍ୱବିଦ୍ୟାଳୟଛାତ୍ରଛାତ୍ରୀ,ଅଧ୍ୟାପକଓଅଧ୍ୟାପିକା, ବୁଦ୍ଧିଜୀବୀ ପ୍ରମୁଖ ଯୋଗଦେବାର କାର୍ଯ୍ୟକ୍ରମ ରହିଛି। ଗୋଟିଏ ସ୍ଥାନରେ ସମସ୍ତ ସଂଗ୍ରାହଳୟର ଝଲକ ଓଡ଼ିଶାବାସୀ ଦେଖିବାକୁ ପାଇବେ।

କୋହଲା ପାଗ, ଛେଚିଲା ବର୍ଷା

ଜାଡ଼ରେ କଲବଲ ସାରା ଓଡ଼ିଶା

■ **ଭୁବନେଶ୍ୱର, ୨୪।୧ (ସମିସ):** ବୁଧବାର ଦିନତମାମ ରାଜ୍ୟବାସୀ କାଲୁଆ ଶୀତରେ କଲବଲ ହୋଇଛନ୍ତି। ଦିନଯାକ ସୂର୍ଯ୍ୟଙ୍କ ଦେଖା ମିଳିନଥିବା ବେଳେ କୋହଲା ପାଗକୁ ଝିପିଝିପି ବର୍ଷା ଦେହ ଥରାଇଥିଲା। ଏଥିଯୋଗୁଁ ଆଜି ସାରା ରାଜ୍ୟରେ ଜନଜୀବନକୁ ଅସ୍ତବ୍ୟସ୍ତ ହୋଇଥିବା ପରିଲକ୍ଷିତ ହୋଇଥିଲା। ଗତ ୪-୫ ଦିନ ହେବ ରାଜ୍ୟର ଅଧିକାଂଶ ସ୍ଥାନରେ ଏଭଳି ପାଗ ଲାଗି ରହିଥିବା ବେଳେ ବୁଧବାର ସୃଷ୍ଟି ହୋଇଥିବା ସ୍ଥିତି ଲୋକଙ୍କ ପାଇଁ ନାହିଁ ନଥିବା ସମସ୍ୟା ସୃଷ୍ଟି କରିଛି।

■ ସ୍ୱାଭାବିକ ତୁଳନାରେ ୧୧ ଡିଗ୍ରୀ ଖସିଗଲା ପାରଦ
■ ଆଜିଠାରୁ ଧୀରେଧୀରେ ପାଗ ଫିଟିବା ସମ୍ଭାବନା

ପାଣିପାଗ କେନ୍ଦ୍ରର ସୂଚନାନୁଯାୟୀ, ବୁଧବାର ରାଜ୍ୟର ଅଧିକାଂଶ ସ୍ଥାନରେ ଦିନବେଳା ତାପମାତ୍ରା ସ୍ୱାଭାବିକ ତୁଳନାରେ ୭-୧୦ ଡିଗ୍ରୀ ପର୍ଯ୍ୟନ୍ତ କମ୍ ରହିଥିଲା। ଏହା ପ୍ରଭାବରେ ଦିନ ବେଳା ଅଧିକ ଶୀତ ଅନୁଭୂତ ହୋଇଥିଲା। କେନ୍ଦ୍ର କହିଛି ଯେ ବୁଧବାର ଦିନ ବେଳା କେନ୍ଦୁଝରରେ ତାପମାତ୍ରା ୧୬ ଡିଗ୍ରୀ ରହିଥିଲା। ଏହା ସ୍ୱାଭାବିକ ତୁଳନାରେ ୧୦.୭ ଡିଗ୍ରୀ କମ୍। ସେହିପରି ରାଉରକେଲାରେ ତାପମାତ୍ରା ସ୍ୱାଭାବିକ ତୁଳନାରେ ୧୦.୫ଡିଗ୍ରୀ କମ୍ ରହିଥିବା ବେଳେ ଭଦ୍ରକରେ ୯ ଡିଗ୍ରୀ ଓ ସୋନପୁରରେ ସର୍ବାଧିକ ହ୍ରାସ ହୋଇ ସ୍ୱାଭାବିକ ତୁଳନାରେ ଏଠାରେ ତାପମାତ୍ରା ୧୧.୧ ଡିଗ୍ରୀ କମ୍ ରହିଥିଲା। ଭୁବନେଶ୍ୱରରେ ଦିନବେଳା ତାପମାତ୍ରା ୨୧.୭ ଡିଗ୍ରୀ ରେକର୍ଡ କରାଯାଇଥିବା ବେଳେ ଏଠାରେ ସ୍ୱାଭାବିକ ତାପମାତ୍ରାଠାରୁ ୮ ଡିଗ୍ରୀ କମ୍ ରହିଥିଲା। କଟକରେ ୨୦.୮ ଡିଗ୍ରୀ ରେକର୍ଡ କରାଯାଇଥିବା ବେଳେ ସ୍ୱାଭାବିକ ତାପମାତ୍ରା ତୁଳନାରେ ୮.୩ ଡିଗ୍ରୀ କମ୍ ରହିଥିଲା। ଆଞ୍ଚଳିକ ପାଣିପାଗ କେନ୍ଦ୍ରର ସୂଚନା ଅନୁଯାୟୀ, ବଙ୍ଗୋପସାଗର ଓ ଆଖପାଖ ଅଞ୍ଚଳରେ ଏକ ଗୁରୁଚାପବଳୟ ସକ୍ରିୟ ରହିଛି। ଏହାଛଡ଼ା ଆଉ ଏକ ନିମ୍ନଚାପ ରେଖା ଆଭ୍ୟନ୍ତରୀଣ କର୍ଣ୍ଣାଟକରୁ ଆଭ୍ୟନ୍ତରୀଣ ଓଡ଼ିଶା ଯାଏ ଲମ୍ବିଛି। ଏହି ଦୁଇପ୍ରକାର ପାଣିପାଗ ନିୟାମକ ପ୍ରଭାବରେ ରାଜ୍ୟରେ ଏଭଳି ପାଗ ସୃଷ୍ଟି ହୋଇଛି। ଏହି ସ୍ଥିତି ଗୁରୁବାର ସନ୍ଧ୍ୟା ପର୍ଯ୍ୟନ୍ତ ଜାରି ରହିବ। ପରେ ଧୀରେଧୀରେ ପାଗରେ ପରିବର୍ତ୍ତନ ଆସିବ ବୋଲି କେନ୍ଦ୍ର କହିଛି।

ଅପରପକ୍ଷେ, ଏହା ପ୍ରଭାବରେ ଗୁରୁବାର କେନ୍ଦ୍ରାପଡ଼ା, ଜଗତସିଂହପୁର, ପୁରୀ, ଗଞ୍ଜାମ, କନ୍ଧମାଳ, ରାୟଗଡ଼ା, ଗଜପତି ଓ କୋରାପୁଟ ଜିଲ୍ଲାରେ ଗୋଟିଏରୁ ଦୁଇଟି ସ୍ଥାନରେ ବର୍ଷା ହେବାର ସମ୍ଭାବନା ରହିଛି। ବର୍ଷା ସହ କେତେକ ଜିଲ୍ଲାରେ ଘନ କୁହୁଡ଼ି ପାଇଁ ମଧ୍ୟ ପାଣିପାଗ କେନ୍ଦ୍ର ଆଲର୍ଟ ଜାରି କରିଛି। କେନ୍ଦ୍ରର ବୁଲେଟିନ୍ ଅନୁଯାୟୀ, କଳାହାଣ୍ଡି, ବଲାଙ୍ଗିର, କନ୍ଧମାଳ, ସୋନପୁର, ବୌଦ୍ଧ, ବରଗଡ଼, ସମ୍ବଲପୁର, ଅନୁଗୁଳ, ଢେଙ୍କାନାଳ, ନୟାଗଡ଼, କଟକ, ଯାଜପୁର, ଦେବଗଡ଼, କେନ୍ଦୁଝର, ସୁନ୍ଦରଗଡ଼, ଝାରସୁଗୁଡ଼ା ଆଦିରେ ଘନ କୁହୁଡ଼ି ଆଶଙ୍କା ରହିଛି। ଏଥିପାଇଁ ଏହି ଜିଲ୍ଲାଗୁଡ଼ିକୁ ୟେଲୋୱାର୍ଣ୍ଣିଂ ଜାରି କରାଯାଇଛି। ଆସନ୍ତା ୨୪ଘଣ୍ଟାରେ ରାତିର ତାପମାତ୍ରାରେ କୌଣସି ପରିବର୍ତ୍ତନ ହେବାର ସମ୍ଭାବନା ନାହିଁ। ଏହାପରେ ପାଗରେ ପରିବର୍ତ୍ତନ ହେବା ସହ ରାତି ତାପମାତ୍ରା ୨-୩ ଡିଗ୍ରୀ ହ୍ରାସ ପାଇବ ବୋଲି ପାଣିପାଗ କେନ୍ଦ୍ର କହିଛି। ଏହାଦ୍ୱାରା ଦିନରେ ଶୀତର ପ୍ରକୋପ ହ୍ରାସ ହେବା ସହ ରାତିରେ ଥଣ୍ଡା ବଢ଼ିବ ବୋଲି ଜଣାପଡ଼ିଛି।

■ ଶ୍ରୀମନ୍ଦିରରେ ଆଜି ଦେବାଭିଷେକ

ରତ୍ନସିଂହାସନରେ ହେବ ମହାପ୍ରଭୁଙ୍କ ସୁନାବେଶ

■ **ପୁରୀ,୨୪।୧(ସମିସ):** ଗୁରୁବାର ପବିତ୍ର ପୌଷ ପୂର୍ଣ୍ଣିମା ଅବସରରେ ଶ୍ରୀମନ୍ଦିରରେ ଦେବାଭିଷେକ ନୀତି ଅନୁଷ୍ଠିତ ହେବ। ରତ୍ନସିଂହାସନରେ ବିରାଜିତ ଦାରୁବିଗ୍ରହ ସୁନାବେଶରେ ସଜ୍ଜିତ ହୋଇ ଭକ୍ତଙ୍କୁ ଦର୍ଶନ ଦେବେ। ପୌରାଣିକ ତଥ୍ୟ ଅନୁଯାୟୀ, ମର୍ଯାଦା ପୁରୁଷୋତ୍ତମ ପ୍ରଭୁ ରାମଚନ୍ଦ୍ର ୧୪ବର୍ଷ ବନବାସ ପରେ ଅଯୋଧ୍ୟାକୁ ପ୍ରତ୍ୟାବର୍ତ୍ତନ କରି ପୌଷ ପୂର୍ଣ୍ଣିମା ତିଥିରେ ସିଂହାସନରେ ଅଭିଷିକ୍ତ ହୋଇଥିଲେ। ସେହି ସ୍ମୃତିରେ ଶ୍ରୀମନ୍ଦିରରେ ପ୍ରତିବର୍ଷ ଏହି ପବିତ୍ର ତିଥିରେ ମହାପ୍ରଭୁଙ୍କର ଅଭିଷେକ ଉତ୍ସବ ଅନୁଷ୍ଠିତ ହୋଇଥାଏ। ପୌଷ ପୂର୍ଣ୍ଣିମା ଦିନ ସକାଳ ଧୂପ ପରେ ୧୦୮ ଗଡୁ ଘିଅ ମିଶ୍ରିତ ଜଳରେ କେବଳ ଶ୍ରୀଜଗନ୍ନାଥଙ୍କୁ ଅଭିଷେକ କରାଯାଏ। ଏହାପରେ ଶ୍ରୀବିଗ୍ରହମାନଙ୍କ ଅତ୍ୟନ୍ତ ଚିତ୍ତାକର୍ଷକ ସୁନାବେଶ ଅନୁଷ୍ଠିତ ହୋଇଥାଏ। ବର୍ଷକ ମଧ୍ୟରେ ହେଉଥିବା ପାଞ୍ଚଥର ସୁନାବେଶ ମଧ୍ୟରୁ ଏହି ସୁନାବେଶ ଅନ୍ୟତମ।

ଇଡିସିଆଇଏଲ୍ ଫାଶରେ ଫସିଲେ କେନ୍ଦ୍ରମନ୍ତ୍ରୀ

ମନଗଢ଼ା ପ୍ରେସ୍ ରିଲିଜ୍ ଜରିଆରେ ଧର୍ମେନ୍ଦ୍ର ବିଭ୍ରାନ୍ତ କରୁଛନ୍ତି: ସସ୍ମିତ

■ **ଭୁବନେଶ୍ୱର, ୨୪।୧ (ସମିସ):** ରାଜ୍ୟରେ କନିଷ୍ଠ ଶିକ୍ଷକ ନିଯୁକ୍ତି ପରୀକ୍ଷା ପରିଚାଳନା କରିଥିବା କେନ୍ଦ୍ରୀୟ ସଂସ୍ଥା ଇଡିସିଆଇଏଲ୍‌କୁ କ୍ଲିନଚିଟ୍ ଦେବାକୁ ଯାଇ କେନ୍ଦ୍ରମନ୍ତ୍ରୀ ଧର୍ମେନ୍ଦ୍ର ପ୍ରଧାନ ସାଧାରଣରେ ସମାଲୋଚନାର ଶରବ୍ୟ ହୋଇଛନ୍ତି। ଏହିକ୍ରମରେ କେନ୍ଦ୍ରମନ୍ତ୍ରୀଙ୍କ ଆଭିମୁଖ୍ୟକୁ କଟାକ୍ଷ କରିଛି ବିଜେଡ଼ି। କେନ୍ଦ୍ରମନ୍ତ୍ରୀ ଶ୍ରୀ ପ୍ରଧାନ ମନଗଢା ପ୍ରେସ୍ ରିଲିଜ ଜରିଆରେ ଶିକ୍ଷକ ନିଯୁକ୍ତି ଭଳି ସମ୍ବେଦନଶୀଳ ପ୍ରସଙ୍ଗକୁ ବିଭ୍ରାନ୍ତ କରୁଛନ୍ତି ଏବଂ ଏହି ଘଟଣାରେ ତାଙ୍କର ରାଜନୈତିକ ଫାଇଦା ଉଠାଇବାର ମାନସିକତା ସ୍ପଷ୍ଟ ବାରିହୋଇ ପଡୁଛି ବୋଲି କହିଛନ୍ତି ବିଜେଡି ସାଂସଦ ତଥା ରାଷ୍ଟ୍ରୀୟ ମୁଖପାତ୍ର ଡକ୍ଟର ସସ୍ମିତ ପାତ୍ର।

ସାମାଜିକ ଗଣମାଧ୍ୟମ 'ଏକ୍ସ'ରେ ଡକ୍ଟର ପାତ୍ର କହିଛନ୍ତି ଯେ ଭାରତ ସରକାରଙ୍କ ଅଧୀନରେ ଥିବା 'ମିନିରତ୍ନ' କେନ୍ଦ୍ରୀୟ ରାଷ୍ଟ୍ରାୟତ ସଂସ୍ଥା ଇଡିସିଆଇଏଲ୍ (ଇଣ୍ଡିଆ) ଲିମିଟେଡ୍ ପକ୍ଷରୁ ଜାରି ପ୍ରେସ୍ ବିଜ୍ଞପ୍ତିରେ କନିଷ୍ଠ ଶିକ୍ଷକ ନିଯୁକ୍ତି ନେଇ ସବୁ କିଛି ସ୍ପଷ୍ଟ କରାଯାଇଛି। ଓଡ଼ିଶା ବିଦ୍ୟାଳୟ ଶିକ୍ଷା କାର୍ଯ୍ୟକ୍ରମ ପ୍ରାଧିକରଣ (ଓସେପା) ର ଟ୍ୱିଟ୍ କରି ଏହାକୁ ଅତ୍ୟନ୍ତ ପ୍ରାଞ୍ଜଳ ଭାବେ ସ୍ପଷ୍ଟ କରିଛି। ମାତ୍ର ଏକ ଅନୌପଚାରିକ, ଦସ୍ତଖତ ବିହୀନ ଓଡ଼ିଆ ପ୍ରେସ୍ ରିଲିଜ୍ (ସମ୍ଭବତଃ ଶ୍ରୀ ଧର୍ମେନ୍ଦ୍ର ପ୍ରଧାନଙ୍କ ଆଇଟି ସେଲ୍) ଦ୍ୱାରା ସତ୍ୟକୁ ବିଭ୍ରାନ୍ତ ଓ ମିଥ୍ୟା ପ୍ରମାଣିତ କରିବା ପାଇଁ ଭୁଲ ଭାବେ ପ୍ରସାରିତ କରାଯାଇଛି। ଶିକ୍ଷକ ନିଯୁକ୍ତି ଭଳି ଏକ ସମ୍ବେଦନଶୀଳ ପ୍ରସଙ୍ଗରେ ରାଜନୀତି କରିବା ଏବଂ ମିଥ୍ୟା ଖବରକୁ ସମ୍ବେଦନଶୀଳ କରିବା ଆଶ୍ଚର୍ଯ୍ୟଜନକ। ଯେକୌଣସି ଉପାୟରେ ରାଜନୈତିକ ଫାଇଦା ଉଠାଇବାର ମାନସିକତାକୁ ଏହା ଦର୍ଶାଉଛି ବୋଲି ଡକ୍ଟର ପାତ୍ର କହିଛନ୍ତି।

ଶିକ୍ଷକ ନିଯୁକ୍ତିକୁ ନେଇ ରାଜନୈତିକ ଫାଇଦା ଉଠାଇବାକୁ ଉଦ୍ୟମ

ସବୁକିଛି ସ୍ପଷ୍ଟ କରି ସାରିଛନ୍ତି ଉଭୟ ଇଡିସିଆଇଏଲ୍ ଓ ଓସେପା

EdCIL (India) Limited
(A "Mini Ratna" Category-I CPSE, GOVT. OF INDIA)
EdCIL House, 15A, Sector-16A, NOIDA-201301 (UP), Tel 0120-4189001-02
4154603, Fax 0120-2512299, E-mail: info@support@edcil.co.in

PRESS RELEASE

With reference to certain media reports regarding the recruitment of **Junior Teachers schematic I & II**, it is inform that :-

EdCIL (India) Limited had entered into an MoU with the **Odisha School Education Programme Authority (OSEPA)** for the conduct of Computer Based Test (CBT) for recruitment of **Junior Teachers Schematic I & II on 22nd August 2023.** The CBT was conducted in accordance with recruitment Notice 10575/23 dated 10th September 2023 to be read with Resolution No. 20336/SME, Bhubaneshwar dated 22nd August 2023 issued by Government of Odisha. This resolution provides the guidelines for engagement of Junior Teachers (Schematic) including application submission model, eligibility, age and reservation criteria, selection procedure and methodology of finalising of merit list.

Response Query Management was done and all objection were addressed as per the prescribed procedure.

After conducting the Computer Based Tests, EdCIL prepared the results as per the guidelines provided in the resolution dated 22nd August, 2023 to the authorized designated official of OSEPA as per MoU.

Further, the combined merit list was handed over to OSEPA on 13th January 2024, followed by submission of merit list with district allocation on 15th January 2024.

OSEPA @OSEPA_Official · 5m
The Press release by EdCIL (India) Limited, a "Miniratna" Central PSE under Government of India has clarified everything.
EdCIL conducted the recruitment exam for Junior Teachers Schematic Category-I&II on 22nd August 2023 for Odisha School Education Programme Authority (@OSEPA).

■ ବିଜେଡିର କଡ଼ା ସମାଲୋଚନା

ଡାହା ମିଛ କହୁଛନ୍ତି ବିଜୟ ପଟ୍ଟନାୟକ

■ **ଭୁବନେଶ୍ୱର, ୨୪।୧(ସମିସ):** ଗଜପତି ଜିଲ୍ଲାରେ ସଡକ ଦୁର୍ଘଟଣା ନେଇ ବିଜୟ ପଟ୍ଟନାୟକ ଗଣମାଧ୍ୟମ ସାମ୍ନାରେ ଯେଉଁ ତଥ୍ୟ ଦେଉଛନ୍ତି ତାହା ସମ୍ପୂର୍ଣ୍ଣ ଡାହା ମିଛ। ତାଙ୍କର ଏଭଳି ମିଛୁଆ ଚରିତ୍ର ସମ୍ପର୍କରେ ଗଜପତିବାସୀ ଧିରେ ଧିରେ ଜାଣିଗଲେଣି ବୋଲି କହିଛନ୍ତି ବିଜେଡି ମୁଖପାତ୍ର ଇପ୍‌ସିତା ସାହୁ। ଶଙ୍ଖଭବନଠାରେ ଗଣମାଧ୍ୟମକୁ ପ୍ରତିକ୍ରିୟା ଦେଇ ଇପ୍‌ସିତା କହିଛନ୍ତି ଯେ ଗଜପତି ଜିଲ୍ଲାରେ ସୁରକ୍ଷାକର୍ମୀଙ୍କ ଗାଡି ଦୁର୍ଘଟଣାରେ ଜଣଙ୍କର ମୃତ୍ୟୁ ଖବର ଅତ୍ୟନ୍ତ ଦୁଃଖର ଘଟଣା। ଆମେ ଶୋକସନ୍ତପ୍ତ ପରିବାର ପ୍ରତି ଗଭୀର ସମବେଦନା ଜ୍ଞାପନ ସହ ତାଙ୍କର ଅମର ଆତ୍ମାର ସଦ୍‌ଗତି କାମନା କରୁଛୁ। ମାତ୍ର ଏଭଳି ସମୟରେ ପୂର୍ବତନ ମୁଖ୍ୟ ଶାସନ ସଚିବ ତଥା ନୂଆ ନୂଆ ନେତା ହୋଇଥିବା ବିଜୟ ପଟ୍ଟନାୟକଙ୍କର ମନ୍ତବ୍ୟ ଆମକୁ ଆଶ୍ଚର୍ଯ୍ୟ କରିଛି। ଭୁବନେଶ୍ୱରରେ ବସି ସତ କଥା ନ ଜାଣି ଗଣମାଧ୍ୟମ ସାମ୍ନାରେ ଡାହାମିଛ କହିବାରେ ବୋଧେ ସେ ପିଏଚଡି କରିସାରିଲେଣି। ହଜାର ହଜାର ସଂଖ୍ୟାରେ ଗଜପତିବାସୀ ଦେଖିଛନ୍ତି ୫-ଟି ଅଧ୍ୟକ୍ଷ ଗଜପତିକୁ ହେଲିକପ୍ଟରରେ ଆସିଥିବା ବେଳେ ୨ଟା ୧୫ରେ ହେଲିକପ୍ଟରରେ ଭୁବନେଶ୍ୱର ଫେରିଥିଲେ। ମାତ୍ର ଦୁର୍ଘଟଣାଟି ପ୍ରାୟ ୨ଟା ୪୫ରେ ଘଟିଛି। ବିଜୟ ପଟ୍ଟନାୟକ ଯେଉଁ ଦୁର୍ଘଟଣାର ଅବତାରଣା କରିଛନ୍ତି ତାହା ଏକ ସୁରକ୍ଷାକର୍ମୀଙ୍କ ଗାଡି ଦ୍ୱାରା ହୋଇଛି। ଯାହା ସମ୍ପୂର୍ଣ୍ଣ ଅପ୍ରତ୍ୟାଶିତ ଥିଲା। ହେଲେ ଏହାକୁ ନେଇ ବିଜୟଙ୍କ ଭଳି ଲୋକ ଯେଉଁ ବୟାନ ଦେଇଛନ୍ତି, ତାହା ଅତ୍ୟନ୍ତ ଲଜ୍ଜାଜନକ। ଗଜପତିବାସୀ ଧୀରେଧୀରେ ବିଜୟଙ୍କ ଅସଲ ଚରିତ୍ର ଓ ଦୋମୁହାଁ ଆଭିମୁଖ୍ୟକୁ ଜାଣିଗଲେଣି ବୋଲି ଇପ୍ସିତା କହିଛନ୍ତି।

ଲୋକକଥା

ନେତା କର୍ମୀ ଏବେ ଶଙ୍ଖ ବଜେଇବେ
ଦୁଆର ଦୁଆର ବୁଲି,
ଲୋକଙ୍କର ଭଲ-ମନ୍ଦ ପଚାରିବେ
ନିଜ ପତିଆରା ଭୁଲି !
ଗାଁ-ଗାଁ ଚାଲିଚାଲି,
'ନବୀନ ଓଡ଼ିଶା' ଗଠନ ଦିଗରେ
ରହୁଚିକି କାହିଁ ଖାଲି !!

ଆସନ୍ତା ଆର୍ଥିକ ବର୍ଷ ହେବ ଜଳସେଚନର ବର୍ଷ

ବୃହତ୍ ଏବଂ ମଧ୍ୟମ ଜଳସେଚନ ପ୍ରକଳ୍ପରେ ଖର୍ଚ୍ଚ ହେବ ୬୧୨୦ କୋଟି

ଭୁବନେଶ୍ୱର, ୨୪।୧(ସମିସ): ରାଜ୍ୟରେ ଚାଷ ଜମିରେ ଅଧିକରୁ ଅଧିକ ମାତ୍ରାରେ ଜଳ ପହଞ୍ଚାଇବା ପାଇଁ ରାଜ୍ୟ ସରକାର କ୍ରମାଗତ ଉଦ୍ୟମ ଜାରି ରଖିଛନ୍ତି। ବିଶେଷକରି ଜଳ ସମ୍ପଦ ବିଭାଗ ପକ୍ଷରୁ ବୃହତ୍, ମଧ୍ୟମ ଉଠାଜଳସେଚନ ପ୍ରକଳ୍ପ, ଅନ୍ତନଦୀ ଜଳାଶୟ ପ

ବୋପାନ୍ନା ବିଶ୍ୱର ବୟୋଜ୍ୟେଷ୍ଠ ନଂ-୧ ଖେଳାଳି

▶କ୍ରୀଡ଼ା ପୃଷ୍ଠାରେ...

- RNI REGD NO: 42041/83
- www.sakalaepaper.com
- /sakalanews
- /sakalanews
- www.thesakala.in

ସକାଳ
THE SAKALA

PRINTED AT BHUBANESWAR ■ JEYPORE ■ SAMBALPUR ■ PANIKOILI

◆VOLUME- 41 ◆ISSUE-211 ◆BHUBANESWAR ◆THURSDAY ◆25 JANUARY 2024 ◆PAGE-20 ◆₹ 6.00

◆ବର୍ଷ-୪୧ ◆ସଂଖ୍ୟା-୨୧୧ ◆ଭୁବନେଶ୍ୱର ◆ଗୁରୁବାର ◆୨୫ ଜାନୁଆରୀ ୨୦୨୪ ◆ପୃଷ୍ଠା-୨୦ ◆ଟ.୬.୦୦

ସତ୍ୟବାଦୀରେ ଓଡ଼ିଆ ଭାଷାର ଦର୍ପିତ ସୌଧ

ଓଡ଼ିଆ ବିଶ୍ୱବିଦ୍ୟାଳୟର ନୂଆ କ୍ୟାମ୍ପସ୍ ଲୋକାର୍ପଣ କଲେ ମୁଖ୍ୟମନ୍ତ୍ରୀ

- ଭାଷା ହେଉଛି ଏକ ଜାତିର ମୁକୁଟ, ଅସ୍ମିତାର ପରିଚୟ: ମୁଖ୍ୟମନ୍ତ୍ରୀ
- ଓଡ଼ିଆ ଜାତି ପାଇଁ ବର୍ତ୍ତମାନ ହେଉଛି ଏକ ଗୌରବମୟ ସମୟ
- ଯୁବପିଢ଼ିଙ୍କ ମଧ୍ୟରେ ଓଡ଼ିଆ ଭାଷା ପ୍ରତି ଆଗ୍ରହ ସୃଷ୍ଟି କରାଯିବା ଜରୁରୀ
- ସାମାଜିକ ଗଣମାଧ୍ୟମରେ ଓଡ଼ିଆ ଭାଷାର ବ୍ୟବହାର ବଢ଼ିବା ଦରକାର
- ଓଡ଼ିଆରେ ଭଲ ସାହିତ୍ୟ ସୃଷ୍ଟି ପାଇଁ ଓଡ଼ିଆ ବିଶ୍ୱବିଦ୍ୟାଳୟ ଉଦ୍ୟମ କରୁ
- ଭାଷା-ସାହିତ୍ୟ ବିକାଶର ଗୌରବମୟ ଯାତ୍ରାରେ ସୃଷ୍ଟିହେଲା ନୂଆ ଅଧ୍ୟାୟ

■ ସାକ୍ଷୀଗୋପାଳ, ୨୪।୧ (ସମିସ): ଓଡ଼ିଆ ଭାଷା, ସାହିତ୍ୟର ଗୌରବମୟ ଯାତ୍ରାରେ ଆଜି ଯୋଡ଼ି ହୋଇଛି ଆଉ ଏକ ନୂଆ ଅଧ୍ୟାୟ। ପଞ୍ଚସଖାଙ୍କ ବନବିଦ୍ୟାଳୟର ମାଟିରେ ଠିଆ ହୋଇଛି ପ୍ରତ୍ୟେକ ଓଡ଼ିଆର ଗର୍ବ ଓ ଗୌରବ ଓଡ଼ିଆ ବିଶ୍ୱବିଦ୍ୟାଳୟ। ମୁଖ୍ୟମନ୍ତ୍ରୀ ନବୀନ ପଟ୍ଟନାୟକ ଆଜି ସତ୍ୟବାଦୀଠାରେ ଓଡ଼ିଆ ବିଶ୍ୱବିଦ୍ୟାଳୟର ନୂଆ କ୍ୟାମ୍ପସ୍‌ରେ ନିର୍ମିତ ଦର୍ପିତ ସୌଧକୁ ଓଡ଼ିଶାବାସୀଙ୍କ ଉଦ୍ଦେଶ୍ୟରେ ଲୋକାର୍ପଣ କରିଛନ୍ତି।

ଏହି ଅବସରରେ ମୁଖ୍ୟମନ୍ତ୍ରୀ କହିଛନ୍ତି ଯେ ବର୍ତ୍ତମାନ ସମୟ ହେଉଛି ଓଡ଼ିଆ ଜାତି ପାଇଁ ଏକ ଗୌରବମୟ ସମୟ। ନିକଟରେ ମହାପ୍ରଭୁ ଶ୍ରୀଜଗନ୍ନାଥଙ୍କ ପରିକ୍ରମା ପ୍ରକଳ୍ପ ଉଦ୍‌ଘାଟିତ ହୋଇଛି। ଆଜି ଓଡ଼ିଆ ବିଶ୍ୱବିଦ୍ୟାଳୟର କ୍ୟାମ୍ପସ୍ ଉଦ୍‌ଘାଟିତ ହୋଇଛି। ଜାନୁଆରୀ ୨୭ ତାରିଖରେ ସମଲେଇ ପ୍ରକଳ୍ପ ଲୋକାର୍ପିତ ହେବାକୁ ଯାଉଛି। ଫେବ୍ରୁଆରୀ ୩ ତାରିଖରେ ପ୍ରଥମ ବିଶ୍ୱ ଓଡ଼ିଆ ଭାଷା ସମ୍ମିଳନୀ ହେବ। ତେଣୁ ନିଶ୍ଚିତ ଭାବେ ଏହା ଆମ ସମସ୍ତଙ୍କ ପାଇଁ, ସମଗ୍ର ଓଡ଼ିଆ ଜାତି ପାଇଁ ଏହା ଏକ ଗୌରବ ଓ ଅସ୍ମିତାର ସମୟ ବୋଲି କହିଛନ୍ତି ମୁଖ୍ୟମନ୍ତ୍ରୀ। ଏହି ଅବସରରେ ବିଶ୍ୱବିଦ୍ୟାଳୟ କୁଳପତି, ପ୍ରାଧ୍ୟାପକ, ଓ ଛାତ୍ରଛାତ୍ରୀମାନଙ୍କୁ ଅଭିନନ୍ଦନ ଜଣାଇ ମୁଖ୍ୟମନ୍ତ୍ରୀ କହିଛନ୍ତି ଯେ ଆମ ସଂସ୍କୃତି, ଆମ ଜୀବନଧାରା, ଆମ ପରମ୍ପରାକୁ ଭିତ୍ତି କରି ଭଲ ଭଲ ସାହିତ୍ୟ ସୃଷ୍ଟିକୁ ପ୍ରୋତ୍ସାହନ ଦେବା ଦରକାର। ଏ ଦିଗରେ ଓଡ଼ିଆ ବିଶ୍ୱବିଦ୍ୟାଳୟ ନେତୃତ୍ୱ ନେବ ବୋଲି ମୁଖ୍ୟମନ୍ତ୍ରୀ ଆଶାପ୍ରକଟ କରିଛନ୍ତି।

ମୁଖ୍ୟମନ୍ତ୍ରୀ ପୁଣି କହିଛନ୍ତି ଯେ ଭାଷା ଗୋଟେ ଜାତିର ଅସ୍ମିତାର ପରିଚୟ। ଗୋଟେ ଜାତିର ମୁକୁଟ ହେଉଛି ତା'ର ଭାଷା। ଭାଷାର ବ୍ୟବହାର ବଢିଲେ ଏହା ସମୃଦ୍ଧ ହୋଇଥାଏ ଓ ଜାତିର ଗୌରବ ବୃଦ୍ଧି କରିଥାଏ। ଓଡ଼ିଶା ଦେଶର ପ୍ରଥମ ଭାଷାଭିତ୍ତିକ ରାଜ୍ୟ । ଓଡ଼ିଆ ଭାଷା ଏକ ପ୍ରାଚୀନ ଭାଷା। ଏହା ଶାସ୍ତ୍ରୀୟ ମାନ୍ୟତା ଲାଭ କରିଛି। ଓଡ଼ିଆ ଭାଷାରେ ଅନେକ ସମୃଦ୍ଧ ସାହିତ୍ୟ ସୃଷ୍ଟି ହୋଇଛି। ଆମ ସାହିତ୍ୟକୁ ସାରା ବିଶ୍ୱରେ ପ୍ରଚାର ପ୍ରସାର ପାଇଁ ଉଦ୍ୟମ କରାଯିବା ଦରକାର। ଆମ ଭାଷା ପ୍ରତି ଯୁବପିଢ଼ିଙ୍କ ମଧ୍ୟରେ ଆଗ୍ରହ ସୃଷ୍ଟି କରାଯିବା ଆବଶ୍ୟକ। ସାମାଜିକ ଗଣମାଧ୍ୟମରେ ଓଡ଼ିଆ ଭାଷାର ବ୍ୟବହାର ବୃଦ୍ଧି ସହିତ ଓଡ଼ିଆ ଭାଷା ଉପରେ ଅଧିକ ଗବେଷଣା କରାଯିବା ▶ପୃଷ୍ଠା-୧୩

ଶିକ୍ଷାନୁଷ୍ଠାନରେ '୫-ଟି' ରୂପାନ୍ତରଣ ଧାରାର ଚତୁର୍ଥ ପର୍ଯ୍ୟାୟର ଚତୁର୍ଥ ଦିନ

୨୮୬ ରୂପାନ୍ତରିତ ସ୍କୁଲ ଲୋକାର୍ପିତ

- ଆଜିର ପିଲା ହେବେ 'ନୂଆ ଓଡ଼ିଶା, ସଶକ୍ତ ଓଡ଼ିଶା'ର ଉପଯୁକ୍ତ ସୂତ୍ରଧର : ମୁଖ୍ୟମନ୍ତ୍ରୀ
- ବିଦ୍ୟାଳୟ ସମସ୍ତଙ୍କ ସମ୍ପତ୍ତି, ଏହାର ରକ୍ଷଣାବେକ୍ଷଣ ଆପଣଙ୍କ ଦାୟିତ୍ୱ: '୫-ଟି' ଅଧ୍ୟକ୍ଷ
- ସୁବିଧା ସୁଯୋଗ ଦେଇ ରୂପାନ୍ତରିତ ସ୍କୁଲ ଗଭୀର ଆତ୍ମବିଶ୍ୱାସ ଆଣିଦେଇଛି: ଛାତ୍ରଛାତ୍ରୀ

■ ଭୁବନେଶ୍ୱର, ୨୪।୧ (ସମିସ): ସରକାରୀ ଉଚ୍ଚ ବିଦ୍ୟାଳୟରେ ଛାତ୍ରଛାତ୍ରୀଙ୍କୁ ଉନ୍ନତ, ଗୁଣାତ୍ମକ ଶିକ୍ଷା ସହ ସହ ଶୈକ୍ଷିକ ବାତାବରଣ ପ୍ରଦାନ କରିବା ପାଇଁ ସ୍କୁଲ ରୂପାନ୍ତରଣ ଜାରି ରଖିଛନ୍ତି ରାଜ୍ୟ ସରକାର। ଏହି କ୍ରମରେ ବୁଧବାର ମୁଖ୍ୟମନ୍ତ୍ରୀ ନବୀନ ପଟ୍ଟନାୟକ ଖୋର୍ଦ୍ଧା, ସୁବର୍ଣ୍ଣପୁର, ପୁରୀ, ନୟାଗଡ଼, ବୌଦ୍ଧ ଓ ନବରଙ୍ଗପୁର ଆଦି ୬ଟି ଜିଲ୍ଲାର ରୂପାନ୍ତରିତ ୨୮୬ ଟି ଉଚ୍ଚ ବିଦ୍ୟାଳୟକୁ ଲୋକାର୍ପଣ କରିଛନ୍ତି। ରୂପାନ୍ତରଣ ପର୍ବର ଚତୁର୍ଥ ପର୍ଯ୍ୟାୟର ଚତୁର୍ଥ ଦିନରେ ଖୋର୍ଦ୍ଧା ଜିଲ୍ଲାର ୮୦, ସୁବର୍ଣ୍ଣପୁର ଜିଲ୍ଲାର ୧୪, ପୁରୀର ୫୩, ନୟାଗଡ଼ର ୭୫, ବୌଦ୍ଧର ୧୦ ଓ ନବରଙ୍ଗପୁର ଜିଲ୍ଲାର ୫୪ ଉଚ୍ଚବିଦ୍ୟାଳୟକୁ ଲୋକାର୍ପଣ କରାଯାଇଛି।

ଏହି ଅବସରରେ ଛାତ୍ରଛାତ୍ରୀଙ୍କୁ ମୁଖ୍ୟମନ୍ତ୍ରୀ କହିଛନ୍ତି ଯେ ଓଡ଼ିଶାରେ ଏବେ ରୂପାନ୍ତର ଯୁଗ ଚାଲିଛି। ବିଦ୍ୟାଳୟ ମହାବିଦ୍ୟାଳୟ ଠାରୁ ଡାକ୍ତରଖାନା, ପର୍ଯ୍ୟଟନ କ୍ଷେତ୍ର, ମଠ ମନ୍ଦିର, ପଞ୍ଚାୟତ, ଗାଁ ପର୍ଯ୍ୟନ୍ତ ସବୁଠାରେ ରୂପାନ୍ତରଣ କାର୍ଯ୍ୟ ଚାଲିଛି। ସମାଜର ସାମୂହିକ ଚିନ୍ତାଧାରାକୁ ଉଚ୍ଚସ୍ତରକୁ ନେବାପାଇଁ ଶିକ୍ଷାକୁ ଗୁରୁତ୍ୱ ଦିଆଯାଉଛି। ବିଦ୍ୟାଳୟ ରୂପାନ୍ତରଣ ଓଡ଼ିଆ ଜାତିରେ ନୂଆ ଜାଗରଣ ସୃଷ୍ଟି କରୁଛି। ରୂପାନ୍ତରିତ ସ୍କୁଲରେ ପିଲାଙ୍କ ସଫଳ ଭବିଷ୍ୟତ ପାଇଁ ସମସ୍ତ ସୁଯୋଗ ଉପଲବ୍ଧ ରହିଛି। ଆଗାମୀ ଦିନରେ ଆଜିର ପିଲାମାନେ ନୂଆ ଓ ସଶକ୍ତ ଓଡ଼ିଶାର ସାରଥି ହେବେ। ଗୋଟିଏ ଜାତିର ଭବିଷ୍ୟତ ନିର୍ମାଣ ବିଦ୍ୟାଳୟରୁ ହିଁ ଆରମ୍ଭ ହୋଇଥାଏ। ତେଣୁ ଏହାକୁ ଗୁରୁତ୍ୱାରୋପ କରାଯାଉଛି। ସମସ୍ତ ରୂପାନ୍ତରଣ କାର୍ଯ୍ୟକ୍ରମ ମଧ୍ୟରେ ବିଦ୍ୟାଳୟ ରୂପାନ୍ତରଣ କାର୍ଯ୍ୟ ଅନନ୍ୟ ଓ ଶ୍ରେଷ୍ଠ କାର୍ଯ୍ୟକ୍ରମ ବୋଲି ମୁଖ୍ୟମନ୍ତ୍ରୀ କହିଛନ୍ତି।

ସେହିପରି ପିଲାମାନଙ୍କୁ '୫-ଟି'ର ଗୁରୁତ୍ୱ ମୁଖ୍ୟମନ୍ତ୍ରୀ ବୁଝାଇଛନ୍ତି। ଟେକ୍‌ନୋଲୋଜିର ପ୍ରୟୋଗ କରି ଟିମ୍‌ୱାର୍କ ମାଧ୍ୟମରେ ସମସ୍ତେ ମିଳିମିଶି କାମ କରୁଥିବା ଉଲ୍ଲେଖ କରି ମୁଖ୍ୟମନ୍ତ୍ରୀ କହିଛନ୍ତି ଯେ ସମସ୍ତଙ୍କ ସହ ଆଲୋଚନା କରି ସ୍ୱଚ୍ଛତାର ସହ କରାଯାଉଛି। ନିଜ ଜୀବନରେ ୫-ଟି ର ପ୍ରୟୋଗ କଲେ ନିଶ୍ଚୟ ସଫଳ ହୋଇପାରିବେ। ସରକାରୀ ସ୍କୁଲ ପିଲାଙ୍କ ପାଇଁ ମେଡିକାଲ ଓ ଇଂଜିନିଅରିଂ କଲେଜରେ ୧୫ ପ୍ରତିଶତ ସ୍ଥାନ ସଂରକ୍ଷଣ କରାଯାଇଛି। ସରକାରୀ ସ୍କୁଲର ଭିତ୍ତିଭୂମି ଛାତ୍ରଛାତ୍ରୀ ଓ ଅଭିଭାବକଙ୍କୁ ଆକୃଷ୍ଟ କରୁଛି। ତେଣୁ ନୂଆ ନୂଆ ବୈଷୟିକ ଜ୍ଞାନକୌଶଳ ବିଷୟରେ ଜାଣିବାକୁ ଚେଷ୍ଟା କରିବାପାଇଁ ଛାତ୍ରଛାତ୍ରୀଙ୍କୁ ଆହ୍ୱାନ ଦେଇଛନ୍ତି। ସ୍ୱଚ୍ଛତା ଓ ସାଧୁତା ମଣିଷ ଜୀବନର ଶ୍ରେଷ୍ଠ ଗୁଣ। ଜୀବନର ସବୁ କ୍ଷେତ୍ରରେ ସାଧୁତା ଅବଲମ୍ବନ କରିବାକୁ ଚେଷ୍ଟା କରିବା ଆବଶ୍ୟକ। ମୂଲ୍ୟବାନ ସମୟକୁ ନଷ୍ଟ ନ କରି ତାର ସଦୁପଯୋଗ କରିବାକୁ ପରାମର୍ଶ ଦେଇଛନ୍ତି। ଏହି ସମସ୍ତ ନୀତିକୁ ଅନୁସରଣ କଲେ ଜୀବନରେ ସଫଳତା ହାସଲ କରି ପାରିବେ ବୋଲି ସେ ଛାତ୍ରଛାତ୍ରୀଙ୍କୁ ପରାମର୍ଶ ଦେଇଛନ୍ତି।

କାର୍ଯ୍ୟକ୍ରମରେ '୫-ଟି' ତଥା 'ନବୀନ ଓଡ଼ିଶା' ଅଧ୍ୟକ୍ଷ କାର୍ତ୍ତିକ ପାଣ୍ଡିଆନ ଯୋଗଦେଇ କହିଛନ୍ତି, ▶ପୃଷ୍ଠା-୧୩

ମଣିଷଖିଆ ହାରଶୁଣୀ ଘାଟି

ଯାତ୍ରାପାର୍ଟି ଟ୍ରକ୍ ଖସି ୬ ମୃତ

■ ବାରିପଦା, ୨୪।୧ (ସମିସ): ପୁଣି ଜୀବନ ନେଲା ମଣିଷଖିଆ ହାରଶୁଣୀ ଘାଟି। ବୁଧବାର ଏଠାରେ ଏକ ମର୍ମନ୍ତୁଦ ସଡ଼କ ଦୁର୍ଘଟଣାରେ ୬ଜଣ ପ୍ରାଣ ହରାଇଥିବା ବେଳେ ୯ଜଣ ଗୁରୁତର ଆହତ ହୋଇଛନ୍ତି। ଯାତ୍ରାପାର୍ଟି ଧଉଳି ଗଣନାଟ୍ୟର ଏକ ଟ୍ରକ୍ ଭାରସାମ୍ୟ ହରାଇ ତଳକୁ ଖସିପଡ଼ିବାରୁ ଏହି ଅଘଟଣ ଘଟିଛି। ମୃତକମାନେ ହେଲେ, କଟକ ଜିଲ୍ଲା ସାଲେପୁର ଅଞ୍ଚଳର ଅକ୍ଷୟ ମଲ୍ଲିକ, ମୟୂରଭଞ୍ଜ ଜିଲ୍ଲା ରାସଗୋବିନ୍ଦପୁର ଥାନା ଘୁରୁଡ଼ିବଣି ଗ୍ରାମର ମାଥ ମୁର୍ମୁ ଓ ଝାଡ଼େଶ୍ୱର ମୁର୍ମୁ ଏବଂ ଯାଜପୁର ▶ପୃଷ୍ଠା-୧୩

ମୁଖ୍ୟମନ୍ତ୍ରୀଙ୍କ ଶୋକ

୩ ଲକ୍ଷ ଲେଖାଏଁ ସହାୟତା

■ ବାରିପଦା, ୨୪।୧ (ସମିସ): ହାରଶୁଣୀ ଘାଟିରେ ସଡ଼କ ଦୁର୍ଘଟଣାରେ ମୁଖ୍ୟମନ୍ତ୍ରୀ ନବୀନ ପଟ୍ଟନାୟକ ଶୋକବ୍ୟକ୍ତ କରିଛନ୍ତି। ଶୋକସନ୍ତପ୍ତ ପରିବାରବର୍ଗଙ୍କୁ ଗଭୀର ସମବେଦନା ଜଣାଇବା ସହ ମୃତ ବ୍ୟକ୍ତିମାନଙ୍କ ନିକଟତମ ଆତ୍ମୀୟଙ୍କ ନିମନ୍ତେ ୩ ଲକ୍ଷ ଟଙ୍କା ଲେଖାଏଁ ଅନୁକମ୍ପାମୂଳକ ରାଶି ଘୋଷଣା କରିଛନ୍ତି। ଏଥିସହ ଆହତ ବ୍ୟକ୍ତିଙ୍କ ପାଇଁ ଉପଯୁକ୍ତ ଚିକିତ୍ସା ବ୍ୟବସ୍ଥା କରିବା ପାଇଁ ମୁଖ୍ୟମନ୍ତ୍ରୀ ନିର୍ଦ୍ଦେଶ ଦେଇଛନ୍ତି। ଏହାସହ ସେମାନଙ୍କ ଆଶୁ ଆରୋଗ୍ୟ କାମନା କରିଛନ୍ତି।

ବରିଷ୍ଠ ଆଇପିଏସ୍ ସ୍ତରରେ ବଡ଼ ଅଦଳବଦଳ

ସଞ୍ଜୀବ ପଣ୍ଡା ଦ୍ୱୈତନଗରୀ ପୁଲିସ କମିସନର

- ସୌମେନ୍ଦ୍ର ପ୍ରିୟଦର୍ଶୀ ଗୁଇନ୍ଦା ନିର୍ଦ୍ଦେଶକ
- ହିମାଂଶୁଲାଲ ଉତ୍ତରାଞ୍ଚଳ, ପଙ୍କଜ ଦକ୍ଷିଣାଞ୍ଚଳ ଆଇଜି
- କନୱର ବିଶାଲ୍ କଟକ ଡିସିପି, ପିନାକଙ୍କୁ ପୁରୀ ଏସ୍‌ପି ଦାୟିତ୍ୱ
- କେନ୍ଦ୍ରାପଡ଼ା, ରାୟଗଡ଼ା, ସୋନପୁର ସହ ୬ ଜିଲ୍ଲାରେ ନୂଆ ଏସ୍‌ପି

■ ଭୁବନେଶ୍ୱର, ୨୪।୧ (ସମିସ): ସାଧାରଣ ନିର୍ବାଚନ ଅବ୍ୟବହିତ ପୂର୍ବରୁ ବରିଷ୍ଠ ଆଇପିଏସ୍‌ସ୍ତରରେ ବଡ଼ଧରଣର ଅଦଳବଦଳ କରିଛନ୍ତି ରାଜ୍ୟ ସରକାର। ଦ୍ୱୈତନଗରୀର ପୁଲିସ କମିଶନରଙ୍କ ସହ ବିଭିନ୍ନ ରେଞ୍ଜର ଆଇଜି ଓ ୬ ଜିଲ୍ଲାରେ ଏସ୍‌ପିଙ୍କୁ ଏହିକ୍ରମରେ ଅଦଳବଦଳ କରାଯାଇଛି। ଦ୍ୱୈତନଗରୀ ପୁଲିସ କମିସନର ସୌମେନ୍ଦ୍ର ପ୍ରିୟଦର୍ଶୀଙ୍କୁ ଗୁଇନ୍ଦା ନିର୍ଦ୍ଦେଶକ ଅବସ୍ଥାପିତ କରାଯାଇଛି। ଗୁଇନ୍ଦା ନିର୍ଦ୍ଦେଶକ ତଥା ବରିଷ୍ଠ ଆଇପିଏସ୍ ଅଫିସର ସଞ୍ଜୀବ ପଣ୍ଡାଙ୍କୁ ଦ୍ୱୈତନଗରୀର ନୂଆ ପୁଲିସ୍ କମିସନରର ଦାୟିତ୍ୱ ମିଳିଛି। ସେହିପରି ଗୃହ ବିଭାଗର ସ୍ୱତନ୍ତ୍ର ସଚିବ ଡା.ସନ୍ତୋଷ ବାଲାଙ୍କୁ ସିଏମ୍‌ଡି ଏବଂ ଓପିଏଚ୍‌ଡବ୍ଲ୍ୟୁସିର ଅତିରିକ୍ତ ଦାୟିତ୍ୱ ଦିଆଯାଇଛି। ପୂର୍ବରୁ ଏହି ଦାୟିତ୍ୱ ଆଇପିଏସ୍ ସଞ୍ଜିବ ପଣ୍ଡାଙ୍କ ଉପରେ ନ୍ୟସ୍ତ ଥିଲା। ▶ପୃଷ୍ଠା-୧୩

ଶିମିଳିପାଳରେ ହେବ ବିଶ୍ୱର ପ୍ରଥମ କଳାବାଘ ସଫାରୀ

ଅଭୟାରଣ୍ୟର ୧୫ କିମି ଦୂରରେ ୨୦୦ ହେକ୍ଟର ଜମି ଚିହ୍ନଟ

- କେବଳ ଶିମିଳିପାଳରେ ହିଁ ରହୁଛନ୍ତି ଦେଶର ସମସ୍ତ କଳାବାଘ
- ପ୍ରଥମ ପର୍ଯ୍ୟାୟରେ ୩ କଳାବାଘ ସହ ରହିବେ ଛଅଟି ବାଘ

■ ଭୁବନେଶ୍ୱର, ୨୪।୧ (ସମିସ): ଓଡ଼ିଶାରେ ହେବ ବିଶ୍ୱର ପ୍ରଥମ କଳା ବାଘ (ମେଲାନିଷ୍ଟିକ ବାଘ) ସଫାରୀ। ବିଶ୍ୱରେ ବର୍ତ୍ତମାନ କେବଳ ଶିମିଳିପାଳ ଅଭୟାରଣ୍ୟରେ ବିରଳ କଳା ବାଘ ଦେଖାଯାଉଛନ୍ତି। ଏହି ବାଘକୁ ସଫାରୀ ମାଧ୍ୟମରେ କିପରି ପର୍ଯ୍ୟଟକମାନେ ଦେଖିପାରିବେ ସେନେଇ ରାଜ୍ୟ ସରକାର ଯୋଜନା କରିଛନ୍ତି। ଏଥିପାଇଁ ଶିମିଳିପାଳରେ ବିଶ୍ୱର ପ୍ରଥମ କଳାବାଘ ସଫାରୀ କରିବା ପାଇଁ ରାଜ୍ୟ ସରକାର ନିଷ୍ପତ୍ତି ନେଇଛନ୍ତି ବୋଲି ବୁଧବାର ମୁଖ୍ୟମନ୍ତ୍ରୀ ନବୀନ ପଟ୍ଟନାୟକ ନିଜର ସୋସିଆଲ୍ ମିଡିଆ 'ଏକ୍ସ' ମାଧ୍ୟମରେ ସୂଚନା ଦେଇଛନ୍ତି। ଏହି ଘୋଷଣା କରି ମୁଖ୍ୟମନ୍ତ୍ରୀ ଖୁସି ବ୍ୟକ୍ତ କରିବା ସହ ପର୍ଯ୍ୟଟକ ଓ ଆଗନ୍ତୁକମାନେ କେବଳ ଓଡ଼ିଶାର ଶିମିଳିପାଳରେ ହିଁ ଦେଖାଯାଉଥିବା ବିରଳ କଳାବାଘକୁ ଏକ ସ୍ୱତନ୍ତ୍ର ସଫାରୀରେ ଦେଖିବାକୁ ସୁଯୋଗ ପାଇବେ ବୋଲି କହିଛନ୍ତି।

ସୂଚନା ଅନୁଯାୟୀ ଅଭୟାରଣ୍ୟଠାରୁ ୧୫ କିମି ଦୂରରେ ୧୮ ନଂ ଜାତୀୟ ରାଜପଥ ନିକଟରେ ୨୦୦ ହେକ୍ଟର ଜମି ଚିହ୍ନଟ କରାଯାଇଛି। ଏଥି ମଧ୍ୟରୁ ୧୦୦ ହେକ୍ଟର ଜମିରେ ବାଘ ରହଣୀସ୍ଥଳି କରାଯିବ। ଅବଶିଷ୍ଟ ୧୦୦ ହେକ୍ଟର ସ୍ଥାନରେ ଭେଟନାରୀ କେନ୍ଦ୍ର, ରେସ୍କ୍ୟୁ ସେଣ୍ଟର, କର୍ମଚାରୀମଙ୍କ ପାଇଁ ରହଣି ବ୍ୟବସ୍ଥା ସହ ପର୍ଯ୍ୟଟକଙ୍କ ପାଇଁ ପାର୍କିଂ ଓ ଅନ୍ୟାନ୍ୟ ସୁବିଧା ସୁଯୋଗର ବ୍ୟବସ୍ଥା କରାଯିବ। ଏ ସମ୍ପର୍କରେ ବନ୍ୟପ୍ରାଣୀ ପିସିସିଏଫ୍ ସୁଶାନ୍ତ ନନ୍ଦ କହିଛନ୍ତି ଯେ ଜାତୀୟ ବ୍ୟାଘ୍ର ସଂରକ୍ଷଣ କର୍ତ୍ତୃପକ୍ଷ (ଏନ୍‌ଟିସିଏ) ପକ୍ଷରୁ ରାଜ୍ୟରେ କଳାବାଘ ସଫାରୀ ପାଇଁ ଅନୁମତି ମିଳିସାରିଛି। ଆସନ୍ତା ଅକ୍ଟୋବର ମାସ ସୁଦ୍ଧା ଏଠାରେ ସମସ୍ତ କାର୍ଯ୍ୟ ଶେଷ କରି ପର୍ଯ୍ୟଟକମାନଙ୍କ ପାଇଁ ସଫାରୀ ପ୍ରସ୍ତୁତ କରାଯିବା ପାଇଁ ଯୋଜନା ରହିଛି। ପ୍ରାଥମିକ ପର୍ଯ୍ୟାୟରେ ନନ୍ଦନକାନନରେ ଥିବା ୩ ଟି କଳାବାଘ ସମେତ ଏହି ବାଘଙ୍କ ସହିତ ମିଳନ (ମେଟିଂ) କରୁଥିବା ଅନ୍ୟ ବାଘକୁ ମିଶାଇ ମୋଟ୍ ୬ଟି ▶ପୃଷ୍ଠା-୧୩

ବୁଧବାର ନବୀନ ନିବାସରେ ମୁଖ୍ୟମନ୍ତ୍ରୀ ନବୀନ ପଟ୍ଟନାୟକଙ୍କୁ ଭେଟିଛନ୍ତି କଲ୍ୟାଣୀ ଗ୍ରୁପ୍‌ର ପ୍ରତିନିଧି ଦଳ

ବିଶ୍ୱ ଓଡ଼ିଆ ଭାଷା ସମ୍ମିଳନୀ

ଓଡ଼ିଆ ଭାଷା, ସାହିତ୍ୟ ଓ ସଂସ୍କୃତି ସମ୍ବନ୍ଧରେ ଗବେଷଣାତ୍ମକ ପ୍ରବନ୍ଧ ଆହ୍ୱାନ

ଭୁବନେଶ୍ୱର,୨୪।୧(ସମିସ): ପ୍ରଥମ ଐତିହାସିକ ବିଶ୍ୱ ଓଡ଼ିଆ ଭାଷା ସମ୍ମିଳନୀ ଲାଗି ଓଡ଼ିଆ ଭାଷା, ସାହିତ୍ୟ ଓ ସଂସ୍କୃତି ସମ୍ବନ୍ଧରେ ଗବେଷଣାତ୍ମକ ପ୍ରବନ୍ଧ ଆହ୍ୱାନ କରାଯାଇଛି। ଏଥିନିମନ୍ତେ

■ ମନୋନୀତ ପ୍ରବନ୍ଧଗୁଡ଼ିକ ସ୍ମାରକଗ୍ରନ୍ଥରେ ପ୍ରକାଶିତ ହେବ
■ ଫେବୃଆରୀ ୨୮ ପ୍ରବନ୍ଧ ଦାଖଲ କରିବାର ଶେଷ ତାରିଖ

ପ୍ରବନ୍ଧର ବିଷୟବସ୍ତୁ, ଉଦ୍ଦେଶ୍ୟ, ଦାଖଲ କରିବାର ସମୟସୀମା ସମେତ ଏଥିପାଇଁ ଆବଶ୍ୟକ ନିୟମାବଳୀ ସମ୍ପର୍କରେ ସୂଚନା ଦିଆଯାଇଛି।

'ଜଗନ୍ନାଥ ଚେତନା', 'ଓଡ଼ିଆ ଭାଷାର ଉତ୍ପତ୍ତି ଏବଂ ବିକାଶ', 'ଓଡ଼ିଆ: ଭାରତର ଶାସ୍ତ୍ରୀୟ ଭାଷା', 'ପ୍ରାଚୀନ ଏବଂ ମଧ୍ୟଯୁଗୀୟ ଓଡ଼ିଆ ସାହିତ୍ୟ', 'ଓଡ଼ିଆ ବ୍ୟାକରଣ ଏବଂ ଭାଷା ବିଜ୍ଞାନ', 'ଓଡ଼ିଶାର ପ୍ରତ୍ନତତ୍ତ୍ୱ', 'ଓଡ଼ିଶାର ନୌବାଣିଜ୍ୟ ଐତିହ୍ୟ', 'ଓଡ଼ିଶା : ଆଧୁନିକ ଭାରତର ପ୍ରଥମ ଭାଷାଭିତ୍ତିକ ରାଜ୍ୟ', 'ଓଡ଼ିଶାର ଭାଷା ବିବିଧତା', 'ଓଡ଼ିଶାର ଲୋକ ସଂସ୍କୃତି', 'ଆଧୁନିକ ଓଡ଼ିଆ ସାହିତ୍ୟ', 'ଅନୁବାଦ: ଓଡ଼ିଆରୁ ଏବଂ ଓଡ଼ିଆକୁ', 'ଓଡ଼ିଆ ଭାଷା ଏବଂ ମହିଳା ସଶକ୍ତିକରଣ', 'ସଂସ୍କୃତି ଏବଂ ଐତିହ୍ୟ: ରାଜ୍ୟର ସୃଷ୍ଟିଶକ୍ତି', 'ସୂଚନା ଓ ପ୍ରଯୁକ୍ତିବିଦ୍ୟା ଯୁଗରେ ଓଡ଼ିଆ ଭାଷା: ଆହ୍ୱାନ ଏବଂ ଭବିଷ୍ୟତ', 'ଓଡ଼ିଶା ଆଟ୍ ୨୦୩୬' ଆଦି ବିଷୟବସ୍ତୁ ଆଧାରିତ ଗବେଷଣାତ୍ମକ ପ୍ରବନ୍ଧ ଦାଖଲ କରିବାକୁ ନିମନ୍ତ୍ରଣ କରାଯାଇଛି। ଏଥିପାଇଁ ବିଶିଷ୍ଟ ବିଦ୍ୱାନମାନଙ୍କୁ ନେଇ ସ୍ୱତନ୍ତ୍ର ଚୟନ କମିଟି ଗଠନ କରାଯାଇଛି। ଏହି ଗବେଷଣା ମୌଳିକ ଏବଂ ଅପ୍ରକାଶିତ ହେବା ଉଚିତ। ଇମେଲ୍olc@odisha.gov.inରେ ପ୍ରବନ୍ଧ ଦାଖଲ କରିବା ସହ ଅଳକାନନ୍ଦା ତ୍ରିପାଠୀଙ୍କୁ ଯୋଗଯୋଗ କରିବାକୁ ବିଭାଗ ପକ୍ଷରୁ କୁହାଯାଇଛି। ଦାଖଲର ଶେଷ ତାରିଖ ଫେବୃଆରୀ ୨୮ ଏବଂ ପ୍ରକାଶନର ପ୍ରସ୍ତାବିତ ତାରିଖ ଏପ୍ରିଲ ୧ (ଉତ୍କଳ ଦିବସ) ଧାର୍ଯ୍ୟ ହୋଇଥିବା ବିଭାଗ ପକ୍ଷରୁ ସୂଚନା ଦିଆଯାଇଛି।

■ ଅର୍ପଣ ରଥରେ ସଂଗ୍ରହ ହୋଇଥିଲା ଗୁଆ-ଅକ୍ଷତ

ଶ୍ରୀକ୍ଷେତ୍ରରେ ପହଞ୍ଚିଲା ଭକ୍ତିଅର୍ଘ୍ୟ

ପୁରୀ,୨୪।୧(ସମିସ): ପରିକ୍ରମା ପ୍ରକଳ୍ପ ଲୋକାର୍ପଣ ଉତ୍ସବ ପୂର୍ବରୁ ଓଡ଼ିଶାର ପ୍ରତ୍ୟେକ ଗାଁ ଗଣ୍ଡାରେ ଗଢ଼ିଥିଲା ଜୟ ଜଗନ୍ନାଥ ଅର୍ପଣ ରଥ। ଦାସିଆ ବାଉରୀ ହାତରୁ ନଡ଼ିଆ ନେବା ଭଳି ମହାପ୍ରଭୁଙ୍କ ଉଦ୍ଦେଶ୍ୟରେ ପ୍ରତିଟି ପରିବାର ଘର ଦୁଆରେ ଥାଇ ବଢ଼ାଇ ଦେଇଥିଲେ ଅରୁଆ ଚାଉଳ, ଗୁଆ, ନଡ଼ିଆ ଭଳି ଭକ୍ତିଅର୍ଘ୍ୟ। ହେଲେ ବିଶ୍ୱନିୟନ୍ତାଙ୍କ ଉଦ୍ଦେଶ୍ୟରେ ଭକ୍ତଙ୍କଠାରୁ ସଂଗୃହୀତ ଏହି ସାମଗ୍ରୀକୁ ନେଇ କେଁ ପୂରାଇବାକୁ ଚେଷ୍ଟା କରିଥିଲେ ବିରୋଧୀ। କିନ୍ତୁ ସେମାନଙ୍କର ଚକ୍ରାନ୍ତ ଫସର ଫାଟିଥିବା ବେଳେ ପୂର୍ବ ଘୋଷଣା ଅନୁଯାୟୀ ଆରମ୍ଭ ହୋଇଛି ଗୁଆ, ଚାଉଳ ଗ୍ରହଣ ପ୍ରକ୍ରିୟା। ବୁଧବାର ଶ୍ରୀକ୍ଷେତ୍ରରେ

ପ୍ରଥମ ଦିନରେ ଜଗତସିଂହପୁର ଓ ଦେବଗଡ଼ରୁ ଆସିଲା

ପହଞ୍ଚିଛି ଅର୍ପଣ ରଥରେ ସଂଗୃହୀତ ଅରୁଆ ଚାଉଳ, ଗୁଆ ଓ ଶ୍ରୀଫଳ। ପ୍ରଥମ ଦିନରେ ଦେବଗଡ଼ ଓ ଜଗତ୍‌ସିଂହପୁର ଜିଲ୍ଲାର ବିଭିନ୍ନ ବ୍ଲକରୁ ଚାଉଳ, ଗୁଆ ଆସିଛି। ଭକ୍ତ ଓ ଶ୍ରଦ୍ଧାଳୁଙ୍କ ଦ୍ୱାରା ଦିଆଯାଇଥିବା ଭକ୍ତି ଅର୍ଘ୍ୟକୁ ଜିଲ୍ଲା ପ୍ରଶାସନର ଅଧିକାରୀମାନେ ଏହାକୁ ଗ୍ରହଣ କରୁଛନ୍ତି। ଶ୍ରୀଗୁଣ୍ଡିଚା ମନ୍ଦିରଠାରେ ଏହାକୁ ସସମ୍ମାନ ଭକ୍ତିର ସହ ଗ୍ରହଣ କରାଯାଉଛି। ଆସନ୍ତା ଫେବୃଆରୀ୧୯ ପର୍ଯ୍ୟନ୍ତ ପର୍ଯ୍ୟାୟକ୍ରମେ ବିଭିନ୍ନ ଜିଲ୍ଲାରୁ ଟ୍ରକ୍ ଯୋଗେ ଚାଉଳ, ଗୁଆ, ନଡ଼ିଆ ଆସିବ। ଏହାକୁ ସାଦରେ ଗ୍ରହଣ କରି ଗୁଣ୍ଡିଚା ମନ୍ଦିରରେ ସଂରକ୍ଷିତ କରି ରଖାଯିବ। ପରେ ଏହା ସୁଆର ମହାସୁଆର ନିଯୋଗକୁ ହସ୍ତାନ୍ତର କରାଯିବ। ପ୍ରତିଦିନ ୭୦୦ରୁ ୮୦୦ କ୍ୱିଣ୍ଟାଲ ଚାଉଳ ଗ୍ରହଣ ପାଇଁ ଲକ୍ଷ୍ୟ ରଖାଯାଇଛି। ବୁଧବାର ଦେବଗଡ଼ ଓ ଜଗତ୍‌ସିଂହପୁର ଜିଲ୍ଲାରୁ ୬୦୦ରୁ ୭୦୦ କ୍ୱିଣ୍ଟାଲ ଅରୁଆ ଚାଉଳ ସମେତ ଗୁଆ ଓ ନଡ଼ିଆ ଆସିଥିବା ଜଣାପଡ଼ିଛି।

ଗତ ୧୭ ତାରିଖରେ ଶ୍ରୀମନ୍ଦିର ପରିକ୍ରମା ପ୍ରକଳ୍ପକୁ ଲୋକାର୍ପଣ କରିଛନ୍ତି ମୁଖ୍ୟମନ୍ତ୍ରୀ ନବୀନ ପଟ୍ଟନାୟକ। ଏହି ଲୋକାର୍ପଣ ଉତ୍ସବରେ ସବୁ ଲୋକେ ପୁରୀ ଆସିବା ସମ୍ଭବ ନ ଥିବାରୁ ପ୍ରତି ପରିବାରରୁ ଗୁଆ ଓ ଅରୁଆ ଚାଉଳ ସଂଗ୍ରହ କରାଯିବା ଲାଗି ହୋଇଥିଲା ନିଷ୍ପତ୍ତି। ସେହି ଅନୁସାରେ, ଗତ ୬ ତାରିଖରେ ଓଡ଼ିଶାର ପୁରପଲ୍ଲୀରେ ଗଢ଼ିଥିଲା ଅର୍ପଣ ରଥ। ପ୍ରତିଟି ପରିବାର ଏଥିରେ ଉଦ୍‌ବୁଦ୍ଧ ହୋଇ ମହାପ୍ରଭୁଙ୍କ ଉଦ୍ଦେଶ୍ୟରେ ସମର୍ପଣ କରିଥିଲେ ଅରୁଆ ଚାଉଳ, ଗୁଆ ଓ ନଡ଼ିଆ। ପ୍ରାୟ ସପ୍ତାହେ ଧରି ଏହି କାର୍ଯ୍ୟକ୍ରମ ଗାଁଠୁ ସହର ଚାଲିଥିଲା। ତେବେ ଅର୍ପଣ ରଥରେ ସଂଗୃହୀତ ସାମଗ୍ରୀକୁ ନେଇ ଅଯଥା ବିବାଦ ଉଠାଇଥିଲେ ବିରୋଧୀ। ଏ ସମ୍ପର୍କରେ ଉପଜିଲ୍ଲାପାଳ ଭବତାରଣ ସାହୁ କହିଛନ୍ତି, ଅର୍ପଣ ରଥରେ ସଂଗ୍ରହ କରାଯାଇଥିବା ଗୁଆ, ଅରୁଆ ଚାଉଳ, ନଡ଼ିଆ ଆଦି ସାମଗ୍ରୀକୁ ଆଜିଠାରୁ ଶ୍ରୀମନ୍ଦିର ଅଫିସ ଗ୍ରହଣ କରୁଛି। ପ୍ରତିଦିନ ଦୁଇଟି ଜିଲ୍ଲାରୁ ଏହା ଆସିବ। ପ୍ରଥମ ଦିନ ଅର୍ଥାତ୍ ବୁଧବାର ଜଗତ୍‌ସିଂହପୁର ଏବଂ ଦେବଗଡ଼ ଜିଲ୍ଲାରୁ ବ୍ଲକୱାରୀ ଟ୍ରକ୍‌ରେ ଆସୁଛି। ଏ ସବୁକୁ ଓଜନ କରାଯାଇ ଗୁଣ୍ଡିଚା ମନ୍ଦିରରେ ରଖାଯାଉଛି। ଜିଲ୍ଲାରୁ ଆସିଥିବା ପ୍ରତିନିଧିଙ୍କୁ କେତେ ସାମଗ୍ରୀ ଆଣିଥିଲେ, ତାହାର ରସିଦ୍ ମଧ୍ୟ ଦିଆଯାଉଛି ବୋଲି ଉପଜିଲ୍ଲାପାଳ କହିଛନ୍ତି।

୧.୭୫ କୋଟି ଟପିଲା 'ଅର୍ପଣ' ଅର୍ଥ

ପୁରୀ, ୨୪।୧ (ସମିସ): ଅର୍ପଣ ରଥରେ ସଂଗୃହୀତ ଭକ୍ତଙ୍କ ଦାନ ଅର୍ଥ ଶ୍ରୀମନ୍ଦିରକୁ ଆସୁଛି। ଏଥିପାଇଁ ଶ୍ରୀମନ୍ଦିର ପ୍ରଶାସନ କାର୍ଯ୍ୟାଳୟରେ କାଉଣ୍ଟର୍ ଖୋଲାଯାଇଛି। ତେବେ ବୁଧବାର ସୁଦ୍ଧା ଏହି ଦାନଅର୍ଥ ପ୍ରାୟ ୧ କୋଟି ୭୮ ଲକ୍ଷ ଟଙ୍କାରେ ପହଞ୍ଚିଛି। ସୋମବାର ପ୍ରଥମ ଦିନରେ ପ୍ରାୟ ୫୦ ଲକ୍ଷ, ମଙ୍ଗଳବାର ଦ୍ୱିତୀୟ ଦିନରେ ପ୍ରାୟ ୧ କୋଟି ଟଙ୍କା ଆସିଥିବା ବେଳେ ବୁଧବାର ପ୍ରାୟ ୨୫ଲକ୍ଷରୁ ଅଧିକ ଟଙ୍କା ଆସିଛି। ସମ୍ପୃକ୍ତ ଜିଲ୍ଲାର ପ୍ରତିନିଧିମାନେ ଆସି ଏହି ଟଙ୍କା ଦେଇ ରସିଦ୍ ନେଉଛନ୍ତି। ଏଥିପାଇଁ ଶ୍ରୀମନ୍ଦିର କାର୍ଯ୍ୟାଳୟରେ ସ୍ୱତନ୍ତ୍ର ଡୋନେସନ୍ ସେଲ୍ ଖୋଲାଯାଇଛି। ସଂଗୃହୀତ ଅର୍ଥ ରାଶି ଶ୍ରୀମନ୍ଦିର ବ୍ୟାଙ୍କ ଆକାଉଣ୍ଟରେ ଜମା କରାଯିବ।

■ 'ୟ-ଟି' ଅଧ୍ୟକ୍ଷଙ୍କୁ ଭେଟି ଗୁହାରି କରିଥିଲେ ଅସହାୟ ବୃଦ୍ଧା

ଦିନକରେ ମିଳିଲା ମୁଖ୍ୟମନ୍ତ୍ରୀ ରିଲିଫ ପାଣ୍ଡିରୁ ସହାୟତା

ପାରଳାଖେମୁଣ୍ଡି, ୨୪।୧(ସମିସ): ମଙ୍ଗଳବାର ଦିନ ଗଜପତି ଜିଲ୍ଲା ଗସ୍ତରେ ଆସିଥିଲେ 'ୟ-ଟି' ଅଧ୍ୟକ୍ଷ କାର୍ତ୍ତିକ ପାଣ୍ଡିଆନ। ସେ କାଶୀନଗରରେ ଆୟୋଜିତ ଜନସମାବେଶରେ ଯୋଗ ଦେବାପାଇଁ ଯାଉଥିବା ସମୟରେ କାଶୀନଗର ସହରର ୧ ନମ୍ବର ୱାର୍ଡ ଅନ୍ତର୍ଗତ ଦଳିତ ସାହି (ମାଲା ସାହି)ର ଜଣେ ବୃଦ୍ଧା ବି.ସନ୍ନ୍ୟାସୀ ଆମ୍ମା (୬୦) ତାଙ୍କ କାର୍ ନିକଟକୁ ଯାଇ ଭେଟି ଗୁହାରି କରିଥିଲେ। କାର୍ଯ୍ୟବ୍ୟସ୍ତତାରେ ଶ୍ରୀ ପାଣ୍ଡିଆନ ଥିଲେ ମଧ୍ୟ ବୃଦ୍ଧାଙ୍କ କଥା ଶୁଣିଥିଲେ। ଏନେଇ ସେ ମୁଖ୍ୟମନ୍ତ୍ରୀ ନବୀନ ପଟ୍ଟନାୟକଙ୍କୁ ଅବଗତ କରିଥିଲେ। ମୁଖ୍ୟମନ୍ତ୍ରୀ ତୁରନ୍ତ ବୃଦ୍ଧାଙ୍କୁ ସହାୟତା ରାଶି ପ୍ରଦାନ କରିବା ପାଇଁ ଜିଲ୍ଲା ପ୍ରଶାସନକୁ ନିର୍ଦ୍ଦେଶ ଦେଇଥିଲେ। ତଦନୁଯାୟୀ ମଙ୍ଗଳବାର ବୃଦ୍ଧାଙ୍କ ତଥ୍ୟ ବାହାର କରି ମୁଖ୍ୟମନ୍ତ୍ରୀଙ୍କ ନିର୍ଦ୍ଦେଶ ପ୍ରକାରେ ମୁଖ୍ୟମନ୍ତ୍ରୀ ରିଲିଫ ପାଣ୍ଡିରୁ ତିରିଶି ହଜାର ଟଙ୍କା ପ୍ରଦାନ କରିଛନ୍ତି ଗଜପତି ଜିଲ୍ଲାପାଳ ସ୍ମୃତି ରଞ୍ଜନ ପ୍ରଧାନ। ଏହି ଅବସରରେ ଅନ୍ୟମାନଙ୍କ ମଧ୍ୟରେ ଅତିରିକ୍ତ ଜିଲ୍ଲାପାଳ (ରାଜସ୍ୱ) ବୀରେନ୍ଦ୍ର କୁମାର ଦାସ, ଅତିରିକ୍ତ ଜିଲ୍ଲାପାଳ ରାଜେନ୍ଦ୍ର ମିଞ୍ଜ, ଡେପୁଟି କଲେକ୍ଟର ଜ୍ଞାନରଞ୍ଜନ ମାଝୀ, କାଶୀନଗର ଏନ୍‌ଏସି ନିର୍ବାହୀ ଅଧିକାରୀ ଭାଗବତ ସାହୁ ପ୍ରମୁଖ ଉପସ୍ଥିତ ଥିଲେ। ସହାୟତା ରାଶି ପାଇବା ପରେ ବି.ସନ୍ନ୍ୟାସୀ ଆମ୍ମା ମୁଖ୍ୟମନ୍ତ୍ରୀ, 'ୟ-ଟି' ଅଧ୍ୟକ୍ଷ, ଗଜପତି ଜିଲ୍ଲା ପ୍ରଶାସନ ଏବଂ କାଶୀନଗର ଏନ୍‌ଏସି ନିର୍ବାହୀ ଅଧିକାରୀଙ୍କୁ ଧନ୍ୟବାଦ ଦେଇଛନ୍ତି। ଏପରି ତୁରନ୍ତ ସହାୟତା ରାଶି ପ୍ରଦାନ କରାଯିବ ବୋଲି ସେ କେବେ ଭାବି ନଥିଲେ ବୋଲି କହିଛନ୍ତି।

ସୂଚନା ଯୋଗ୍ୟ ଯେ ସନ୍ନ୍ୟାସୀ ଆମ୍ମାଙ୍କ କେହି ନଥିବା ବେଳେ ସେ ଚାଳଘରେ ରହୁଛନ୍ତି। ସରକାରୀ ସହାୟତା ଭାବେ ତାଙ୍କୁ ୫କେଜି ଚାଉଳ ୫୦୦ଟଙ୍କା ଭତ୍ତା ମିଳୁଛି। ଗୁଜୁରାଣ ମେଣ୍ଟାଇବା ସମ୍ପର୍କରେ 'ୟ-ଟି' ଅଧ୍ୟକ୍ଷଙ୍କୁ ଗୁହାରି କରିଥିଲେ।

କଲେଜ ରୂପାନ୍ତରଣ ବିଷୟରେ ଜାଣିବେ ଛାତ୍ରଛାତ୍ରୀ

ଭୁବନେଶ୍ୱର,୨୪।୧(ସମିସ): ଏଣିକି ନିଜ କଲେଜ ରୂପାନ୍ତରଣ ବିଷୟରେ ଜାଣିବେ ଛାତ୍ରଛାତ୍ରୀ। ପରିବର୍ତ୍ତିତ ଭିତ୍ତିଭୂମି ସମ୍ପର୍କରେ ଅବଗତ ହେବେ। 'ୟ-ଟି' ଉପକ୍ରମରେ ଯୋଗାଇ ଦିଆଯାଉଥିବା ଅର୍ଥରାଶି ଓ ଅନ୍ୟାନ୍ୟ ସୁବିଧା ମଧ୍ୟ ଜାଣିବେ। କଲେଜ ଭିତ୍ତିଭୂମି ଓ ଆନୁଷଙ୍ଗିକ ସୁବିଧା ପାଇଁ ହେଇଥିବା ଖର୍ଚ୍ଚ ପ୍ରକ୍ରିୟା ମଧ୍ୟ ଛାତ୍ରଛାତ୍ରୀଙ୍କୁ ଅବଗତ କରାଯିବ। ଫଳରେ ସମସ୍ତ କାର୍ଯ୍ୟର ସ୍ୱଚ୍ଛତା ସମ୍ପର୍କରେ ଛାତ୍ରଛାତ୍ରୀ ଅବଗତ ହୋଇପାରିବେ। ଏହି ସମସ୍ତ ବିଷୟକୁ ଛାତ୍ରଛାତ୍ରୀଙ୍କୁ ଅବଗତ କରିବା ପାଇଁ ସମସ୍ତ ସରକାରୀ ମହାବିଦ୍ୟାଳୟ ଅଧ୍ୟକ୍ଷଙ୍କୁ ଉଚ୍ଚଶିକ୍ଷା ବିଭାଗର ସମୀକ୍ଷା ବୈଠକରେ ନିର୍ଦ୍ଦେଶ ଦିଆଯାଇଛି। ଏହାସହ ରୂପାନ୍ତରଣ ପରବର୍ତ୍ତୀ ଫଟୋ ସାମସ୍ ପୋର୍ଟାଲରେ ଅପଲୋଡ୍ କରିବା ସହ ଓ ଡକ୍ୟୁମେଣ୍ଟ ତିଆରି କରିପାରିବେ ବୋଲି ବିଭାଗୀୟ ସଚିବ ଅରବିନ୍ଦ ଅଗ୍ରୱାଲ ସୂଚନା ଦେଇଛନ୍ତି। ଏହାସହ ରାଜ୍ୟର ସମସ୍ତ ମହାବିଦ୍ୟାଳୟରେ ଚାଲୁଥିବା ରୂପାନ୍ତରଣ କାର୍ଯ୍ୟକୁ ଫେବୃଆରୀ ୧୦ ତାରିଖ ସୁଦ୍ଧା ସାରିବାକୁ ନିର୍ଦ୍ଦେଶ ଦେଇଛନ୍ତି।

'ଆକାଶବାଣୀ'ରେ ଜାତୀୟ ସର୍ବଭାଷା କବି ସମ୍ମିଳନୀ ପ୍ରସାରଣ ଆଜି

ଭୁବନେଶ୍ୱର, ୨୪।୧ (ସମିସ): ପ୍ରତିବର୍ଷ ପରି ଏବର୍ଷ ମଧ୍ୟ ଆକାଶବାଣୀ ଦ୍ୱାରା ସର୍ବଭାଷା କବି ସମ୍ମିଳନୀ ଗଣତନ୍ତ୍ର ଦିବସର ପୂର୍ବ ସଂଧ୍ୟାରେ ପ୍ରସାରଣ କରାଯିବ। ସମ୍ବିଧାନ ସ୍ୱୀକୃତ ସମସ୍ତ ୨୨ଟି ଭାଷାରେ ମନୋନୀତ କବିତା ଏଥିରେ ଅନ୍ତର୍ଭୁକ୍ତ। ଦେଶର ସମସ୍ତ କେନ୍ଦ୍ର ମନୋନୀତ କବିତାଗୁଡ଼ିକୁ ମୂଳ କବିତା ସହ ନିଜ ନିଜ ରାଜ୍ୟର ଭାଷାରେ ଅନୁବାଦ କରି ପ୍ରସାରଣ କରିବେ। ଏହି ସମସ୍ତ କବିତାଗୁଡ଼ିକର ହିନ୍ଦୀ ଅନୁବାଦ ଆକାଶବାଣୀ ଦିଲ୍ଲୀ ଏବଂ ସମସ୍ତ ହିନ୍ଦୀ ଭାଷା କେନ୍ଦ୍ରରୁ କରାଯାଇଛି। ଏହି ସମାରୋହ ଗତ ୫ ତାରିଖରେ ରାଞ୍ଚି ବିଶ୍ୱବିଦ୍ୟାଳୟର ଆର୍ଯ୍ୟଭଟ୍ଟ ଅଡିଟୋରିୟମ୍‌ରେ ଅନୁଷ୍ଠିତ ହୋଇଥିଲା। ଏଥିରେ ଆକାଶବାଣୀର ମୁଖ୍ୟ ମହାନିର୍ଦ୍ଦେଶକ ଡ. ବସୁଧା ଗୁପ୍ତା ଉପସ୍ଥିତ ଥିଲେ। ସମ୍ମିଳନୀରେ ଓଡ଼ିଶାର ଯୁବକବି ମହାଦେବ ପ୍ରଧାନଙ୍କୁ ତାଙ୍କ କବିତା 'ଇତିହାସ ଗୋଟେ ମଣିଷର' ପାଇଁ ଆକାଶବାଣୀ ତରଫରୁ ମନୋନୀତ କରାଯାଇଥିଲା। ଆଜି ରାତି ୧୦ଟାରେ ଆକାଶବାଣୀ କଟକ ତଥା ଓଡ଼ିଶାରେ ଥିବା ସମସ୍ତ ବେତାର କେନ୍ଦ୍ର ମାଧ୍ୟମରେ ଏହି କାର୍ଯ୍ୟକ୍ରମର ଓଡ଼ିଆ ଅନୁସୃଜନ ଶୁଣିପାରିବେ। ଆକାଶବାଣୀ କଟକ କେନ୍ଦ୍ରର ପ୍ରସାରଣ ଅଧିକାରୀ ପ୍ରଜ୍ଞା ପାରମିତା ସାହୁ ଏହି କାର୍ଯ୍ୟକ୍ରମର ଉପସ୍ଥାପନା ଓ ପରିଚାଳନା କରିଛନ୍ତି।

■ ଓଡ଼ିଆ ବିଶ୍ୱବିଦ୍ୟାଳୟ ଉଦ୍‌ଘାଟନ

ଡାକ୍ତରଖାନା ଶଯ୍ୟାରୁ ଦାମଙ୍କ ପ୍ରଶଂସା

ଭୁବନେଶ୍ୱର,୨୪।୧(ସମିସ): ବୁଧବାର ସତ୍ୟବାଦୀଠାରେ ଓଡ଼ିଆ ବିଶ୍ୱବିଦ୍ୟାଳୟ ଲୋକାର୍ପଣ ହୋଇଛି। ଏହାକୁ ନେଇ ପୂର୍ବତନ ମନ୍ତ୍ରୀ ତଥା ବରିଷ୍ଠ ରାଜନେତା ଡ. ଦାମୋଦର ରାଉତ ମୁଖ୍ୟମନ୍ତ୍ରୀ ନବୀନ ପଟ୍ଟନାୟକଙ୍କୁ ଭୂରିଭୂରି ପ୍ରଶଂସା କରିଛନ୍ତି। ଅସୁସ୍ଥତା ପାଇଁ ହସ୍ପିଟାଲ୍‌ରେ ଚିକିତ୍ସିତ ହେଉଥିବା ଡ. ରାଉତ ହସ୍ପିଟାଲ୍ ଶଯ୍ୟାରୁ ଏକ ଭିଡିଓ ବାର୍ତ୍ତାରେ କହିଛନ୍ତି ଯେ ଏହି ବିଶ୍ୱବିଦ୍ୟାଳୟ ପଞ୍ଚସଖା ପୀଠ ଭାବେ ସର୍ବଜନବିଦିତ। ଏହିଠାରୁ ଭାଷା ସାହିତ୍ୟର ଯାତ୍ରା ଆରମ୍ଭ ହୋଇଥିଲା। ଏଭଳି ସ୍ଥାନରେ ମୁଖ୍ୟମନ୍ତ୍ରୀ ନବୀନ ପଟ୍ଟନାୟକ ଆଜି ଓଡ଼ିଆ ବିଶ୍ୱବିଦ୍ୟାଳୟ ଉଦ୍‌ଘାଟନ କରିଛନ୍ତି। ଏହା ସମଗ୍ର ଓଡ଼ିଶା ପାଇଁ ଗର୍ବ ଓ ଗୌରବର ବିଷୟ ବୋଲି ଡ. ରାଉତ କହିଛନ୍ତି।

ନିଶା ନିବାରଣ କେନ୍ଦ୍ରରେ ଅନ୍ତେବାସୀଙ୍କୁ ପିଟିପିଟି ହତ୍ୟା !

ଭଦ୍ରକ, ୨୪।୧(ସମିସ): ଭଦ୍ରକ ସହର ଉପକଣ୍ଠ ଚିଙ୍ଗୁଡ଼ିପୁର କେନାଲ ଛକ ନିକଟରେ ଥିବା ଘରୋଇ ନିଶା ନିବାରଣ କେନ୍ଦ୍ର(ବାସ୍ତବ ଇଣ୍ଡିଆ)ରେ ଜଣେ ଅନ୍ତେବାସୀଙ୍କୁ ପିଟିପିଟି ହତ୍ୟା କରାଯାଇଥିବା ଅଭିଯୋଗ ଚର୍ଚ୍ଚାର ବିଷୟ ହୋଇଛି। ମୃତକ ହେଲେ, ଯାଜପୁର ଜିଲ୍ଲା ସଦର ଥାନା ଅଧୀନ ବ୍ରାହ୍ମଣ ବଛୁପୁର ଗାଁର କେଦାରନାଥ ପରିଡ଼ା (୩୪)। ଏହି ଘଟଣାରେ ପୁଲିସ ଉକ୍ତ କେନ୍ଦ୍ରର ମାଲିକ ନିରଞ୍ଜନ ସାହୁକୁ ଅଟକ ରଖିବା ସହ କେନ୍ଦ୍ରକୁ ସିଲ୍ କରିଦେଇଛି। ସୂଚନାନୁଯାୟୀ, ଗତ ଜାନୁଆରୀ ୪ ତାରିଖରେ କେଦାରନାଥଙ୍କୁ ତାଙ୍କ ପରିବାରଲୋକ ଏହି ନିଶାନିବାରଣ କେନ୍ଦ୍ରରେ ଭର୍ତ୍ତି କରାଇଥିଲେ। କିଛି ଦିନ ତଳେ ପରିବାରଲୋକେ ତାଙ୍କୁ ଦେଖା କରିବାକୁ ଆସିଥିବା ବେଳେ କେନ୍ଦ୍ରର କର୍ମଚାରୀମାନେ ତାଙ୍କୁ ସିଧାସଳଖ ଭେଟିବାକୁ ନ ଦେଇ ସିସିଟିଭି ଜରିଆରେ ଦେଖାଇଥିଲେ। ତେବେ ମଙ୍ଗଳବାର ସନ୍ଧ୍ୟାରେ କେଦାରନାଥ ଅସୁସ୍ଥ ହୋଇପଡ଼ିଥିବା ନେଇ କେନ୍ଦ୍ର

ମାଲିକ ଅଟକ, ନିଶା ନିବାରଣ କେନ୍ଦ୍ର ସିଲ୍
ସମସ୍ତ ଅନ୍ତେବାସୀଙ୍କ ପରିବାରକୁ ଗଲା ଖବର

ପକ୍ଷରୁ ତାଙ୍କ ପରିବାରଲୋକଙ୍କୁ ଖବର ଦିଆଯାଇଥିଲା। ପରେ ପୁଣି ନିଶା ନିବାରଣ କେନ୍ଦ୍ରର କର୍ମଚାରୀମାନେ ତାଙ୍କ ପରିବାରଲୋକଙ୍କୁ ଜଣାଇଥିଲେ ଯେ ଭଦ୍ରକ ଜିଲ୍ଲା ମୁଖ୍ୟ ଚିକିତ୍ସାଳୟରେ ତାଙ୍କର ମୃତ୍ୟୁ ଘଟିଛି। ତେବେ କେଦାରଙ୍କ ଶରୀରର ବିଭିନ୍ନ ସ୍ଥାନରେ ମାଡ଼ ଓ କ୍ଷତ ଚିହ୍ନ ଥିବାରୁ ତାଙ୍କୁ ପିଟି ପିଟି ହତ୍ୟା କରାଯାଇଛି ବୋଲି ମୃତକଙ୍କ ବଡ଼ଭାଇ ସୁଦର୍ଶନ ପରିଡ଼ା ଧାମନଗର ଥାନାରେ ଏତଲା ଦେଇଛନ୍ତି। ଖବର ପାଇ ଧାମନଗର ଏସ୍‌ଡିପିଓ ରମେଶ ସିଂ ଘଟଣାସ୍ଥଳରେ ପହଞ୍ଚି ଉକ୍ତ କେନ୍ଦ୍ରକୁ ସିଲ୍ କରିଛନ୍ତି। ସାଇଣ୍ଟିଫିକ୍ ଟିମ୍ ମଧ୍ୟ ଘଟଣାସ୍ଥଳରେ ପହଞ୍ଚି ଯାଞ୍ଚ କରିଛି।

ଅନ୍ୟପକ୍ଷରେ ଉକ୍ତ ନିଶା ନିବାରଣ କେନ୍ଦ୍ରର ସମସ୍ତ ଅନ୍ତେବାସୀଙ୍କ ପରିବାରକୁ ଖବର କରାଯାଇ ସେମାନଙ୍କ ସମ୍ପର୍କୀୟଙ୍କୁ ଘରକୁ ନେବାକୁ କୁହଯାଇଥିବା ଜଣାଯାଇଛି। ଅନ୍ୟ ଅନ୍ତେବାସୀମାନେ ଅଭିଯୋଗ କରିଛନ୍ତି ଯେ, ବାସ୍ତବ ନିଶା ନିବାରଣ କେନ୍ଦ୍ରରେ ଅକଥନୀୟ ନିର୍ଯାତନା ଦେବା ସହ ସେମାନଙ୍କୁ ଖାଇବାକୁ ଦିଆଯାଉନାହିଁ।

ଅଶୁଭ ଶ୍ରଦ୍ଧାଞ୍ଜଳି

✓ ମତାଇ ବାଇପାଇ
ଆବିର୍ଭାବ: ୧୧.୦୪.୧୯୫୩
ତିରୋଧାନ: ୨୬.୦୯.୨୦୨୩
ଦେଓଗାଁ, ମଗୁଆ, ମୟୂରଭଞ୍ଜ
ଆପଣଙ୍କ ଅବର୍ତ୍ତମାନରେ ଯେଉଁ

ଶ୍ରୀକ୍ଷେତ୍ର ସିଟି

୨୪/୧/୨୦୨୪ (ବୁଧବାର) ଶ୍ରୀଜଗନ୍ନାଥଙ୍କ ହୁଣ୍ଡିରେ ସମର୍ପଣ

ଟ. ୩,୬୫,୫୯୧/- ସୁନା: ୦୧.୬୦୦ ଗ୍ରାମ୍ ରୁପା: ୨୬.୮୦୦ ଗ୍ରାମ୍

ରୂପାନ୍ତରଣରେ ବଦଳିଛି ୫୩ ସ୍କୁଲର ରୂପ

ପୁରୀ, ୨୪।୧(ସମିସ):

ଶିକ୍ଷାର ବିକାଶ ଉପରେ ସ୍ୱତନ୍ତ୍ର ଫୋକସ ଦେଉଛନ୍ତି ରାଜ୍ୟ ସରକାର। '୫-ଟି' ଉପକ୍ରମରେ ହାଇସ୍କୁଲଗୁଡ଼ିକର ରୂପାନ୍ତରଣ କରାଯାଉଛି। ରୂପାନ୍ତରିତ ପ୍ରତ୍ୟେକ ସ୍କୁଲରେ ଛାତଛାତ୍ରୀଙ୍କ ପାଠପଢ଼ା ସାଙ୍ଗକୁ ଖେଳକୁଦ, କମ୍ପ୍ୟୁଟର ଏବଂ ଇ-ଲାଇବ୍ରେରୀ ଭଳି ଅତ୍ୟାଧୁନିକ ସେବା ସୁବିଧା ଉପଲବ୍ଧ ହେଉଛି। '୫-ଟି' ହାଇସ୍କୁଲ ରୂପାନ୍ତରଣ କାର୍ଯ୍ୟକ୍ରମର ଚତୁର୍ଥ ପର୍ଯ୍ୟାୟରେ ପୁରୀ ଜିଲ୍ଲାର ୫୩ଟି ହାଇସ୍କୁଲ ରୂପାନ୍ତରିତ ହୋଇଛି। ବୁଧବାର ପୁରୀ ସଦର ବ୍ଲକ ବାଲିଗୁଆଳିସ୍ଥିତ ଓଡ଼ିଶା ଆଦର୍ଶ ବିଦ୍ୟାଳୟ (ଓଏଭି) ପରିସରରେ ଲୋକାର୍ପଣ କାର୍ଯ୍ୟକ୍ରମ ଅନୁଷ୍ଠିତ ହୋଇଥିଲା। ମୁଖ୍ୟମନ୍ତ୍ରୀ ନବୀନ ପଟ୍ଟନାୟକ ଆଭାସୀ ମାଧ୍ୟମରେ ଯୋଗଦେଇ ସ୍କୁଲଗୁଡ଼ିକୁ ଲୋକାର୍ପିତ କରିଥିଲେ। ମୁଖ୍ୟମନ୍ତ୍ରୀ ଛାତ୍ରଛାତ୍ରୀମାନଙ୍କୁ ଉଦ୍‌ବୋଧନ ଦେଇ କହିଥିଲେ ଯେ, ସ୍କୁଲରୁ ହିଁ ଗୋଟିଏ ଜାତିର ଭବିଷ୍ୟତ ନିର୍ମାଣ ହୋଇଥାଏ। ରୂପାନ୍ତରିତ ସ୍କୁଲରେ ପିଲାଙ୍କ ସଫଳ ଭବିଷ୍ୟତ ପାଇଁ ସବୁ ସୁଯୋଗ ରହିଛି। ଆଜିର ପିଲାମାନେ ଆଗାମୀ ଦିନରେ ନୂଆ ଓଡ଼ିଶା, ସଶକ୍ତ ଓଡ଼ିଶାର ସାରଥୀ ହେବେ ବୋଲି ମୁଖ୍ୟମନ୍ତ୍ରୀ ଦୃଢ଼ ଆଶା ଓ ବିଶ୍ୱାସ ପ୍ରକଟ କରିଥିଲେ। ଏହି ଅବସରରେ ଓଏଭିର ସପ୍ତମ ଶ୍ରେଣୀ ଛାତ୍ରୀ ବିଶ୍ୱରୂପା ମିଶ୍ର ସ୍କୁଲ ରୂପାନ୍ତରଣକୁ ପ୍ରଶଂସା କରିଥିଲେ। ଏହି ରୂପାନ୍ତରଣ ଦ୍ୱାରା ସ୍କୁଲର ସ୍ୱରୂପ ବଦଳିଯାଇଛି। ଏବେ ସ୍କୁଲ ପରିବେଶ ବହୁତ ଭଲ ଲାଗୁଛି। ସମସ୍ତ ପ୍ରକାର ଅତ୍ୟାଧୁନିକ ସୁବିଧା ରହିଥିବାରୁ ପାଠ ପଢ଼ିବାକୁ ଆଗ୍ରହ ବଢୁଛି। ଛାତ୍ରଛାତ୍ରୀଙ୍କ ପାଇଁ ପୃଥକ୍ ଶୌଚାଳୟ ସାଙ୍ଗକୁ ଅତ୍ୟାଧୁନିକ ଲାବରେଟୋରି ବି କରାଯାଇଛି ବୋଲି କହିବା ସହ ଭବିଷ୍ୟତରେ ଜଣେ ଡାକ୍ତର (ହୃଦ୍‌ରୋଗ ବିଶେଷଜ୍ଞ) ହେବାକୁ ଲକ୍ଷ୍ୟ ରଖିଥିବା ମୁଖ୍ୟମନ୍ତ୍ରୀଙ୍କୁ କହିଥିଲେ। '୫-ଟି' ଅଧକ୍ଷ କାର୍ତ୍ତିକ ପାଣ୍ଡିଆନ ଏହି ଆଭାସୀ କାର୍ଯ୍ୟକ୍ରମକୁ ସଞ୍ଚାଳନ କରିଥିଲେ।

ଏହି ଲୋକାର୍ପଣ କାର୍ଯ୍ୟକ୍ରମରେ ମନ୍ତ୍ରୀ ତୁଷାରକାନ୍ତି ବେହେରା ଯୋଗଦେଇ କହିଥିଲେ ଯେ, ବିଦ୍ୟାଳୟଗୁଡ଼ିକର ରୂପାନ୍ତରୀକରଣ ଫଳରେ ଏବେ ଘରୋଇ ବିଦ୍ୟାଳୟ ପିଲା ସରକାରୀ ବିଦ୍ୟାଳୟମୁହାଁ ହେଲେଣି। ବର୍ତ୍ତମାନର ବିକାଶର ଯୁଗ। ୭ ଦିନ ପୂର୍ବରୁ ମୁଖ୍ୟମନ୍ତ୍ରୀ ଶ୍ରୀମନ୍ଦିର ପରିକ୍ରମା ପ୍ରକଳ୍ପ ଲୋକାର୍ପଣ କରିଥିଲେ, ଯାହାକି ସମସ୍ତଙ୍କୁ ଆକର୍ଷିତ କରିପାରିଛି। ସରକାର ଶିକ୍ଷା ଭିତ୍ତିଭୂମିକୁ ସୁଦୃଢ଼ କରୁଛନ୍ତି। ଏହାଦ୍ୱାରା ପିଲାମାନଙ୍କୁ ଶିକ୍ଷା କ୍ଷେତ୍ରରେ ବଡ଼ ସଫଳତା ଆଣିବାରେ ସହାୟକ ହେବ ବୋଲି ମନ୍ତ୍ରୀ ଶ୍ରୀ ବେହେରା କହିଥିଲେ। ଅନ୍ୟମାନଙ୍କ ମଧ୍ୟରେ ନିମାପଡ଼ା ବିଧାୟକ ସମୀର ରଞ୍ଜନ ଦାଶ, ସତ୍ୟବାଦୀ ବିଧାୟକ ଉମାକାନ୍ତ ସାମନ୍ତରାୟ, ପିପିଲି ବିଧାୟକ ରୁଦ୍ରପ୍ରତାପ ମହାରଥୀ, ପୁରୀ ବିଧାୟକ ଜୟନ୍ତ କୁମାର ଷଡ଼ଙ୍ଗୀ, ଜିଲ୍ଲାପାଳ ସମର୍ଥ ବର୍ମା ମଞ୍ଚାସୀନ ଥିଲେ। ଜିଲ୍ଲାପାଳ ଶ୍ରୀ ବର୍ମା ସମସ୍ତଙ୍କୁ ସ୍ୱାଗତ ସହ ପୁରୀ ଜିଲ୍ଲାର ବିଦ୍ୟାଳୟ ରୂପାନ୍ତରଣ ସମ୍ପର୍କରେ ସୂଚନା ଦେଇଥିଲେ। କାର୍ଯ୍ୟକ୍ରମରେ ଜିଲ୍ଲାସ୍ତରୀୟ ଅଧିକାରୀଙ୍କ ସମେତ ବିଭିନ୍ନ ବିଦ୍ୟାଳୟର ଶିକ୍ଷକ ଶିକ୍ଷୟିତ୍ରୀ ଓ ଛାତ୍ରଛାତ୍ରୀ ଯୋଗଦେଇଥିଲେ।

- ସ୍ମାର୍ଟ ଶ୍ରେଣୀଗୃହ ଦେଉଛି ସ୍ମାର୍ଟ ଅନୁଭୂତି
- କମ୍ପ୍ୟୁଟର, ଲାବ୍, ଇ-ଲାଇବ୍ରେରୀ ଛାତ୍ରଛାତ୍ରୀଙ୍କୁ କରୁଛି ଆକର୍ଷିତ
- ଉନ୍ନତ ଖେଳ ପଡ଼ିଆ କ୍ରୀଡ଼ା ପ୍ରତି ଆଗ୍ରହ ଦେଖାଉଛି

ସୂଚନାଥାଉ କି, ପୁରୀ ଜିଲ୍ଲାରେ ତୃତୀୟ ପର୍ଯ୍ୟାୟସୁଦ୍ଧା ୨୪୯ ହାଇସ୍କୁଲକୁ ରୂପାନ୍ତରଣ କରାଗଲାଣି। ବୁଧବାର ଲୋକାର୍ପିତ ହୋଇଥିବା ସ୍କୁଲଗୁଡ଼ିକ ମଧ୍ୟରେ ଅସ୍ତରଙ୍ଗ ବ୍ଲକର ୨ଟି, ବ୍ରହ୍ମଗିରି ୫, ଗୋପ ୧୦, ପିପିଲି ୨, ସତ୍ୟବାଦୀ ୪, କୃଷ୍ଣପ୍ରସାଦ ୧୨, ଡେଲାଙ୍ଗ ୨, କାକଟପୁର ୨, କଣାସ ୧, ନିମାପଡ଼ା ୮ ଓ ପୁରୀ ସଦର ବ୍ଲକର ୫ଟି ବିଦ୍ୟାଳୟ ରହିଛି। ରୂପାନ୍ତରିତ ହୋଇଥିବା ପ୍ରତ୍ୟେକ ସ୍କୁଲରେ ଛାତଛାତ୍ରୀଙ୍କ ପାଠପଢ଼ା ସାଙ୍ଗକୁ ଖେଳକୁଦ, କମ୍ପ୍ୟୁଟର ଏବଂ ଇ-ଲାଇବ୍ରେରୀ, ଉନ୍ନତ ଖେଳପଡ଼ିଆ ଭଳି ଅତ୍ୟାଧୁନିକ ସେବା ସୁବିଧା ଉପଲବ୍ଧ କରାଯାଇଛି।

ଉଲ୍ଲେଖଯୋଗ୍ୟ, ପ୍ରଥମ ପର୍ଯ୍ୟାୟରେ ପୁରୀ ଜିଲ୍ଲାର ୪୮ଟି, ଦ୍ୱିତୀୟ ପର୍ଯ୍ୟାୟରେ ୯୫ଟି, ତୃତୀୟ ପର୍ଯ୍ୟାୟରେ ୫୩ଟି ସ୍କୁଲ ରୂପାନ୍ତରିତ ହୋଇଥିଲା। ଏହି ରୂପାନ୍ତରଣରେ ବଦଳିଯାଇଛି ସ୍କୁଲଗୁଡ଼ିକର ରୂପ। ଫଳରେ ସରକାରୀ ସ୍କୁଲ ଯେ କୌଣସି ଗୁଣରେ କମ୍ ନୁହେଁ ଏବଂ ଏଠାରେ ପାଠ ପଢ଼ିଲେ ସବୁକିଛି ସମ୍ଭବ ସେଭଳି ଆତ୍ମବିଶ୍ୱାସ ଛାତ୍ରଛାତ୍ରୀଙ୍କ ମଧ୍ୟରେ ବଢ଼ିଛି। ପ୍ରତ୍ୟେକ ସ୍କୁଲରେ ସ୍ମାର୍ଟ ଶ୍ରେଣୀଗୃହରେ ସ୍ମାର୍ଟ ଅନୁଭୂତି ସାଉଣ୍ଟୁଛନ୍ତି ଛାତ୍ରଛାତ୍ରୀ। ସେହିପରି ଇ-ଲାଇବ୍ରେରୀ, ବିଜ୍ଞାନ ଉଦ୍ୟାନ, ଖେଳ ପଡ଼ିଆ, ଛାତ୍ରଛାତ୍ରୀଙ୍କ ଲାଗି ପୃଥକ୍ ପରିଶ୍ରାଗାର କମ୍ପ୍ଲେକ୍ସ, କମ୍ପ୍ୟୁଟର ଲାବ୍ ବେଶ୍ ସହାୟକ ହେଉଛି।

ଆଜିଠୁ ଶ୍ରୀଜଗନ୍ନାଥ ଜାତୀୟ ଗାନ୍ଧୀ ଶିଳ୍ପ ବଜାର

ପୁରୀ, ୨୪।୧(ସମିସ): କେନ୍ଦ୍ର ସରକାରଙ୍କ ବିକାଶ ଆୟୁକ୍ତ, ବସ୍ତ୍ର ମନ୍ତ୍ରଣାଳୟ ପ୍ରାୟୋଜିତ ଓ ଶ୍ରୀ ଶ୍ରୀକ୍ଷେତ୍ର ସୂଚନା ପକ୍ଷରୁ ଆୟୋଜିତ ଶ୍ରୀଜଗନ୍ନାଥ ଜାତୀୟ ଗାନ୍ଧୀ ଶିଳ୍ପ ବଜାର-୨୦୨୪ (ଜାତୀୟ ହସ୍ତଶିଳ୍ପ ପ୍ରଦର୍ଶନୀ) ଗୁରୁବାରଠାରୁ ଫେବୃଆରୀ ୩ ତାରିଖ ପର୍ଯ୍ୟନ୍ତ ମହୋଦଧି ନିବାସ ବେଳାଭୂମିରେ ଅନୁଷ୍ଠିତ ହେବ। ଏଥିରେ ଭାରତର ବିଭିନ୍ନ ରାଜ୍ୟରୁ ୨୦୦ରୁ ଅଧିକ ହସ୍ତଶିଳ୍ପ କଳାକାର ସାମିଲ ହେବେ। ଏଥିରେ ବିଭିନ୍ନ ଘର ସଜେଇବା ଉପକରଣଠାରୁ ଆରମ୍ଭ କରି ବାହାର ରାଜ୍ୟର ହସ୍ତକଳା କାରିଗରୀ ଦେଖିବା ସହିତ କିଣି ହେବ। ଗୁରୁବାର ଅପରାହ୍ନ ୫ଟାରେ ଏହାକୁ କେନ୍ଦ୍ର ବୟନ ଓ ରେଳ ମନ୍ତ୍ରଣାଳୟ ରାଜ୍ୟ ମନ୍ତ୍ରୀ ଦର୍ଶନା ବିକ୍ରମ ଜର୍‌ଦୋଶ ଅନ୍ୟ ଅତିଥିଙ୍କ ଗହଣରେ ଉଦ୍‌ଘାଟନ କରିବେ। ଉଦ୍‌ଘାଟନୀ ସନ୍ଧ୍ୟାରେ ବଲିଉଡ୍ କଳାକାର ତିଲକ୍ ଚକ୍ରବର୍ତ୍ତୀ ସଙ୍ଗୀତ ପରିବେଷଣ କରିବେ। ପ୍ରତ୍ୟେକ ସନ୍ଧ୍ୟାରେ ବିଭିନ୍ନ ସାଂସ୍କୃତିକ କାର୍ଯ୍ୟକ୍ରମ ଅନୁଷ୍ଠିତ ହେବ। ମେଳାରେ ବିଭିନ୍ନ ଖାଦ୍ୟ ଷ୍ଟଲର ମଜା ନେଇପାରିବେ ଦେଖଣାହାରୀ। ଏହି ଜାତୀୟ ହସ୍ତଶିଳ୍ପ ପ୍ରଦର୍ଶନୀ ବୁଲି ବାହାର ରାଜ୍ୟର ହସ୍ତକଳା କାରିଗରଙ୍କୁ ଉତ୍ସାହିତ କରିବା ଲାଗି ଶ୍ରୀ ଶ୍ରୀକ୍ଷେତ୍ର ସୂଚନାର ସାଧାରଣ ସମ୍ପାଦକ ରାଜେଶ କୁମାର ମହାନ୍ତି ନିବେଦନ କରିଛନ୍ତି।

ନାବାଳିକା ଦୁଷ୍କର୍ମକାରୀକୁ ୨୦ ବର୍ଷ କାରାଦଣ୍ଡ

ପୁରୀ, ୨୪।୧ (ସମିସ): ୨୦୧୯ ମସିହାରେ ସମୁଦ୍ରକୂଳ ଥାନା ଅଞ୍ଚଳରେ ଜଣେ ନାବାଳିକାଙ୍କୁ ହୋଇଥିବା ଅପହରଣ ଓ ଦୁଷ୍କର୍ମ ମାମଲାରେ ବୁଧବାର ଅଭିଯୁକ୍ତକୁ ଦଣ୍ଡାଦେଶ ହୋଇଛି। ଅଭିଯୁକ୍ତ ପି. ସିନୁକୁ ୨୦ବର୍ଷ ସଶ୍ରମ କାରାଦଣ୍ଡ ଓ ୨୦ହଜାର ଟଙ୍କା ଅର୍ଥରାଶିରେ ଦଣ୍ଡିତ କରାଯାଇଛି। ଅର୍ଥ ଅନାଦେୟ ଅଧିକ ୩ ମାସ କାରାଦଣ୍ଡ ଭୋଗିବା ଲାଗି ରାୟରେ ସ୍ପଷ୍ଟ କରାଯାଇଛି। ୧୨ଜଣ ସାକ୍ଷୀଙ୍କ ବୟାନକୁ ଆଧାର କରି ଆଡହକ୍ ଆଡିଶନଲ ଫାଷ୍ଟଟ୍ରାକ କୋର୍ଟର ବିଚାରପତି ଆର୍. ଏନ. ପଣ୍ଡା ଏହି ରାୟ ଦେଇଛନ୍ତି। ଅଭିଯୁକ୍ତ ପି. ସିନୁ ୨୦୧୯ ନଭେମ୍ବର ୨୪ ତାରିଖରେ ଜଣେ ନାବାଳିକାଙ୍କୁ ଅପହରଣ କରିଥିବା ନେଇ ୨୯ ତାରିଖରେ ଥାନାରେ ଅଭିଯୋଗ ହୋଇଥିଲା। ପୁଲିସ ଏକ ପକ୍ସୋ ମାମଲା ରୁଜୁ କରି ତଦନ୍ତ ଚଳାଇଥିବା ବେଳେ ଅଭିଯୋଗର ୫ ଦିନ ପରେ ଆନ୍ଧ୍ରପ୍ରଦେଶରୁ ଅଭିଯୁକ୍ତକୁ ପୁଲିସ ଗିରଫ କରିଥିଲା। ସେ ୩ ବର୍ଷ ଜେଲ୍‌ରେ ରହି ଜାମିନରେ ଫେରିଥିବା ବେଳେ ଏବେ ପି. ସିନୁକୁ ୨୦ ବର୍ଷ କାରାଦଣ୍ଡରେ ଦଣ୍ଡିତ କରାଯାଇଛି। ସରକାରୀ ଅତିରିକ୍ତ ପବ୍ଲିକ ପ୍ରୋସିକ୍ୟୁଟର ବାହାନ ପରିଡ଼ା ସରକାରଙ୍କ ପକ୍ଷରୁ ଏହି ମାମଲା ପରିଚାଳନା କରୁଥିଲେ।

ପ୍ରଥମ ବିଶ୍ୱ ଓଡ଼ିଆ ଭାଷା ସମ୍ମିଳନୀ ପ୍ରତିଯୋଗିତା

ପୁରୀ, ୨୪।୧(ସମିସ): ପ୍ରଥମ ବିଶ୍ୱ ଓଡ଼ିଆ ଭାଷା ସମ୍ମିଳନୀ ଉପଲକ୍ଷେ ବୁଧବାର ଆନ୍ତଃ ବିଶ୍ୱବିଦ୍ୟାଳୟସ୍ତରୀୟ ସାହିତ୍ୟ ଓ ସଂସ୍କୃତି ପ୍ରତିଯୋଗିତା ଶ୍ରୀଜଗନ୍ନାଥ ସଂସ୍କୃତ ବିଶ୍ୱବିଦ୍ୟାଳୟଅଡିଟୋରିୟମରେ ଅନୁଷ୍ଠିତ ହୋଇଯାଇଛି। ଶ୍ରୀଜଗନ୍ନାଥ ସଂସ୍କୃତ ବିଶ୍ୱବିଦ୍ୟାଳୟ ଅଧୀନରେ ଥିବା ସମଗ୍ର ଓଡ଼ିଶାର ମହାବିଦ୍ୟାଳୟଗୁଡ଼ିକୁ ୬ଟି ଜୋନ୍‌ରେ ବିଭକ୍ତ କରାଯାଇଥିଲା। ଏହି ଅବସରରେ ସଙ୍ଗୀତ, ନାଟକ, କୁଇଜ୍ ପ୍ରତିଯୋଗିତାରେ ପୁରୀ, ବାଲେଶ୍ୱର, ରାଉରକେଲା, ଯାଜପୁର ଓ କେନ୍ଦ୍ରାପଡ଼ାର ଛାତ୍ରଛାତ୍ରୀ ଯୋଗଦାନ କରିଥିଲେ। ଶିକ୍ଷାବିତ୍ ଡ. ଲକ୍ଷ୍ମୀଧର ପଣ୍ଡାଙ୍କ ପରିଚାଳନାରେ ଅନୁଷ୍ଠିତ ଏହି କାର୍ଯ୍ୟକ୍ରମରେ ବିଚାରକ ଭାବେ ନାଟ୍ୟକାର ବଦ୍ରି ମିଶ୍ର, ନାଟ୍ୟ ନିର୍ଦ୍ଦେଶକ ରବି ତ୍ରିପାଠୀ, ଅଭିନେତା ବିଶ୍ୱନାଥ ମିଶ୍ର ଯୋଗଦେଇଥିଲେ। ଉଦ୍‌ଯାପନୀ ଉତ୍ସବରେ ଅତିଥି ଭାବେ ବିଶ୍ୱବିଦ୍ୟାଳୟ ପୂର୍ବତନ କୁଳପତି ପ୍ରଫେସର ନୀଳକଣ୍ଠ ପତି, ଦୁର୍ଗାପ୍ରସାଦ ଦାସ ମହାପାତ୍ର, ଡ. ପ୍ରଦୀପ୍ତ କୁମାର ନନ୍ଦ ଓ ବସନ୍ତ କୁମାର ମିଶ୍ର ଯୋଗଦେଇ ଓଡ଼ିଆ ଓ ସଂସ୍କୃତ ଭାଷାର ଗୁଣ ଗାରିମା ବଖାଣିଥିଲେ। ସେହିପରି ଓଡ଼ିଆ ଭାଷା ଓ ଜଗନ୍ନାଥ ସଂସ୍କୃତି ବିଷୟରେ ମଧ୍ୟ ଆଲୋକପାତ କରିଥିଲେ। ଏଥିରେ ଅଧକ୍ଷତା କରିଥିଲେ ପିଜି କାଉନସିଲ ଅଧକ୍ଷ ଡ. ଶତ୍ରୁଘ୍ନ ପାଣିଗ୍ରାହୀ।

ରାଜଭାଷା ପ୍ରୋତ୍ସାହନ ଯୋଜନାରେ ପ୍ରତିଯୋଗିତା

ପୁରୀ, ୨୪।୧(ସମିସ): ସ୍ଥାନୀୟ ବତୀଘର ପରିସରରେ ବୁଧବାର ରାଜଭାଷା ପ୍ରୋତ୍ସାହନ କାର୍ଯ୍ୟକ୍ରମ ଅନୁଷ୍ଠିତ ହୋଇଯାଇଛି। ଏଥିରେ ନବମ ଓ ଏକାଦଶ ଶ୍ରେଣୀର ଛାତ୍ରଛାତ୍ରୀଙ୍କୁ ନେଇ ବାଦବିବାଦି ଏବଂ ପ୍ରବନ୍ଧ ପ୍ରତିଯୋଗିତା କରାଯାଇଥିଲା। ଏଥିରେ କୃତିତ୍ୱ ଅର୍ଜନ କରିଥିବା ଛାତ୍ରଛାତ୍ରୀଙ୍କୁ ପୁରସ୍କୃତ କରାଯିବା ସହ ପ୍ରତ୍ୟେକ ବିଭାଗରେ ୩ଟି ଲେଖାଏଁ ସାନ୍ତ୍ୱନାମୂଳକ ପୁରସ୍କାର ଦିଆଯାଇଥିଲା। ମୁଖ୍ୟଅତିଥି ଭାବେ ପୁରୀ ଡିଏଜିର ଉପମହାଲେଖାକାର ଏସ୍. ମନୋଜମଣି ଯୋଗଦେଇ ଛାତ୍ରଛାତ୍ରୀଙ୍କୁ ପୁରସ୍କୃତ କରିଥିଲେ। ଅନ୍ୟତମ ଅତିଥି ଭାବେ ଦୀପସ୍ତମ୍ଭ ଏବଂ ଦୀପପୋତ ନିର୍ଦ୍ଦେଶାଳୟ କଲିକତାର ଉପନିର୍ଦ୍ଦେଶକ ଅବ୍‌ଦୁଲ୍ଲା ରଫିକ୍ ଯୋଗଦେଇ ରାଜଭାଷା ପ୍ରୋତ୍ସାହନ ଓ ପ୍ରସାର ନିମନ୍ତେ ନିଆଯାଉଥିବା ପଦକ୍ଷେପ ସମ୍ପର୍କରେ କହିଥିଲେ। କଲିକତା ନିର୍ଦ୍ଦେଶାଳୟରୁ ଆସିଥିବା ବି.ଏମ୍. ପ୍ରସାଦ ଅତିଥି ପରିଚୟ ଓ ମଞ୍ଚ ପରିଚାଳନା କରିଥିଲେ। ପୁରୀ ବତୀଘର ଅଧିକାରୀ ବିନୋଦ ଯାଦବ ସ୍ୱାଗତ ଭାଷଣ ଦେଇଥିବା ବେଳେ ସଞ୍ଜୀବ କୁମାର ପ୍ରୟାଗୀ ଧନ୍ୟବାଦ ଅର୍ପଣ କରିଥିଲେ। କାର୍ଯ୍ୟକ୍ରମରେ ସ୍ୱତନ୍ତ୍ର ନିମନ୍ତ୍ରିତ ଅତିଥି ଭାବେ ଚନ୍ଦ୍ରଭାଗା ବତୀଘରର ପୂର୍ବତନ ଅଧିକାରୀ ପ୍ରଭାତ କୁମାର ସିଂହ, ଗୋପାଳପୁର ବତୀଘରର ପୂର୍ବତନ ଅଧିକାରୀ ଆଶିଷ କୁମାର ଦାଶ, ପୁରୀ ପାଣିପାଗ କାର୍ଯ୍ୟାଳୟର ଅଧିକାରିଣୀ କଳ୍ପନା ଦାଶ ଯୋଗଦେଇଥିଲେ।

ଏସ୍‌ସିଏସ୍‌ରେ ଆନ୍ତର୍ଜାତିକ ସମ୍ମିଳନୀ ଉଦ୍‌ଘାଟିତ

ପୁରୀ, ୨୪।୧ (ସମିସ): ସାମନ୍ତ ଚନ୍ଦ୍ରଶେଖର(ଏସ୍‌ସିଏସ୍) ସ୍ୱୟଂଶାସିତ ମହାବିଦ୍ୟାଳୟ ଇଂରାଜୀ ବିଭାଗ ଦ୍ୱାରା ଆୟୋଜିତ ଦୁଇଦିନିଆ ଆନ୍ତର୍ଜାତିକ ସମ୍ମିଳନୀ ବୁଧବାର ଉଦ୍‌ଘାଟିତ ହୋଇଯାଇଛି। ଅଧକ୍ଷ ପ୍ରଫେସର ଡ. ମିହିର ପ୍ରସାଦ ମିଶ୍ରଙ୍କ ପୌରୋହିତ୍ୟରେ ଅନୁଷ୍ଠିତ ଏହି କାର୍ଯ୍ୟକ୍ରମରେ ମୁଖ୍ୟଅତିଥି ଭାବେ କେନ୍ଦ୍ରୀୟ ସଂସ୍କୃତ ବିଶ୍ୱବିଦ୍ୟାଳୟର ନିର୍ଦ୍ଦେଶକ ଡ. ଅତୁଲ କୁମାର ନନ୍ଦ ଯୋଗଦେଇଥିଲେ। ଛାତ୍ର ଆଶୁତୋଷ ନାୟକ ସ୍ୱାଗତ ସଙ୍ଗୀତ ଗାନ କରିଥିବା ବେଳେ ଇଂରାଜୀ ବିଭାଗର ବରିଷ୍ଠ ସହକାରୀ ପ୍ରାଧ୍ୟାପକ ଡ. ରବୀନ୍ଦ୍ର କୁମାର ପ୍ରଧାନ ଅତିଥି ପରିଚୟ ପ୍ରଦାନ କରିଥିଲେ। ମହାବିଦ୍ୟାଳୟ ଅଧକ୍ଷ ଅତିଥିଙ୍କୁ ମାନପତ୍ର ଦେଇ ସମ୍ମାନିତ କରିଥିଲେ। ଏହି ଅବସରରେ ସମ୍ମିଳନୀର ସାରାଂଶକୁ ଅତିଥିମାନେ ଉନ୍ମୋଚନ କରିଥିଲେ। ଅଧକ୍ଷ ଡ. ମିଶ୍ର ସମ୍ମିଳନୀରେ ଭାଗ ନେଇଥିବା ବିଭିନ୍ନ ଜାତୀୟ ଏବଂ ଆନ୍ତର୍ଜାତିକ ଅଧ୍ୟାପକ ଓ ଅଧ୍ୟାପିକାଙ୍କୁ ସମ୍ବୋଧନ କରିଥିବା ବେଳେ ଇଂରାଜୀ ବିଭାଗର ମୁଖ୍ୟ ପ୍ରଫେସର ସସ୍ମିତା ପ୍ରମାଣିକ ସମ୍ମିଳନୀର ଉପାଦେୟତା ଉପରେ ସୂଚନା ଦେଇଥିଲେ। ଗୁଜୁରାଟର ଭୀର ନର୍ମଦା ଦକ୍ଷିଣ ବିଶ୍ୱବିଦ୍ୟାଳୟର ପ୍ରଫେସର ଡ. ମହେଶ କୁମାର ଦେ ମୁଖ୍ୟବକ୍ତା ଭାବେ ଏକ୍ସପ୍ଲୋରିଙ୍ଗ ଆନ୍ଥ୍ରୋପସିନ ଇନ୍ ଲିଟେରେଚର୍ ଉପରେ ସାରଗର୍ଭକ ସମ୍ଭାଷଣ ରଖିଥିଲେ। ସମ୍ମାନିତ ଅତିଥି ଡ. ଦେବପ୍ରିମ ଦାଶ, ନିମନ୍ତ୍ରିତ ବକ୍ତା ପ୍ରଫେସର ମାରୀ ମହାନ୍ତି, ଡ. ଦିଲ୍ଲୀପ କୁମାର ସ୍ୱାଇଁ ଓ ଡ. ନିରଞ୍ଜନ ନାୟକ ବକ୍ତବ୍ୟ ପ୍ରଦାନ କରିଥିଲେ। ଶିକ୍ଷା ବିଭାଗର ସହକାରୀ ଇଂରାଜୀ ଅଧ୍ୟାପକ ଡ. ଶିବାଶିଷ ନନ୍ଦ ଧନ୍ୟବାଦ ଅର୍ପଣ କରିଥିଲେ। ଅଧ୍ୟାପିକା ଡ. ଉପମା ବେହେରା, ଡ. ଦୀପ୍‌ଶିଖା ରାଉତରାୟ, ଶୁଭଶ୍ରୀ ରାଉତରାୟ, ଇପ୍‌ସିତା ମିଶ୍ର, ସ୍ୱର୍ଣ୍ଣପ୍ରଭା ବିଶ୍ୱାଳ, ଅଧ୍ୟାପକ ସୋମନାଥ ମହାପାତ୍ର ଓ ଶୁଭମ୍ ପଟ୍ଟଓ୍ୱାରୀ ଏଥିରେ ସହଯୋଗ କରିଥିଲେ।

ବିଦ୍ୟାଳୟସ୍ତରୀୟ ବନାଟି ପ୍ରତିଯୋଗିତା

ପୁରୀ, ୨୪।୧(ସମିସ): ସାଧାରଣତନ୍ତ୍ର ଦିବସ ଉପଲକ୍ଷେ ଜିଲ୍ଲା ସୂଚନା ଓ ଲୋକ ସମ୍ପର୍କ ବିଭାଗ ତରଫରୁ ସ୍ଥାନୀୟ ସୁଖଲତା ସ୍ମୃତି ସରକାରୀ ଉଚ୍ଚ ବିଦ୍ୟାଳୟ ପରିସରରେ ବୁଧବାର ବିଦ୍ୟାଳୟସ୍ତରୀୟ ବନାଟି ସାଧାରଣ ଘୂର୍ଣ୍ଣନ ପ୍ରତିଯୋଗିତା ଅନୁଷ୍ଠିତ ହୋଇଯାଇଛି। ବାଳିକା ବିଭାଗରେ ସୁଖଲତା ସ୍ମୃତି ସରକାରୀ ଉଚ୍ଚ ବିଦ୍ୟାଳୟର ସସ୍ମିତା ବେହେରା ପ୍ରଥମ, ଜୟଶ୍ରୀ ଦଳେଇ ଦ୍ୱିତୀୟ ଏବଂ ରିୟା ଦେ ତୃତୀୟ ସ୍ଥାନ ଅଧିକାର କରିଥିଲେ। ସେହିପରି ବାଳକ ବିଭାଗରେ ହରଚଣ୍ଡୀ ସାହି ସରସ୍ୱତୀ ଶିଶୁ ମନ୍ଦିରର ତୃପ୍ତିକାନ୍ତ ହାଂସଦା ପ୍ରଥମ ସ୍ଥାନ ହାସଲ କରିଥିବା ବେଳେ ସୁଖଲତା ସ୍ମୃତି ସରକାରୀ ଉଚ୍ଚ ବିଦ୍ୟାଳୟର ସଦାଶିବ ଶ୍ରୀଚନ୍ଦନ ଦ୍ୱିତୀୟ ଏବଂ ଆକାଶ ବେହେରା ତୃତୀୟ ସ୍ଥାନ ଅଧିକାର କରିଛନ୍ତି। ପ୍ରତିଯୋଗିତାରେ ବନାଟି ଗୁରୁ ବିଷ୍ଣୁଦତ୍ତ ଦାସ, ବନାଟି ଆଚାର୍ଯ୍ୟ ଜଗନ୍ନାଥ ସୁଆର, ସାମ୍ବାଦିକ କୈଳାଶ ଚନ୍ଦ୍ର ପଣ୍ଡା, ପିଣ୍ଟୁ ଜେନା ଓ ଆଲୋକ ଗୁରୁ ପ୍ରମୁଖ ବିଚାରପତି କାର୍ଯ୍ୟ ତୁଲାଇ ଥିଲେ। ଆସନ୍ତା ଜିଲ୍ଲାସ୍ତରୀୟ ସାଧାରଣତନ୍ତ୍ର ଦିବସ ଅବସରରେ ତାଳବଣିଆ ସ୍ପୋର୍ଟ୍ସ କମ୍ପ୍ଲେକ୍ସରେ ବିଜୟୀ ଛାତ୍ରଛାତ୍ରୀଙ୍କୁ ମୁଖ୍ୟଅତିଥି ପୁରସ୍କାର ବିତରଣ କରିବେ। ଶିକ୍ଷକ ଧର୍ମେନ୍ଦ୍ର ହାଂସଦା ପରିଚାଳନାରେ ସହଯୋଗ

ସତ୍ୟବାଦୀର ଗୌରବ ବଢ଼ାଇଲା ଓଡ଼ିଆ ବିଶ୍ୱବିଦ୍ୟାଳୟ

ସାକ୍ଷୀଗୋପାଳ, ୨୪।୧ (ସମିସ):

ଓଡ଼ିଆ ବିଶ୍ୱବିଦ୍ୟାଳୟର ନୂତନ କ୍ୟାମ୍ପସ୍‌କୁ ବୁଧବାର ଲୋକାର୍ପଣ କରିଛନ୍ତି ମୁଖ୍ୟମନ୍ତ୍ରୀ ନବୀନ ପଟ୍ଟନାୟକ। ଆଭାସୀ ମାଧ୍ୟମରେ ମୁଖ୍ୟମନ୍ତ୍ରୀ ଭାଷଣ ଦେବା ମାତ୍ରେ ଉପସ୍ଥିତ ଥିବା ମହିଳାମାନେ ହୁଳହୁଳି ପକାଇ ସ୍ୱାଗତ ଜଣାଇଥିଲେ। ସେହିପରି ଉପସ୍ଥିତ ଯୁବପିଢ଼ି 'ଜୟ ଜଗନ୍ନାଥ', 'ଜୟ ସାକ୍ଷୀଗୋପୀନାଥ' କହି ସ୍ୱାଗତ କରିଥିଲେ। ଓଡ଼ିଆ ବିଶ୍ୱବିଦ୍ୟାଳୟ ଉତ୍କଳମଣି ଗୋପବନ୍ଧୁଙ୍କ ସ୍ମୃତିକୁ ଉଜ୍ଜୀବିତ କରିବ ବୋଲି ସତ୍ୟବାଦୀ ବିଧାୟକ ଉମାକାନ୍ତ ସାମନ୍ତରାୟ କହିଥିଲେ। ଜନପ୍ରିୟ ମୁଖ୍ୟମନ୍ତ୍ରୀ ନବୀନ ପଟ୍ଟନାୟକ ଗୋଟିଏ ପରେ ଗୋଟିଏ ପ୍ରକଳ୍ପ ହାତକୁ ନେଇ ସତ୍ୟବାଦୀ ମାଟି ପ୍ରତି ତାଙ୍କର ଥିବା ସ୍ନେହ ଦେଖାଇଛନ୍ତି। ଏପରିକି ସୁଆଣ୍ଡୋସ୍ଥିତ ଗୋପବନ୍ଧୁଙ୍କ ଜନ୍ମପୀଠ ଗ୍ରାମକୁ ଐତିହ୍ୟ ଗ୍ରାମ କରି ଇତିହାସ ରଚନା କରିଛନ୍ତି। ଏବେ ସତ୍ୟବାଦୀରେ ଗୋପବନ୍ଧୁଙ୍କ ଦ୍ୱାରା ସ୍ଥାପିତ ସତ୍ୟବାଦୀ ବନବିଦ୍ୟାଳୟର ସ୍ମୃତିକୁ ଉଜ୍ଜୀବିତ କରିବ ଓଡ଼ିଆ ବିଶ୍ୱବିଦ୍ୟାଳୟ। ଏହି ପ୍ରକଳ୍ପର ମୁଖ୍ୟ ବିନ୍ଧାଣି ହେଉଛନ୍ତି 'ୟ-ଟି' ଅଧ୍ୟକ୍ଷ କାର୍ତ୍ତିକ ପାଣ୍ଡିଆନ। ତାଙ୍କ ଉଦ୍ୟମ ଯୋଗୁ ଏହା ସଫଳ ହୋଇପାରିଛି ବୋଲି ବିଧାୟକ ଶ୍ରୀ ସାମନ୍ତରାୟ କହିଥିଲେ। ଓଡ଼ିଆ ବିଶ୍ୱବିଦ୍ୟାଳୟର କୁଳପତି ପ୍ରଫେସର ସବିତା ପ୍ରଧାନ କହିଛନ୍ତି ଏଠାରେ ହିଁ ଓଡ଼ିଆ ଭାଷାର ପ୍ରସାର ଓ ପ୍ରଚାର କରିବା ପାଇଁ ସେ ସତଚେଷ୍ଟା କରିବେ। ଏହି ବିଶ୍ୱବିଦ୍ୟାଳୟରେ ଅଧ୍ୟୟନରତ ଛାତ୍ରଛାତ୍ରୀମାନେ ଯେପରି ଓଡ଼ିଆ ଭାଷା ପ୍ରତି ଆଗ୍ରହ ଓ ଓଡ଼ିଆ ପରମ୍ପରାକୁ ନେଇ ଆଗଇବେ ସେଥିପ୍ରତି ସଜାଗ ରହିବେ ବୋଲି କହିଥିଲେ।

କ୍ୟାମ୍ପସ ବୁଲି ସେଲ୍‌ଫି ନେଲେ ଉତ୍ସାହିତ ଯୁବପିଢ଼ି

ଓଡ଼ିଆ ବିଶ୍ୱବିଦ୍ୟାଳୟର ନୂତନ କ୍ୟାମ୍ପସ୍‌କୁ ମୁଖ୍ୟମନ୍ତ୍ରୀ ଉଦ୍‌ଘାଟନ କରିବା ପରେ ମୁଖ୍ୟ ଫାଟକ ସମସ୍ତଙ୍କ ପାଇଁ ଖୋଲାଯାଇଥିଲା। ଉଦ୍‌ଘାଟନୀ ଉତ୍ସବରେ ଯୋଗ ଦେଇଥିବା ଛାତ୍ରଛାତ୍ରୀମାନେ ଓଡ଼ିଆ ବିଶ୍ୱବିଦ୍ୟାଳୟ ପରିସରରେ ବୁଲିବା ସହ ସେଲ୍‌ଫି ନେଇଥିବା ଦେଖିବାକୁ ମିଳିଥିଲା। ଏପରିକି ମନ୍ତ୍ରୀ ଓ ବିଧାୟକମାନଙ୍କ ସାଙ୍ଗରେ ଉତ୍ସାହିତ ଛାତ୍ରଛାତ୍ରୀମାନେ ଫଟୋ ଉଠାଇଥିଲେ।

ସମିତି ସଭ୍ୟଙ୍କୁ ଉପେକ୍ଷା ଅଭିଯୋଗ

ଗୋପ, ୨୪।୧ (ସମିସ): ଗୋପ ବ୍ଲକରେ ସମିତି ସଭ୍ୟମାନଙ୍କୁ ଉପେକ୍ଷା କରାଯାଇଥିବା ନେଇ ବିଭିନ୍ନ ସମୟରେ ଅଭିଯୋଗ ହୋଇ ଆସୁଥିବାବେଳେ ପାଖାପାଖି ଏକ ବର୍ଷ ଧରି ପଞ୍ଚାୟତ ସମିତି ବୈଠକ ଅନୁଷ୍ଠିତ ହୋଇପାରୁନାହିଁ। ପଞ୍ଚାୟତ ସମିତିରେ ବିଭିନ୍ନ ଅର୍ଥ ବିନିଯୋଗ ସମ୍ପର୍କରେ ସମିତି ସଭ୍ୟ ସଭ୍ୟାମାନେ ହିସାବ ପାଇପାରୁନଥିବା ଯୋଗୁଁ ଅସନ୍ତୋଷ ସୃଷ୍ଟି ହୋଇଥିବାବେଳେ ପଞ୍ଚାୟତରେ ଅନୁଷ୍ଠିତ ହେଉଥିବା ବିଭିନ୍ନ ଉନ୍ନୟନମୂଳକ କାର୍ଯ୍ୟରେ ସମିତି ସଭ୍ୟ ସଭ୍ୟାମାନଙ୍କୁ ଉପେକ୍ଷା କରାଯାଉଥିବା ନେଇ ଅଭିଯୋଗ ହୋଇଆସୁଛି। ଏ ନେଇ ବୁଧବାର ୨୦ରୁ ଊର୍ଦ୍ଧ୍ୱ ସମିତି ସଭ୍ୟସଭ୍ୟାମାନେ ଏକତ୍ରିତ ହୋଇ ବ୍ଲକ ପରିସରରେ ବୈଠକ କରିଥିଲେ। ସମିତି ସଭ୍ୟସଭ୍ୟାମାନଙ୍କୁ ପଞ୍ଚାୟତ ସମିତିର ସମସ୍ତ ହିସାବ ପ୍ରଦାନ କରିବା, ସବୁ କ୍ଷେତ୍ରରେ ସମିତି ସଭ୍ୟ ସଭ୍ୟାମାନଙ୍କ ଭୂମିକା ରହିବା ନେଇ ଦାବି କରିଥିଲେ। ଗୋପ ବିଡିଓ ଛବିରାଣୀ ସାହୁ ପହଞ୍ଚି ଆସନ୍ତା ୧୫ ଦିନ ମଧ୍ୟରେ ପଞ୍ଚାୟତ ସମିତିର ବ୍ୟୟ ହୋଇଥିବା ସମସ୍ତ ଅର୍ଥର ହିସାବ ଦିଆଯିବା ସହ ସମିତି ସଭ୍ୟମାନଙ୍କ ଭୂମିକା ସମ୍ପର୍କରେ ଗୁରୁତ୍ୱ ଦିଆଯିବ ବୋଲି ପ୍ରତିଶ୍ରୁତି ଦେଇଥିଲେ। ଏହି ବୈଠକରେ ପଞ୍ଚାୟତ ସମିତି ଉପାଧ୍ୟକ୍ଷ ବନରଞ୍ଜନ ପଟ୍ଟନାୟକଙ୍କ ସହ ୨୦ରୁ ଊର୍ଦ୍ଧ୍ୱ ପଞ୍ଚାୟତର ସମିତିସଭ୍ୟ ସଭ୍ୟାମାନେ ଉପସ୍ଥିତ ଥିଲେ।

ରୂପାନ୍ତରିତ ବିଦ୍ୟାଳୟ ଲୋକାର୍ପିତ

ଡେଲାଙ୍ଗ, ୨୪।୧ (ସମିସ): ଡେଲାଙ୍ଗ ବ୍ଲକ ଜେନାପୁର ପଞ୍ଚାୟତର ହାକପଡ଼ା ଗ୍ରାମସ୍ଥିତ ଚନ୍ଦ୍ରଶେଖରଦେବ ଉଚ୍ଚ ବିଦ୍ୟାଳୟ 'ୟ-ଟି' ଉପକ୍ରମରେ ରୂପାନ୍ତରିତ ହୋଇଥିବା ବେଳେ ବୁଧବାର ଏହାକୁ ଲୋକାର୍ପିତ କରାଯାଇଛି। ଡେଲାଙ୍ଗ ପଞ୍ଚାୟତ ସମିତି ଅଧ୍ୟକ୍ଷା ବାସନ୍ତୀ ସାହୁ, ସ୍ଥାନୀୟ ସରପଞ୍ଚ ବିଶ୍ୱନାଥ ପଟ୍ଟନାୟକ, ସମିତି ସଭ୍ୟା ସତ୍ୟଭମା ଜେନା, କନିଷ୍ଠ ଯନ୍ତ୍ରୀ ଲୋପାମୁଦ୍ରା ପତି, ପଞ୍ଚାୟତ କାର୍ଯ୍ୟନିର୍ବାହୀ ଅଧିକାରୀ ଦୁର୍ଯ୍ୟୋଧନ ଜେନା, ଗ୍ରାମ ରୋଜଗାର ସେବକ ପବିତ୍ର ପ୍ରଧାନ, ବିଦ୍ୟାଳୟର ପ୍ରଧାନ ଶିକ୍ଷକ ପ୍ରଶାନ୍ତ ମହାରଣା, ଶିକ୍ଷକ ଦ୍ୱିଜବର ବେହେରା, ସମାଜସେବୀ ପ୍ରଶାନ୍ତ କୁମାର ଜେନା ପ୍ରମୁଖ ଉପସ୍ଥିତ ଥିଲେ। ଏହି ଅବସରରେ ମୁଖ୍ୟମନ୍ତ୍ରୀ ନବୀନ ପଟ୍ଟନାୟକଙ୍କ ଦ୍ୱାରା କରାଯାଇଥିବା 'ୟ-ଟି' ବିଦ୍ୟାଳୟଗୁଡ଼ିକର ଲୋକାର୍ପଣ ଉତ୍ସବର ସିଧାପ୍ରସାରଣ ହୋଇଥିଲା। ଏହି ବିଦ୍ୟାଳୟକୁ 'ୟ-ଟି' ଅନ୍ତର୍ଭୁକ୍ତ କରାଯିବା ଫଳରେ ଅତ୍ୟାଧୁନିକ ଶ୍ରେଣୀଗୃହ, ଇ-ଲାଇବ୍ରେରୀ, ବିଜ୍ଞାନାଗାର ସହିତ ଛାତ୍ରଛାତ୍ରୀମାନେ କମ୍ପ୍ୟୁଟର ଶିକ୍ଷା ପାଇପାରିବେ ବୋଲି ଅଧ୍ୟକ୍ଷା ସାହୁ ସୂଚନା ଦେଇଛନ୍ତି।

ନିମାପଡ଼ା ବଜାରରୁ ଜବରଦଖଲ ଉଚ୍ଛେଦ

ନିମାପଡ଼ା, ୨୪।୧ (ସମିସ): ନିମାପଡ଼ା ବଜାରକୁ ଏକ ସୁନ୍ଦର ସହର କରିବା ପାଇଁ ଏନ୍‌ଏସିର ତଳଅଣ୍ଟିଆ ଛକଠାରୁ କୁଶଭଦ୍ରା ନଦୀ ବ୍ରିଜ୍ ପର୍ଯ୍ୟନ୍ତ ୪ ଥାକିଆ ରାସ୍ତା ସମ୍ପ୍ରସାରଣ କାର୍ଯ୍ୟ ଦ୍ରୁତ ଗତିରେ ଚାଲିଛି। ସରକାରୀ ଜାଗାକୁ ଜବରଦଖଲ କରିଥିବା ଦୋକାନୀମାନଙ୍କୁ ଏନ୍‌ଏସି ପକ୍ଷରୁ ଉଚ୍ଛେଦ କରାଯାଇ ରାସ୍ତା ନିର୍ମାଣ କାର୍ଯ୍ୟ ଜାରି ରହିଛି। ଏହି ଉଚ୍ଛେଦ ଯୋଗୁଁ ବହୁ ଦିନଧରି ସରକାରୀ ଜାଗାରେ ଦୋକାନ କରି ଗୁଜୁରାଣ ମେଣ୍ଟାଉଥିବା ଶହ ଶହ ବ୍ୟବସାୟୀ ମାନେ ନିଜ ନିଜର ବ୍ୟବସାୟ ହରାଇଛନ୍ତି। ଦୋଳବେଦୀ ଛକଠାରେ ଥିବା କୋଠାଘର, କ୍ୟାବିନ, ଆଜବେଷ୍ଟସ ଘରକୁ ଆଜି ପ୍ରଶାସନ ପକ୍ଷରୁ ୩ଟି ଡ୍ରୋଜର ମେସିନ ସହାୟତାରେ ଭଙ୍ଗା ଯାଇଛି। ବାରମ୍ବାର ଡାକବାଜି ଯନ୍ତ୍ର ମାଧ୍ୟମରେ ସରକାରୀ ଜାଗାରୁ ଜବରଦଖଲ ଉଠାଇବା ପାଇଁ ପ୍ରଶାସନ ପକ୍ଷରୁ କୁହାଯାଇଥିଲା। ଆଜି ସକାଳୁ ଦୋଳବେଦୀ ଛକରେ ଡ୍ରୋଜର ମେସିନ ପହଞ୍ଚିବା କ୍ଷଣି ଅନେକ ବ୍ୟବସାୟୀ ନିଜେ ନିଜେ ଦୋକାନରୁ ସାମଗ୍ରୀ କାଢ଼ିଥିଲେ। ପରେ ଦୋକାନ ଭାଙ୍ଗାଯାଉଥିବା ଦେଖିବାକୁ ମିଳିଥିଲା। ଆଜିର ଉଚ୍ଛେଦ ସମୟରେ ତହସିଲଦାର ବିଦ୍ୟାଧର ପତି, ଏନ୍‌ଏସି କାର୍ଯ୍ୟନିର୍ବାହୀ ଅଧିକାରୀ ସରୋଜ କୁମାର ଆଚାର୍ଯ୍ୟ, ପୂର୍ତ୍ତ ସହକାରୀ ଯନ୍ତ୍ରୀ କୁଶାଲ ହେମ୍ବ୍ରମ, କନିଷ୍ଠ ଯନ୍ତ୍ରୀ ଶକ୍ତିବ୍ରତ ଜେନା, ନିମାପଡ଼ା ଥାନା ଆଇଆଇସି ବାମଦେବ ସ୍ୱାଇଁ ପ୍ରମୁଖଙ୍କ ସମେତ ଏକ ପ୍ଲାଟୁନ ପୁଲିସ ଫୋର୍ସ ଉପସ୍ଥିତ ଥିଲେ। ଉଚ୍ଛେଦ ହୋଇଥିବା ଦୋକାନୀମାନଙ୍କୁ ତୁରନ୍ତ ଭେଣ୍ଡିଂଜୋନ୍ ନିର୍ମାଣ କରି ଯୋଗାଇ ଦେବାକୁ ବ୍ୟବସାୟୀମାନେ ଦାବି କରିଛନ୍ତି।

ନେତାଜୀ ସୁଭାଷ ଚନ୍ଦ୍ର ବୋଷଙ୍କ ଜୟନ୍ତୀ

ନୟାହାଟ, ୨୪।୧ (ସମିସ): ନୟାହାଟ ଫାଣ୍ଡି ଅନ୍ତର୍ଗତ ଯୋଗେଶ୍ୱରପୁର ସରସ୍ୱତୀ ଶିଶୁମନ୍ଦିରରେ ମଙ୍ଗଳବାର ନେତାଜୀ ସୁଭାଷ ଚନ୍ଦ୍ର ବୋଷଙ୍କ ଜୟନ୍ତୀ ପାଳିତ ହୋଇଯାଇଛି। ପ୍ରଧାନ ଆଚାର୍ଯ୍ୟ ପ୍ରଦ୍ୟୁମ୍ନ କୁମାର ନାୟକଙ୍କ ତତ୍ତ୍ୱାବଧାନରେ ଅନୁଷ୍ଠିତ କାର୍ଯ୍ୟକ୍ରମରେ ନେତାଜୀଙ୍କ ଜୀବନୀ ଉପରେ ଶିଶୁ ମନ୍ଦିରର ଆଚାର୍ଯ୍ୟ, ଆଚାର୍ଯ୍ୟା ଓ ଛାତ୍ରଛାତ୍ରୀମାନେ ବକ୍ତବ୍ୟ ପ୍ରଦାନ କରିଥିଲେ।

ଏହି କାର୍ଯ୍ୟକ୍ରମରେ ଆଚାର୍ଯ୍ୟ ନରେଶ ପରିଡ଼ା ଓ ଆଚାର୍ଯ୍ୟା ଲିପିକା ସେଠୀ ଉପସ୍ଥିତ ଥିଲେ। ଆଚାର୍ଯ୍ୟ ପ୍ରଭାତ କୁମାର ବେହେରା ଧନ୍ୟବାଦ ଅର୍ପଣ କରିଥିଲେ।

ନିଯୁକ୍ତି ଦାବିରେ ପିଅନଙ୍କ ଅନଶନ

କୃଷ୍ଣପ୍ରସାଦ, ୨୪।୧ (ସମିସ): ନିଯୁକ୍ତି ଦାବିରେ କୃଷ୍ଣପ୍ରସାଦ ବ୍ଲକ ତିତିପ ଗ୍ରାମ ଜଗାବଳିଆ ଭୋକେଶନାଲ ହାଇସ୍କୁଲର ପିଅନ ପ୍ରଫୁଲ୍ଲ କୁମାର ଜେନା ଆମରଣ ଅନଶନରେ ବସିଛନ୍ତି। ପ୍ରଫୁଲ୍ଲ କହିବା ଅନୁଯାୟୀ ସେ ତା ୨୭.୬.୧୯ ୯୪ରେ ନିଯୁକ୍ତି ପାଇଥିଲେ। ବିନା କାରଣରେ ପରିଚାଳନା କମିଟି ତାଙ୍କୁ କାର୍ଯ୍ୟରୁ ବହିଷ୍କାର କରିଥିଲେ। ନ୍ୟାୟ ପାଇଁ ସେ ଆଇନର ଆଶ୍ରୟ ନେଇଥିଲା ବେଳେ କୋର୍ଟ ତାଙ୍କ ସପକ୍ଷରେ ରାୟ ଦେଇଥିଲେ। ତାଙ୍କୁ ପୁନଃ ନିଯୁକ୍ତି ଦେବାକୁ କୋର୍ଟ ନିର୍ଦ୍ଦେଶ ଦେଇଥିଲେ। ଶିକ୍ଷା ବିଭାଗ କୋର୍ଟର ନିର୍ଦ୍ଦେଶକୁ କାର୍ଯ୍ୟକାରୀ ନ କରିବାରୁ ସେ ପୁନର୍ବାର କୋର୍ଟର ଆଶ୍ରୟ ନେଇଥିଲେ। ଏହାର ପୁନରାୟ ବିଚାର କରି ନିଯୁକ୍ତି ଦେବାକୁ କୋର୍ଟ ତା ୦୨.୧୨.୨୦୨୩ରେ ଏକ ନିର୍ଦ୍ଦେଶନାମା ଜାରି କରିଥିବା ବେଳେ ଶିକ୍ଷା ବିଭାଗ ଏହାକୁ ଅଗ୍ରାହ୍ୟ କରିଥିବା ସେ ଅଭିଯୋଗ କରିଛନ୍ତି। ଏହାର ପ୍ରତିବାଦରେ ବୁଧବାର ଶ୍ରୀ ଜେନା ନିଜ ହାଇସ୍କୁଲ ଅଫିସ ସାମ୍ନାରେ ଅହୋରାତ୍ର ଆମରଣ ଅନଶନରେ ବସିଛନ୍ତି। କୃଷ୍ଣପ୍ରସାଦ ଥାନା ପୁଲିସ ଘଟଣାସ୍ଥଳରେ ପହଞ୍ଚି ତାଙ୍କୁ ବୁଝାସୁଝା କରି ଉଠାଇ ଦେଇଥିବା ଜଣାପଡ଼ିଛି।

ମହାବୀର ମନ୍ଦିର ଜମିରେ ଆବର୍ଜନା

କାକଟପୁର / ଗମ୍ଭୀରୀପଦା, ୨୪।୧ (ସମିସ): କାକଟପୁର ଥାନା ଅନ୍ତର୍ଗତ କୁଣ୍ଢେଇ ପଞ୍ଚାୟତର ପାଟପୁର ଗ୍ରାମରେ ଥିବା ମହାବୀର ମନ୍ଦିରର ଜମିକୁ ଜବରଦଖଲ କରି ଆବର୍ଜନା ପକାଇ ପରିବେଶକୁ ପ୍ରଦୂଷଣ କରାଯାଉଥିବା ଅଭିଯୋଗ ହୋଇଛି। ଏନେଇ ସ୍ଥାନୀୟ ଗ୍ରାମବାସୀଙ୍କ ପ୍ରତିନିଧି ତଥା ସମାଜସେବୀ ସରୋଜ କୁମାର ବିଶ୍ୱାଳ କାକଟପୁର ଥାନାରେ ଅଭିଯୋଗ କରିଛନ୍ତି। ରାଜ୍ୟ ସରକାର ମୁଖ୍ୟମନ୍ତ୍ରୀଙ୍କ ସ୍ୱତନ୍ତ୍ର ଯୋଜନା ମାଧ୍ୟମରେ ରାଜ୍ୟର ଧର୍ମାନୁଷ୍ଠାନଗୁଡ଼ିକର ନବୀକରଣ କରୁଥିବା ବେଳେ ଗ୍ରାମର ଜନୈକ ବ୍ୟକ୍ତି ନିଜର ସଂକୀର୍ଣ୍ଣ ସ୍ୱାର୍ଥ ପାଇଁ ସମୂହ ଭକ୍ତମାନଙ୍କ ଭାବନାରେ କୁଠାରାଘାତ କରୁଥିବାରୁ ସ୍ଥାନୀୟ ପୁଲିସ ପ୍ରଶାସନ ଏଥିରେ ହସ୍ତକ୍ଷେପ କରି, ମନ୍ଦିର ଜମିକୁ ଜବରଦଖଲମୁକ୍ତ କରିବାରେ ସାହାଯ୍ୟ କରିବାକୁ ଗ୍ରାମବାସୀ ଦାବି କରିଛନ୍ତି। ମନ୍ଦିରର ସୀମାକୁ ସୁରକ୍ଷିତ ରଖିବା ଉଦ୍ଦେଶ୍ୟରେ ପ୍ରାଚୀର ନିର୍ମାଣ ପାଇଁ ଦୃଷ୍ଟି ଦେବାକୁ ବିଭାଗୀୟ ସ୍ଥାନୀୟ ପ୍ରଶାସନକୁ ଗ୍ରାମବାସୀ ଅନୁରୋଧ କରିଛନ୍ତି।

ଯୁବକଙ୍କୁ ମରଣାନ୍ତକ ଆକ୍ରମଣ

ପୁରୀ, ୨୪।୧ (ସମିସ): ଶ୍ରୀକୃଷ୍ଣ ସିନେମା ହଲ ଗଳିରେ ବୁଧବାର ଜଣେ ଯୁବକଙ୍କୁ ଖଣ୍ଡାରେ ଆକ୍ରମଣ ହୋଇଛି। ତାଙ୍କୁ ଗୁରୁତର ଅବସ୍ଥାରେ ସଦର ମୁଖ୍ୟ ଚିକିତ୍ସାଳୟରେ ଭର୍ତ୍ତି କରାଯାଇଛି। ଗୁରୁତର ଯୁବକ ହେଲେ ଟାଉନ ଥାନା ଅନ୍ତର୍ଗତ ଦାଣ୍ଡିମାଳ ସାହିର ଶୁଭମ ପରିଡ଼ା(୨୧)। ପୂର୍ବ ଶତ୍ରୁତାକୁ କେନ୍ଦ୍ରକରି ତାଙ୍କୁ ମରଣାନ୍ତକ ଆକ୍ରମଣ କରାଯାଇଥିବା କୁହାଯାଉଛି। ଶ୍ରୀକୃଷ୍ଣ ସିନେମା ହଲ୍ ଗଳିରେ ଥିବାବେଳେ ଦୁଇଜଣ ଯୁବକ ତାଙ୍କୁ ଖଣ୍ଡାରେ ଆକ୍ରମଣ କରିଥିବା ନେଇ ଶୁଭମ କହିଛନ୍ତି। ଦୁଇ ଆକ୍ରମଣକାରୀଙ୍କ ମଧ୍ୟରେ ଜଣକ ନାମ ତତଲା ବୋଲି ସେ କହିଛନ୍ତି।

ଜିଲ୍ଲାସ୍ତରୀୟ ପାଣି ପଞ୍ଚାୟତ ପକ୍ଷ ପାଳିତ

ବଳଙ୍ଗା, ୨୪।୧ (ସମିସ): ପୁରୀ ଜିଲ୍ଲାସ୍ତରୀୟ ପାଣି ପଞ୍ଚାୟତ ପକ୍ଷ ପାଳନ ଉତ୍ସବ ବଳଙ୍ଗା ଜଳସମ୍ପଦ ଉପଖଣ୍ଡ ପରିସରରେ ବୁଧବାର ଅନୁଷ୍ଠିତ ହୋଇଯାଇଛି। ଏହି ଅବସରରେ ନିମାପଡ଼ା ବିଧାୟକ ସମୀର ରଞ୍ଜନ ଦାଶ, ସତ୍ୟବାଦୀ ବିଧାୟକ ଉମାକାନ୍ତ ସାମନ୍ତରାୟ, ନିମାପଡ଼ା ପଞ୍ଚାୟତ ସମିତି ଅଧ୍ୟକ୍ଷ ଶଙ୍କର ଭୋଇ, ଉପାଧ୍ୟକ୍ଷା ଅନୁସୂୟା ମହାନ୍ତି, ବଳଙ୍ଗା ସରପଞ୍ଚ ଅଞ୍ଜଳି ପ୍ରଧାନ, ନିମାପଡ଼ା ବିଭାଜନ ଅଧୀକ୍ଷଣ ଯନ୍ତ୍ରୀ ବୈକୁଣ୍ଠ ନାଥ ଦଳାଇ, ପୁରୀ ବିଭାଜନ ଅମୀୟ କୁମାର ସେଠ ପ୍ରମୁଖ ଅତିଥି ଭାବେ ଯୋଗ ଦେଇଥିଲେ। କୃଷି ପାଇଁ ଜଳ ସଂରକ୍ଷଣ ଓ ସୁଷମ ବଣ୍ଟନ ଉପରେ ବକ୍ତାମାନେ ଆଲୋକପାତ କରିଥିଲେ। ପକ୍ଷ ପାଳନ ଅବସରରେ ତର୍କ, କୁଇଜ୍, ପ୍ରବନ୍ଧ, ଚିତ୍ରାଙ୍କନ ପ୍ରଭୃତିରେ କୃତିତ୍ୱ ହାସଲ କରିଥିବା ଛାତ୍ରଛାତ୍ରୀମାନଙ୍କୁ ପୁରସ୍କୃତ କରାଯାଇଥିଲା। ଜିଲ୍ଲାର ୧୯୪ଟି ପାଣି ପଞ୍ଚାୟତ ମଧ୍ୟରୁ ଅନେକ କର୍ମକର୍ତ୍ତା ଓ ଚାଷୀ ନିଜ ନିଜର ବକ୍ତବ୍ୟ ଉପସ୍ଥାପିତ କରିଥିଲେ। ଉପଖଣ୍ଡ ଅଧିକାରୀ ସଂଗ୍ରାମ କେଶରୀ ମହାନ୍ତି, ଯନ୍ତ୍ରୀ ପ୍ରଶାନ୍ତ ମହାନ୍ତି, ଅଜୟ କୁମାର ପ୍ରଧାନ ଓ କାର୍ଯ୍ୟାଳୟ ସହଯୋଗୀମାନେ କାର୍ଯ୍ୟକ୍ରମ ପରିଚାଳନା କରିଥିଲେ।

ଜିଲ୍ଲାସ୍ତରୀୟ ଜୁନିୟର ରେଡକ୍ରସ ଶିକ୍ଷା ଓ ପ୍ରଶିକ୍ଷଣ ଶିବିର

ଡେଲାଙ୍ଗ, ୨୪।୧ (ସମିସ):

ପୁରୀ ଜିଲ୍ଲାସ୍ତରୀୟ ୨୭ତମ ୩ ଦିନିଆ ଜୁନିୟର ରେଡକ୍ରସ୍ ଶିକ୍ଷା ଓ ପ୍ରଶିକ୍ଷଣ ଶିବିର ଡେଲାଙ୍ଗ ବ୍ଲକର ଧାନକେରା ପଞ୍ଚାୟତସ୍ଥିତ କପିଳେଶ୍ୱର ନୋଡାଲ ଉଚ୍ଚ ବିଦ୍ୟାଳୟ ପରିସରରେ ମଙ୍ଗଳବାର ଶୁଭାରମ୍ଭ ହୋଇଯାଇଛି। ଜିଲ୍ଲା ସହଶିକ୍ଷାଧିକାରୀ ମମତା ମିଶ୍ରଙ୍କ ଅଧ୍ୟକ୍ଷତାରେ ଆୟୋଜିତ ଶିବିରରେ ମୁଖ୍ୟ ଅତିଥି ଭାବେ ସ୍ଥାନୀୟ ବିଧାୟକ ରୁଦ୍ର ପ୍ରତାପ ମହାରଥୀ ଯୋଗଦେଇ ପ୍ରଦୀପ ପ୍ରଜ୍ୱଳନ କରି ଶିବିରକୁ ଉଦ୍‌ଘାଟନ କରିଥିଲେ। ମୁଖ୍ୟବକ୍ତା ଭାବେ ସତ୍ୟବାଦୀ ବିଧାୟକ ଉମାକାନ୍ତ ସାମନ୍ତରାୟ, ଡେଲାଙ୍ଗ ବ୍ଲକ ଅଧ୍ୟକ୍ଷା ବାସନ୍ତୀ ସାହୁ, ଜିଲ୍ଲାପରିଷଦ ପ୍ରସନ୍ନ ସାହୁ, ସମବାୟବିତ୍ ବୈରାଗୀ ଜେନା, ଅମ୍ବାର ଅଧ୍ୟକ୍ଷା ମିନତୀ ସେନାପତି, ବ୍ଲକ ଶିକ୍ଷାଧିକାରୀ ବିନୋଦ ପାରମାଣିକ୍, ଶାରିରୀକ ଶିକ୍ଷା ନିରୀକ୍ଷକ ତଥା ଜିଲ୍ଲା ଜୁନିୟର ରେଡକ୍ରସର ସମ୍ପାଦକ ମହେନ୍ଦ୍ର ବିଶ୍ୱାଳ, ବିଦ୍ୟାଳୟର ପ୍ରଧାନ ଶିକ୍ଷକ ସତ୍ୟବାଦୀ ଦାଶ ପ୍ରମୁଖ ଉପସ୍ଥିତ ଥିଲେ। ବିଦ୍ୟାଳୟରେ ପାଠପଢ଼ା ସହିତ ଖେଳକୁଦ ଓ ରେଡକ୍ରସରେ ପ୍ରତ୍ୟେକ ସହଭାଗିତା ହେବା ଆବଶ୍ୟକ। ରେଡକ୍ରସରେ ସାମିଲ ହେବା ଦ୍ୱାରା ମାନବିକତା, ବିଶ୍ୱବ୍ୟାପକତା, ନିରପେକ୍ଷତା, ସମଦର୍ଶିତା, ସ୍ୱେଚ୍ଛାକୃତ ସେବା, ସ୍ୱାଧୀନତା, ଏକତା ସମ୍ପର୍କରେ ଅନ୍ତର୍ନିହିତ ଜ୍ଞାନର ବିକାଶ ହୋଇଥାଏ ବୋଲି ଡେଲାଙ୍ଗ ବ୍ଲକ ଅଧ୍ୟକ୍ଷା ଶ୍ରୀମତୀ ସାହୁ ମତବ୍ୟକ୍ତ କରିଥିଲେ। ବିଦ୍ୟାଳୟର ପ୍ରଧାନ ଶିକ୍ଷକ ଶ୍ରୀ ଦାଶ ଅତିଥି ପରିଚୟ ଓ ମଞ୍ଚ ପରିଚାଳନା କରିଥିବା ବେଳେ କ୍ରୀଡ଼ା ଶିକ୍ଷକ ନଟବର ସେଠୀଙ୍କ ତତ୍ତ୍ୱାବଧାନରେ ରାଧାକାନ୍ତ ବିଦ୍ୟାପୀଠର ଛାତ୍ରୀମାନଙ୍କ ଦ୍ୱାରା ସ୍ୱାଗତ ସଙ୍ଗୀତ ଓ ନୃତ୍ୟ ପରିବେଷଣ କରାଯାଇଥିଲା। ସେହିପରି ପାଠପଢ଼ା ସହିତ ଖେଳକୁଦ ଓ ରେଡକ୍ରସ୍‌ରେ ଭାଗନେବା ଦ୍ୱାରା ସ୍ୱାସ୍ଥ୍ୟରେ ଉନ୍ନତି, ସେବା ଓ ବନ୍ଧୁତା ସ୍ଥାପନ ହୋଇପାରିବ ବୋଲି ଜିଲ୍ଲାପରିଷଦ ଶ୍ରୀ ସାହୁ ମତବ୍ୟକ୍ତ କରିଥିଲେ। ଏହି ଶିକ୍ଷା ଓ ପ୍ରଶିକ୍ଷଣ ଶିବିରରେ ଜିଲ୍ଲାର ୯୫ଟି ବିଦ୍ୟାଳୟର ୩୫୦ରୁ ଊର୍ଦ୍ଧ୍ୱ ଜୁନିୟର ରେଡକ୍ରସ ଛାତ୍ରଛାତ୍ରୀ ଅଂଶଗ୍ରହଣ କରିଥିଲେ।

ଅଧୁରା ରହିଗଲା ସ୍ୱଦେଶ ପ୍ରତ୍ୟାବର୍ତ୍ତନ ସ୍ୱପ୍ନ

ଖସିପଡ଼ିଲା ବିମାନ, ଜଳିଗଲେ ୬୫ ଯୁଦ୍ଧବନ୍ଦୀ

ମସ୍କୋ,୨୪।୧(ଏଜେନ୍ସି)

ରୁଷିଆ-ୟୁକ୍ରେନ ସୀମା ଅଞ୍ଚଳରେ ଏକ ବିମାନ ଦୁର୍ଘଟଣାରେ ୟୁକ୍ରେନର ୬୫ ଯୁଦ୍ଧବନ୍ଦୀଙ୍କ ମୃତ୍ୟୁ ହୋଇଛି । ଏଭଳି ଏକ ଭୟାନକ ଦୁର୍ଘଟଣା ବୁଧବାର ସକାଳେ ରୁଷିଆର ବେଲଗୋରୋଡ୍ ଅଞ୍ଚଳରେ ଘଟିଛି ।ରୁଷିଆରୁ ଏକ ବିମାନରେ ଏହି ଯୁଦ୍ଧ ବନ୍ଦୀମାନଙ୍କୁ ପ୍ରତ୍ୟାର୍ପଣ ଲାଗି ନିଆଯାଉଥିବା ବେଳେ କୌଣସି କାରଣରୁ ବିମାନଟି ଦୁର୍ଘଟଣାଗ୍ରସ୍ତ ହୋଇ ଖସିପଡ଼ିଥିଲା । ପରେ ବିସ୍ଫୋରଣରେ ବିମାନଟି ସମ୍ପୂର୍ଣ୍ଣ ଜଳିଯାଇଥିଲା ବେଳେ ବିମାନ କର୍ମଚାରୀଙ୍କ ସହ ସମସ୍ତ ଯୁଦ୍ଧବନ୍ଦୀଙ୍କ ମୃତ୍ୟୁହୋଇଥିବା ରୁଷୀୟଗଣମାଧ୍ୟମପକ୍ଷରୁ କୁହାଯାଇଛି । ମିଳିଥିବା ସୂଚନା ଅନୁସାରେ ରୁଷ-ୟୁକ୍ରେନ ଯୁଦ୍ଧ ପ୍ରାୟ ଦୁଇ ବର୍ଷ ହେଲା ଚାଲିଥିଲା ବେଳେ ବିଗତରେ ଉଭୟ ପକ୍ଷ ମଧ୍ୟରେ ଯୁଦ୍ଧବନ୍ଦୀମାନଙ୍କୁ ପରସ୍ପରକୁ ପ୍ରତ୍ୟାର୍ପଣ କରାଯାଇଛି । ଏହିକ୍ରମରେ ବୁଧବାର ୟୁକ୍ରେନର ୬୫ ଯୁଦ୍ଧବନ୍ଦୀଙ୍କୁ ନେଇ ରୁଷିଆ ସେନାର ପରିବହନକାରୀ ଇଲୁସିନ ଆଇଆଇ-୭୬ ବିମାନ ୟୁକ୍ରେନ ଅଭିମୁଖେ

ବାହାରିଥିଲା । ଏଥିରେ ୬୫ ଯୁଦ୍ଧବନ୍ଦୀଙ୍କ ବ୍ୟତୀତ ୬ ବିମାନ ପରିଚାଳନା ସଦସ୍ୟ ଏବଂ ଅନ୍ୟ ୩ ବ୍ୟକ୍ତି ଥିଲେ । କିନ୍ତୁ କୌଣସି କାରଣରୁ ଏହା ୟୁକ୍ରେନ ସୀମା ନିକଟରେ ରୁଷିଆର ବେଲଗୋରୋଡ୍ ଅଞ୍ଚଳରେ ଖସିପଡ଼ିଥିଲା । ପରେ ପରେ ଭୟାନକ ବିସ୍ଫୋରଣ ଘଟି ବିମାନଟି ସମ୍ପୂର୍ଣ୍ଣ ଜଳିଯାଇଥିବା ରୁଷୀୟ ଖବରଦାତା ଏଜେନ୍ସି ଆର୍‌ଆଇଏ ସୂଚନା ଦେଇଛି । ୟୁକ୍ରେନ ଯୁଦ୍ଧବନ୍ଦୀଙ୍କ ସମେତ ସମସ୍ତ ଯାତ୍ରୀଙ୍କ ମୃତ୍ୟୁ ହୋଇଥିବା ଏହି ସଂସ୍ଥା ସ୍ୱଷ୍ଟ କରିଛି । ରୁଷ ପ୍ରତିରକ୍ଷା ମନ୍ତ୍ରଣାଳୟ ପକ୍ଷରୁ ମଧ୍ୟ ଏହି ଖବରକୁ ସ୍ୱଷ୍ଟ କରାଯାଇଛି । ତେବେ ବିମାନ ଦୁର୍ଘଟଣାଗ୍ରସ୍ତ ହେବାର କାରଣ ସମ୍ପର୍କରେ କିଛି କୁହାଯାଇ ନାହିଁ । ସମସ୍ତ ଯାତ୍ରୀ ଜଳି ଯାଇଥିବାରୁ ସେମାନଙ୍କ ପରିଚୟ ମିଳିବା କଷ୍ଟକର ହୋଇପଡ଼ିଛି । ରୁଷିଆ ପ୍ରତିରକ୍ଷା ସେବା ସହ ଜଡ଼ିତ ଏକ ଚ୍ୟାନେଲ ଦ୍ୱାରା ବିମାନ ଦୁର୍ଘଟଣାର ଭିଡିଓକୁ ଟେଲିଗ୍ରାମରେ ଶେୟାର କରାଯାଇଛି । ଏଥିରେ ବିମାନଟି ତଳକୁ ଖସି ହଠାତ୍ ବିସ୍ଫୋରଣ ହୋଇଯାଉଥିବାର ଦେଖିବାକୁ ମିଳିଛି । ପ୍ରକାଶଯୋଗ୍ୟ ଯେ, ରୁଷର ଆଇଆଇ-୭୬ ମିଲିଟାରୀ ଟ୍ରାନ୍ସପୋର୍ଟ ବିମାନ ସେନା ପରିବହନ ସହିତ ସୈନ୍ୟ ଉପକରଣ ଏବଂ ଅସ୍ତ୍ରଶସ୍ତ୍ର ପରିବହନ ପାଇଁ ବ୍ୟବହାର କରାଯାଇଥାଏ । ଏଥିରେ ୫ ଜଣ କ୍ରୁ ସଦସ୍ୟଙ୍କ ସହିତ ୯୦ ଯାତ୍ରୀ ଯିବାର ସୁବିଧା ରହିଛି । କିନ୍ତୁ ଏହି ବିମାନ କାର୍ହିକି ଏବଂ କିଭଳି ଦୁର୍ଘଟଣାର ଶିକାର ହେଲା ତାହାକୁ ନେଇ ତର୍ଜମା ଆରମ୍ଭ ହୋଇଛି । ରୁଷିଆ ପ୍ରତିରକ୍ଷା ବିଭାଗ ପକ୍ଷରୁ ଘଟଣାର ତଦନ୍ତ ଲାଗି ନିର୍ଦ୍ଦେଶ ଦିଆଯାଇଛି । ଏହାପୂର୍ବରୁ ଗତ ୨୨ ତାରିଖରେ ଆଫଗାନିସ୍ତାନରେ ରୁଷିଆର ଏକ ଯାତ୍ରୀବାହୀ ବିମାନ ଦୁର୍ଘଟଣାର ଶିକାର ହୋଇ ଧ୍ୱଂସ ହୋଇଯାଇଥିଲା ।

● ପଶ୍ଚିମବଙ୍ଗରେ ପୁଣି ଆକ୍ସନରେ ଇଡି

୨୪ ସିଆର୍‌ପିଏଫ୍ ଗାଡ଼ି ସହ ଟିଏମ୍‌ସି ନେତାଙ୍କ ଘରେ ପହଞ୍ଚିଲା ଟିମ୍

କୋଲକାତା, ୨୪।୧(ଏଜେନ୍ସି) : କିଛି ଦିନର ବ୍ୟବଧାନରେ ପଶ୍ଚିମବଙ୍ଗରେ ପୁଣିଥରେ ଆକ୍ସନ ମୋଡକୁ ଆସିଛି ପୁଣି ପ୍ରବର୍ତ୍ତନ ନିର୍ଦ୍ଦେଶାଳୟ (ଇଡି । ରାସନ ଦୁର୍ନୀତି ମାମଲାକୁ ନେଇ କିଛି ଦିନ ତଳେ ଇଡି ବିଭିନ୍ନ ଟିଏମସି ନେତାଙ୍କ ଘରେ ଚଢଉ କରିଥିଲା ବେଳେ ବୁଧବାର ପୁଣି ଚଢଉ ଆରମ୍ଭ କରିଛି । କିନ୍ତୁ ଏଥରକ ପୂର୍ଣ୍ଣ ସୁରକ୍ଷା ପ୍ରସ୍ତୁତି ସହ ଇଡି ଅଧିକାରୀମାନେ ପହଞ୍ଚିଥିବା ଦେଖାଯାଇଛି । ସିଆର୍‌ପିଏଫ୍ ୨୪ଟି ଗାଡି ସହ ଇଡି ଅଧିକାରୀମାନେ ଟିଏମ୍‌ସି ନେତାଙ୍କ ଘରେ ଚଢଉ ଆରମ୍ଭ କରିଛନ୍ତି । ଉଲ୍ଲେଖଯୋଗ୍ୟ ଯେ, ରାସନ ଦୁର୍ନୀତି ମାମଲାରେ ଯାଞ୍ଚ କରିବାକୁ ଇଡି ଅଧିକାରୀମାନେ ପୂର୍ବରୁ କିଛି ଟିଏମ୍‌ସି ନେତାଙ୍କ ଘରକୁ ଯାଇଥିଲା ବେଳେ ଆକ୍ରମଣର ଶିକାର ହୋଇଥିଲେ । ଟିଏମସି ସମର୍ଥକମାନେ ଆକ୍ରମଣ କରିବା ସହିତ ଅଧିକାରୀମାନଙ୍କ ଗାଡି ମଧ୍ୟ ଭାଙ୍ଗାରୁଜା କରିଥିଲେ । ଟିଏମସି ସ୍ଥାନୀୟ ନେତା ଶାହଜାହନ ଶେଖଙ୍କୁ ହାଜର ହେବା ପାଇଁ ନୋଟିସ ହୋଇଥିଲା । କିନ୍ତୁ ସେ ହାଜର ହୋଇନଥିଲେ । ଏହାପରେ ଗତ ୫ ତାରିଖରେ ଇଡି ଟିମ୍ ତାଙ୍କ ଘରେ ପହଞ୍ଚିଥିଲା । କିନ୍ତୁ ଏହି ସମୟରେ ସ୍ଥାନୀୟ ଅଞ୍ଚଳର ଶହ ଶହ ଲୋକ ଇଡି ଅଧିକାରୀମାନଙ୍କ ଉପରେ ଆକ୍ରମଣ କରିଥିଲେ । କିନ୍ତୁ ବୁଧବାର ଇଡି ଟିମ୍ ପୁଣି ଥରେ ଏହି ଟିଏମ୍‌ସି ନେତାଙ୍କ ଘରେ ଚଢଉ କରିଛି । ଏଥର ଇଡି ଟିମ୍ ସହ ୨୪ଟି ସିଆର୍‌ପିଏଫ୍ ଗାଡି ରହିଛି । ଯେଉଁଥିରେ ୧୨୦ରୁ ଅଧିକ ଯବାନ ସାମିଲ ରହିଛନ୍ତି । ଏହାସହିତ ସ୍ଥାନୀୟ ପୁଲିସକୁ ମଧ୍ୟ ଇଡି ଟିମ୍ ସତର୍କ କରାଇ ଦେଇଛି । ଇଡି ଅଧିକାରୀମାନେ ଶାହଜାହନଙ୍କ ଘରେ ପହଞ୍ଚି ଦୀର୍ଘ ସମୟ ଅପେକ୍ଷା କରିବା ପରେ ବି କେହି ବି କବାଟ ଖୋଲିନଥିଲେ । ଶେଷରେ କବାଟ ଭାଙ୍ଗି ଭିତରକୁ ପଶିଥିଲା ଇଡି ଟିମ୍ । ଏବେ ସେମାନେ ଛାନ୍‌ଭିନ୍ ଆରମ୍ଭ କରିଥିଲେ ହେଁ ଶାହଜାହନଙ୍କ ପତ୍ତା ମିଳିନାହିଁ ।

● ମଣିପୁରରେ ଯବାନଙ୍କ ଅଜବ କାଣ୍ଡ

୬ ସାଥୀଙ୍କୁ ଗୁଳିକରି ଆତ୍ମହତ୍ୟାକଲେ ଯବାନ

ଇମ୍ଫାଲ, ୨୪।୧(ଏଜେନ୍ସି): ମଣିପୁରରେ ମୁତୟନ ରହିଥିବା ଆସାମ ରାଇଫଲ୍ସର ଜଣେ ଯବାନଙ୍କ ଉନ୍ମତ୍ତକାଣ୍ଡ ବିଭିନ୍ନ ମହଲରେ ଉଦବେଗ ସୃଷ୍ଟି କରିଛି । ଆସାମ ରାଇଫଲ୍ସ (ଆର୍) ର ଜଣେ ଯବାନ ନିଜର ୬ ସାଥୀମାନଙ୍କ ଉପରେ ଗୁଳି ଚଳାଇବା ପରେ ନିଜକୁ ଗୁଳି କରି ଆତ୍ମହତ୍ୟା କରିଛନ୍ତି । ଏହି ଘଟଣାରେ ଆସାମ ରାଇଫଲ୍ସର ୬ ଜଣ ଯବାନ ଆହତ ହୋଇଛନ୍ତି । ସେମାନଙ୍କୁ ଚୁରାଚାନ୍ଦପୁରସ୍ଥିତ ସେନା ହସ୍ପିଟାଲରେ ଭର୍ତ୍ତି କରାଯାଇଛି । ମିଳିଥିବା ସୂଚନା ଅନୁସାରେ ଦକ୍ଷିଣ ମଣିପୁରରେ ରହିଥିବା ଆର୍ ବାଟାଲିଅନ୍ ପରିସରରେ ଏହି ଘଟଣା ବୁଧବାର ଘଟିଛି । ଆତ୍ମହତ୍ୟା କରିଥିବା ଯବାନ ଜଣକ ସ୍ଥାନୀୟ ବାସିନ୍ଦା ଏବଂ କୁକି ସଂପ୍ରଦାୟର ବୋଲି କୁହାଯାଉଛି । କିନ୍ତୁ ସେ ଯେଉଁମାନଙ୍କ ଉପରେ ଗୁଳି ଚଳାଇଥିଲେ ସେମାନେ ମେଇତି କିମ୍ବା ମଣିପୁରର ବାସିନ୍ଦା ନୁହନ୍ତି ବୋଲି ସ୍ଥାନୀୟ ଲୋକ କହିଛନ୍ତି । ତେବେ କେଉଁ କାରଣକୁ ନେଇ ଯବାନ ଜଣଙ୍କ ଏଭଳି କାଣ୍ଡ ଭିଆଇଲେ ତାହା ସ୍ୱଷ୍ଟ ହୋଇ ନାହିଁ । ବର୍ତ୍ତମାନ ସେନା ପକ୍ଷରୁ ଏହି ଘଟଣାର ଯାଞ୍ଚ ନିର୍ଦ୍ଦେଶ ଦିଆଯାଇଥିବା ବେଳେ ମଣିପୁର ହିଂସା ସହ ଏହାକୁ ଯୋଡା ନ ଯିବା ଉଚିତ ବୋଲି କୁହାଯାଇଛି ।

● ଟିକାୟତଙ୍କ ଭାରତ ବନ୍ଦ ଧମକ

ଜାନୁଆରୀ ୨୬ରେ ଟ୍ରାକ୍ଟର ରାଲି

ନୂଆଦିଲ୍ଲୀ,୨୪।୧(ଏଜେନ୍ସି): ଭାରତୀୟ କିଶାନ ୟୁନିଅନ (ବିକେୟୁ)ନେତା ରାକେଶ ଟିକାୟତ ପୁଣିଥରେ ଚାଷୀ ଆନ୍ଦୋଳନ ଧମକ ଦେଇଛନ୍ତି । ବୁଧବାର ଉତ୍ତରପ୍ରଦେଶର ମୁଜାଫରନଗରରେ ଚାଷୀ ପଞ୍ଚାୟତ ଶେଷ ହେବା ପରେ ସେ ମୁଖ୍ୟମନ୍ତ୍ରୀଙ୍କ ଉଦ୍ଦେଶ୍ୟରେ ସ୍ମାରକପତ୍ର ଦେବା ସହ ଜାନୁଆରୀ ୨୬ରେ ଭାରତ ବନ୍ଦ କରିବାକୁ ଚେତାବନୀ ଦେଇଛନ୍ତି । ସରକାରଙ୍କ ପ୍ରତିଶ୍ରୁତି ମୁତାବକ ସୁବିଧା ମିଳୁ ନଥିବା ଏବଂ ଚାଷୀଙ୍କୁ ଦୁର୍ବଳ କରିବା ପାଇଁ ସରକାର କାର୍ଯ୍ୟ କରୁଥିବାରୁ କେନ୍ଦ୍ର ସରକାରଙ୍କ ବିରୋଧରେ ପୁଣିଥରେ ଚାଷୀ ମଞ୍ଚକୁ ଓହ୍ଲାଇବେ ବୋଲି ସେ କହିଛନ୍ତି । ବୁଧବାର ଅନୁଷ୍ଠିତ ଚାଷୀ ପଞ୍ଚାୟତରେ ଆଖୁ ମୂଲ୍ୟ, ମାଗଣା ବିଦ୍ୟୁତ ଏବଂ ଏମଏସପିକୁ ନେଇ ଆଲୋଚନା ହୋଇଥିଲା । ଏହିସବୁ ପ୍ରସଙ୍ଗକୁ ନେଇ ଟିକାୟତ ସରକାରଙ୍କ ଉପରେ ବର୍ଷିଥିଲେ । ଯଦି ସରକାର ତାଙ୍କ ପ୍ରତିଶ୍ରୁତି ପୂରଣ ନ କରନ୍ତି ତେବେ ଜାନୁଆରୀ ୨୬ରେ ଟ୍ରାକ୍ଟର ପଦଯାତ୍ରା କରାଯିବ । ଏହାପରେ ମିଳିତ କୃଷକ ମୋର୍ଚ୍ଚା ପକ୍ଷରୁ ୧୬ ଫେବୃଆରୀରେ ଭାରତ ବନ୍ଦ କରାଯିବ ବୋଲି ସେ ଚେତାବନୀ ଦେଇଛନ୍ତି । ଏପରିକି ସରକାର ଯାହା କହିଥିଲେ ସେହି ଅନୁସାରେ କାର୍ଯ୍ୟ ନ କଲେ ଚାଷ ମଧ୍ୟ ବନ୍ଦ କରିବାକୁ ସେ ମହାପଞ୍ଚାୟତରେ ଚାଷୀମାନଙ୍କୁ ଆହ୍ୱାନ ଦେଇଥିଲେ । ଏହା ପରେ ଅନେକ ଦାବି ନେଇ ମୁଖ୍ୟମନ୍ତ୍ରୀଙ୍କ ଉଦ୍ଦେଶ୍ୟରେ ସ୍ମାରକପତ୍ର ପ୍ରଦାନ କରାଯାଇଥିଲା ।

● ଜ୍ଞାନବାପୀ ମସଜିଦ ବିବାଦ

ସାର୍ବଜନୀନ ହେବ ଏଏସ୍‌ଆଇ ସର୍ଭେ ରିପୋର୍ଟ

ଲକ୍ଷ୍ନୌ,୨୪।୧(ଏଜେନ୍ସି): ଜ୍ଞାନବାପୀ ମସଜିଦ ବିବାଦକୁ ନେଇ ନିକଟରେ ଭାରତୀୟ ପ୍ରତ୍ନତତ୍ତ୍ୱ ସଂସ୍ଥାନ(ଏଏସଆଇ) ଦ୍ୱାରା ସର୍ବେକ୍ଷଣ କରାଯାଇଥିଲା ବେଳେ ଏହି ସର୍ଭେ ରିପୋର୍ଟ ସବୁ ପକ୍ଷଙ୍କୁ ଦିଆଯିବ ବୋଲି ବୁଧବାର ଏଠାକାର ଫାଷ୍ଟ ଟ୍ରାକ୍ କୋର୍ଟ ସୂଚନା ଦେଇଛନ୍ତି । ମସଜିଦ୍ ପରିସରରେ ସର୍ଭେ ଶେଷ କରାଯିବା ପରେ ଏହି ରିପୋର୍ଟକୁ ସାର୍ବଜନୀନ କରିବାକୁ ଦାବି କରାଯାଇଥିଲା । ଏହି ପ୍ରସଙ୍ଗକୁ ନେଇ ବାରଣାସୀ କୋର୍ଟରେ ମଧ୍ୟ ମାମଲା ରୁଜୁ ହୋଇଥିଲା । ତେବେ ଏହାର ଶୁଣାଣି କରି କୋର୍ଟ ଉଭୟ ପକ୍ଷଙ୍କୁ ରିପୋର୍ଟ ଦିଆଯିବା ନେଇ ନିଷ୍ପତ୍ତି ଶୁଣାଇଛନ୍ତି । ଏଏସଆଇ ରିପୋର୍ଟ ନକଲ ଉଭୟ ପକ୍ଷଙ୍କୁ ଉପଲବ୍ଧ କରାଯିବ ବୋଲି ଜ୍ଞାନବ୍ୟାପୀ ମାମଲାର ହିନ୍ଦୁ ପକ୍ଷ ଓକିଲ ବିଷ୍ଣୁ ଶଙ୍କର ଜୈନ କହିଛନ୍ତି । ଉଲ୍ଲେଖଯୋଗ୍ୟ ଯେ, ଏଏସଆଇ ଗୋଟିଏ ଦିନ ପୂର୍ବରୁ ସିଭିଲ ଜଜ୍ ସିନିୟର ଡିଭିଜନ ଫାଷ୍ଟ ଟ୍ରାକ୍ କୋର୍ଟରେ ଦାଖଲ କରିଥିଲା ।

କାର୍ ଦୁର୍ଘଟଣାରେ ମମତା ଆହତ

କୋଲକାତା,୨୪।୧(ଏଜେନ୍ସି): ପଶ୍ଚିମବଙ୍ଗ ମୁଖ୍ୟମନ୍ତ୍ରୀ ମମତା ବାନାର୍ଜୀ ବୁଧବାର ଏକ କାର ଦୁର୍ଘଟଣାରେ ଆହତ ହୋଇଛନ୍ତି । ସେ ବର୍ଦ୍ଧମାନ ଜିଲ୍ଲାରୁ ଏକ ବୈଠକ ସାରି ଫେରିବା ବେଳେ ଏହି ଦୁର୍ଘଟଣା ଘଟିଛି । ବର୍ଦ୍ଧମାନରୁ ସେ ହେଲିକପ୍ଟର ଯୋଗେ କୋଲକାତା ଫେରିବାକୁ ଥିଲେ ହେଁ ଖରାପ ପାଗ ଯୋଗୁଁ ଏହାକୁ ବାତିଲ କରାଯାଇଥିଲା । ଏହାପରେ ସେ ସଡ଼କପଥରେ କୋଲକାତା ଫେରୁଥିଲେ । କିନ୍ତୁ ମମତାଙ୍କ କାର୍ ଦ୍ରୁତ ଗତିରେ ଆସୁଥିଲା ବେଳେ କୌଣସି କାରଣକୁ ନେଇ ଡ୍ରାଇଭର ଅଚାନକ ବ୍ରେକ୍ ଲଗାଇଥିଲେ । ଏହାକୁ ନେଇ ମମତା ବାନାର୍ଜୀଙ୍କ ମୁଣ୍ଡ ସାମ୍ନା କାଚରେ ପିଟି ହୋଇ ଆଘାତ ଲାଗିଛି । ତାଙ୍କୁ କୋଲକାତାସ୍ଥିତ ଏକ ହସ୍ପିଟାଲରେ ଚକିତ୍ସିତ କରାଯାଉଥିବା କୁହାଯାଇଛି ।

ଇଣ୍ଡିଆ ମେଣ୍ଟକୁ ଶକ୍ତ ଧକ୍କା

୨୦୨୪ ନିର୍ବାଚନ ଏକାକୀ ଲଢ଼ିବେ ଟିଏମ୍‌ସି ,ଆପ୍

ନୂଆଦିଲ୍ଲୀ,୨୪।୧(ଏଜେନ୍ସି)

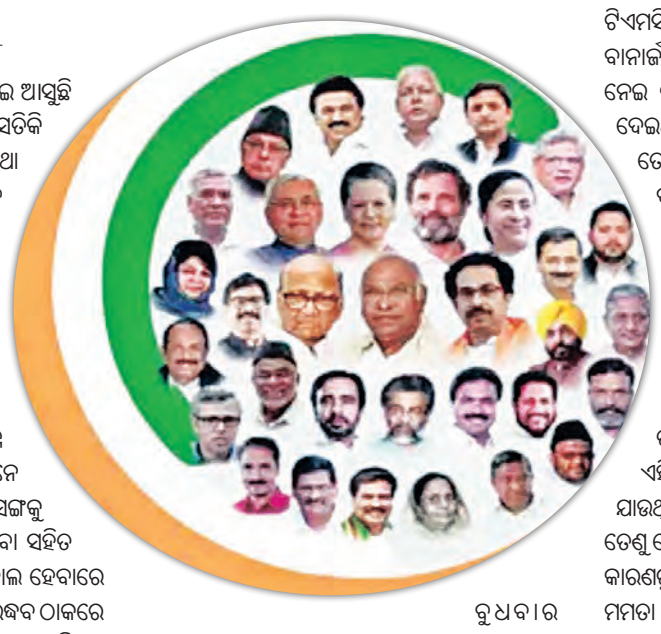

୨୦୨୪ ନିର୍ବାଚନ ସମୟ ଯେତିକି ପାଖେଇ ଆସୁଛି ବିରୋଧୀ ଇଣ୍ଡିଆ ମେଣ୍ଟର ସମସ୍ୟା ସେତିକି ବଢିବାରେ ଲାଗିଛି । ସବୁଠୁ ବଡ଼ କଥା ହେଲା ଆସନ ବଣ୍ଟନ ବୁଝାମଣା ଏବେ ମଧ୍ୟ ସଦସ୍ୟ ଦଳ ମଧ୍ୟରେ କଣ୍ଟା ହୋଇ ରହିଯାଇଛି । ୨୦୨୪ ନିର୍ବାଚନରେ ମୋଦୀ ସରକାରକୁ ହଟାଇବା ଲାଗି ଏହି ମେଣ୍ଟ ପଣ କରିବା ସହିତ ନିଜ ନିଜ ମଧ୍ୟରେ ଆସନ ବାଣ୍ଟି ଯେକୌଣସି ମତେ ବିଜେପି ପ୍ରାର୍ଥୀଙ୍କୁ ହରାଇବାକୁ ଯୋଜନା କରିଥିଲା । ଏଥିପାଇଁ ବିଭିନ୍ନ ବୈଠକରେ ବରିଷ୍ଠ ନେତାମାନେ ଆଲୋଚନା ମଧ୍ୟ କରିଥିଲେ । କିନ୍ତୁ ଏହି ପ୍ରସଙ୍ଗକୁ ନେଇ ପ୍ରମୁଖ ଦଳ ମେଣ୍ଟରୁ ବିମୁଖ ହେବା ସହିତ ଇଣ୍ଡିଆ ମେଣ୍ଟର ସ୍ଥିତି ଦିନକୁ ଦିନ ବେହାଲ ହେବାରେ ଲାଗିଛି । ପୂର୍ବରୁ ଆସନ ବଣ୍ଟନକୁ ନେଇ ଉଦ୍ଧବ ଠାକରେ ଶିବସେନା ଗୋଷ୍ଠୀ ଠାରୁ ଆରମ୍ଭ କରି ଆପ୍ ସୁପ୍ରିମୋ ଅରବିନ୍ଦ କେଜ୍ରିୱାଲ ଏବଂ ଜେଡିୟୁ ସୁପ୍ରିମୋ ନୀତୀଶ କୁମାର ଅସନ୍ତୋଷ ପ୍ରକାଶ କରି ଆସିଛନ୍ତି । ଏହାମଧ୍ୟରେ ବୁଧବାର ମେଣ୍ଟର ଅନ୍ୟତମ ପ୍ରମୁଖ ସଦସ୍ୟ ମମତା ବାନାର୍ଜୀଙ୍କ ଟିଏମସି ମଧ୍ୟ ବଡ଼ ନିଷ୍ପତ୍ତି ନେଇଛି । ପଶ୍ଚିମବଙ୍ଗରେ ୨୦୨୪ ଲୋକସଭା ନିର୍ବାଚନ ଟିଏମସି ଏକାକୀ ଲଢିବ ବୋଲି ଦଳୀୟ ସୁପ୍ରିମୋ ମମତା ବାନାର୍ଜୀ କହିଛନ୍ତି । ସେ କହିଛନ୍ତି ଯେ, ଆସନ ବଣ୍ଟନକୁ ନେଇ ତାଙ୍କ ଦଳ ପୂର୍ବରୁ କଂଗ୍ରେସକୁ ଯେଉଁ ପ୍ରସ୍ତାବ ଦେଇଥିଲା ତାହାକୁ କଂଗ୍ରେସ ଅଗ୍ରାହ୍ୟ କରିଦେଇଥିଲା । ତେଣୁ ଟିଏମସି ଏକାକୀ ନିର୍ବାଚନ ଲଢିବ । ଆସନ ବଣ୍ଟନ ବୁଝାମଣାକୁ ସେ ନା ପସନ୍ଦ କରିବା ସହିତ ମେଣ୍ଟର ସାଂପ୍ରତିକ ସ୍ଥିତିକୁ ନେଇ ମଧ୍ୟ କ୍ଷୋଭ ବ୍ୟକ୍ତ କରିଛନ୍ତି । ତାଙ୍କ ଦଳ ଆସନ ବଣ୍ଟନ ପାଇଁ କଂଗ୍ରେସକୁ ଯେଉଁ ପ୍ରସ୍ତାବ ଦେଇଥିଲା ତାହାକୁ ଦଳ ବିଚାର କଲା ନାହିଁ । ଅନ୍ୟପକ୍ଷରେ ରାହୁଲ ଗାନ୍ଧୀଙ୍କ ନେତୃତ୍ୱରେ ଚାଲିଥିବା ଭାରତ ଯୋଡୋ ଯାତ୍ରାକୁ ନେଇ ମଧ୍ୟ ତାଙ୍କୁ କିଛି ସୂଚନା ଦିଆଗଲା ନାହିଁ । ଏପରିକି ଏହି ଯାତ୍ରା ପଶ୍ଚିମବଙ୍ଗରେ ପ୍ରବେଶ କରିବାକୁ ଯାଉଥିଲେ ହେଁ ତାଙ୍କ ନିକଟରେ କିଛି ବି ଖବର ନାହିଁ । ତେଣୁ ମେଣ୍ଟରେ ଥାଇ ବି ତାଙ୍କର କିଛି ଲାଭ ନାହିଁ । ଏହି କାରଣରୁ ସେ ମେଣ୍ଟରୁ ଦୂରେଇ ଯିବାକୁ ଚାହୁଁଛନ୍ତି ବୋଲି ମମତା କହିଛନ୍ତି । ମମତାଙ୍କ ଏଭଳି ନିଷ୍ପତ୍ତିକୁ ନେଇ କଂଗ୍ରେସ ବିଚଳିତ ହୋଇପଡ଼ିଥିଲା ବେଳେ ସେ ଏଭଳି କରିବେ ବୋଲି ଆମକୁ ଜଣାଥିଲା ବୋଲି ୟୁବିଟି ନେତା ଉଦ୍ଧବ ଠାକରେ କହିଛନ୍ତି ।

ମମତାଙ୍କ ରାସ୍ତାରେ ଆପ୍

କେବଳ ମମତାଙ୍କ ଟିଏମସି ନୁହେଁ, ପଞ୍ଜାବରେ ଆମ ଆଦମୀ ପାର୍ଟି (ଆପ୍) ମଧ୍ୟ ଏକାକୀ ଲଢିବାକୁ ବୁଧବାର ଘୋଷଣା କରିଛି । ୨୦୨୪ ଲୋକସଭା ନିର୍ବାଚନରେ ଆପ୍ କାହା ସହିତ ମେଣ୍ଟ ନ କରି ଏକାକୀ ଲଢିବ ବୋଲି ମୁଖ୍ୟମନ୍ତ୍ରୀ ଭଗୱନ୍ତ ସିଂ ମାନ୍ ବୁଧବାର ଘୋଷଣା କରିଛନ୍ତି । ପୂର୍ବରୁ ଆପ୍ ଏବଂ କଂଗ୍ରେସ ମଧ୍ୟରେ ଆସନ ବଣ୍ଟାକୁ ନେଇ ବହୁବାର ଆଲୋଚନା କରାଯାଇଥିଲା । ପଞ୍ଜାବ ସମେତ ଦିଲ୍ଲୀ ଆସନକୁ ନେଇ ମଧ୍ୟ ଉଭୟ ଦଳର ନେତା ଆଲୋଚନା କରିଥିଲେ । କିନ୍ତୁ ଏଥିନେଇ କୌଣସି ନିର୍ଯ୍ୟାସ ବାହାରି ପାରି ନଥିଲା ବେଳେ ଏବେ ଆପ୍ ନିଜର ଆଭିମୁଖ୍ୟ ସ୍ୱଷ୍ଟ କରିଛି । ଯଦି ପଞ୍ଜାବରେ ଆପ୍ ଏକାକୀ ପ୍ରତିଦ୍ୱନ୍ଦ୍ୱିତା କରେ ତେବେ ଦିଲ୍ଲୀରେ ମଧ୍ୟ ସମାନ ପରିସ୍ଥିତି ସୃଷ୍ଟି ହେବ, ଏହା ନିଶ୍ଚିତ ହୋଇଯାଇଛି । ଯଦି ଟିଏମସି ଏବଂ ଆପ୍ ଭଳି ଦୁଇ ପ୍ରମୁଖ ଦଳ ମେଣ୍ଟ ସହ ସାମିଲ ନହୋଇ ନିର୍ବାଚନ ଲଢିବେ ତେବେ ଅନ୍ୟ ସଦସ୍ୟ ଦଳ ମଧ୍ୟ ସମାନ ଆଭିମୁଖ୍ୟ ଗ୍ରହଣ କରିପାରନ୍ତି ବୋଲି ଏବେ ଠାରୁ ଆଶଙ୍କା ପ୍ରକାଶ ପାଇଛି । ଏଭଳି ସ୍ଥିତିରେ ମେଣ୍ଟର ସ୍ଥିତି କ'ଣ ହେବ ବୋଲି ରାଜନୀତିକ ମହଲରେ ଜୋରଦାର ଚର୍ଚ୍ଚା ଆରମ୍ଭ ହୋଇଛି ।

ହାଇଦରାବାଦ୍‌ରୁ ମିଳିଲେ ବେଙ୍ଗାଲୁରୁ କୋଚିଂ ସେଣ୍ଟରରୁ ନିଖୋଜ ଛାତ୍ର

ହାଇଦରାବାଦ୍,୨୪।୧(ଏଜେନ୍ସି)

ବେଙ୍ଗାଲୁରୁରେ କୋଚିଂ ନେବାକୁ ଯାଇଥିବା ଜଣେ ୧୨ ବର୍ଷର ଛାତ୍ର ନିଖୋଜ ହେବା ପରେ ହାଇଦରାବାଦରେ ଠାବ ହେବା ଘଟଣା ବିଭିନ୍ନ ମହଲରେ ଉଦ୍‌ବେଗ ପ୍ରକାଶ କରିଛି । ବାଳକ ଜଣକ ତାଙ୍କ କୋଚିଂ ସେଣ୍ଟର ଛାଡି ଘରକୁ ଆସୁଥିବା ବେଳେ ନିଖୋଜ ହୋଇଥିଲେ । କିନ୍ତୁ ପ୍ରାୟ ୩ ଦିନ ପରେ ସଂପୃକ୍ତ ବାଳକଙ୍କୁ ହାଇଦରାବାଦର ଏକ ମେଟ୍ରୋ ଷ୍ଟେସନରୁ ଉଦ୍ଧାର କରାଯାଇଛି । ମିଳିଥିବା ଖବର ଅନୁସାରେ ,ବେଙ୍ଗାଲୁରୁର ଡିନ୍ସ ଏକାଡେମୀର ଛାତ୍ର ପରିନଭ ନିଖୋଜ ହୋଇ ଯାଇଛନ୍ତି ବୋଲି ଗତ ୨୧ ତାରିଖରେ ତାଙ୍କ ପରିବାର ଲୋକ ଥାନାରେ ରିପୋର୍ଟ କରିଥିଲେ । ସିସିଟିଭି ଫୁଟେଜ ଅନୁଯାୟୀ ଏହି ବାଳକ ଜଣଙ୍କୁ ଶେଷଥର ପାଇଁ ମ୍ୟାଜେଷ୍ଟିକ୍ ବସ୍ ଷ୍ଟେସନରେ ଦେଖାଯାଇଥିଲା । ମାଜିଷ୍ଟିକ୍ ବସ୍ ଷ୍ଟେସନରୁ ପୁଲିସ ତାଙ୍କୁ ସିସିଟିଭି ଫୁଟେଜ୍ ମାଧ୍ୟମରେ ଟ୍ରାକ୍ କରିବାକୁ ଚେଷ୍ଟା କରିଥିଲା । ପରେ ପରେ ପରିନଭଙ୍କ ଫଟୋ ସୋସିଆଲ୍ ମିଡିଆରେ ପୋଷ୍ଟ କରାଯାଇଥିଲା । ବେଙ୍ଗାଲୁରୁର ଜଣେ ବ୍ୟକ୍ତି ହାଇଦରାବାଦ ଗସ୍ତରେ ଯାଇଥିଲା ବେଳେ ପରିନଭକୁ ମେଟ୍ରୋ ଷ୍ଟେସନରେ ଦେଖିଥିଲେ । ଏହାପରେ ପୁଲିସ୍‌କୁ ଖବର ଦିଆଯାଇ ପରନିଭଙ୍କୁ ତାଙ୍କ ପରିବାର ନିକଟରେ ହସ୍ତାନ୍ତର କରାଯାଇଥିଲା । ତେବେ ପରିନଭ କେମିତି ବେଙ୍ଗାଲୁରୁର ହାଇଦରାବାଦ୍ ଆସିଲା ତାହା ସ୍ୱଷ୍ଟ ହୋଇ ନାହିଁ ।

ଆଜି ୧୪ତମ

ଯଦି ଦୟା ଏବଂ ଔଚିତ୍ୟ ମଧ୍ୟରୁ ଗୋଟିକୁ ବାଛିବାକୁ ପଡ଼େ, ତେବେ ଦୟା ହିଁ ଦେଖାନ୍ତୁ, ତାହା ସର୍ବଦା ଉଚିତ୍ ମାର୍ଗ ହେବ !
-ସତ୍ୟସାଇ ବାବା

ସକାଳ
THE SAKALA

କାନାଡ଼ାରେ ବିଦେଶୀ ଛାତ୍ରଙ୍କ ଉଚ୍ଚଶିକ୍ଷା ମୋହଭଙ୍ଗ!

ଭାରତ-କାନାଡ଼ା ସମ୍ପର୍କ ଏବେ ଭଲ ନାହିଁ। ସେଠାକାର ସରକାର ଖାଲିସ୍ତାନୀ ଆତଙ୍କବାଦୀ ତଥା ଭାରତ ବିରୋଧୀ ତତ୍ତ୍ୱଙ୍କୁ ସୁରକ୍ଷା ଦେଉଥିବାରୁ ଏହାର ପ୍ରଭାବ ଦ୍ୱିପାକ୍ଷିକ ସମ୍ପର୍କକୁ ପ୍ରଭାବିତ କରିଛି। ସେଠାକାର ଜଷ୍ଟିନ୍ ଟ୍ରୁଡ୍ରୋ ସରକାର ଆଗାମୀ ନିର୍ବାଚନକୁ ନଜରରେ ରଖି ଯେଉଁସବୁ ପଦକ୍ଷେପ ନେଉଛନ୍ତି, ସେଥିମଧ୍ୟରୁ କେତେକ ଭାରତର ସ୍ୱାର୍ଥ ବିରୋଧରେ ଯାଉଛି। କାନାଡ଼ାରେ ମଧ୍ୟ ଭାରତୀୟମାନେ ଅନେକ ସଂଖ୍ୟାରେ ବସବାସ କରୁଛନ୍ତି। କାନାଡ଼ାର ମୋଟ ଜନସଂଖ୍ୟାର ୨.୧୨ ଶତାଂଶ ଶିଖ ଏବଂ ଏମାନଙ୍କ ସଂଖ୍ୟା ପ୍ରାୟ ଆଠ ଲକ୍ଷ। ଅଣ୍ଟାରିଓ, ବ୍ରିଟିଶ କଲମ୍ବିଆ ଓ ଆଲବାଟା ପ୍ରଦେଶରେ ଶିଖଙ୍କ ସଂଖ୍ୟା ତୁଳନାତ୍ମକ ଭାବେ ଅଧିକ। ତେଣୁ ସେଦେଶର ନିର୍ବାଚନ ରାଜନୀତିକୁ ସେମାନେ ପ୍ରଭାବିତ କରିଥା'ନ୍ତି। ଅପରପକ୍ଷରେ କାନାଡ଼ାରେ ସାଢ଼େ ଆଠ ଲକ୍ଷରୁ ଅଧିକ ଭାରତୀୟ ହିନ୍ଦୁ ବସବାସ କରନ୍ତି। ଏହାଛଡ଼ା ଅନେକ ଭାରତୀୟ ମୁସଲମାନ ଓ ଖ୍ରୀଷ୍ଟିଆନ ମଧ୍ୟ ସେ ଦେଶର ସ୍ଥାୟୀ ବାସିନ୍ଦା ପାଲଟିଛନ୍ତି। ମୋଟାମୋଟି ଦେଖିଲେ କାନାଡ଼ାରେ ଭାରତୀୟ ଓ ଭାରତୀୟ ବଂଶୋଦ୍ଭବଙ୍କ ସଂଖ୍ୟା ପ୍ରାୟ ୨୦ ଲକ୍ଷ। କାନାଡ଼ା ଏକ ବିକଶିତ ରାଷ୍ଟ୍ର ଏବଂ ସେ ଦେଶର ବିକାଶରେ ଭାରତୀୟ ସମୁଦାୟଙ୍କର ଗୁରୁତ୍ୱପୂର୍ଣ୍ଣ ଅବଦାନ ରହିଛି।

ଭାରତ-କାନାଡ଼ା ସମ୍ପର୍କରେ ଏବେ ତିକ୍ତତା ଓ ଭଙ୍ଗା ପଡ଼ିଥିବା ବେଳେ ସେଠା ସରକାରଙ୍କର ଆଉ ଏକ ନିଷ୍ପତ୍ତି ଆମ ଦେଶ ପାଇଁ ସମସ୍ୟା ସୃଷ୍ଟି କରିଛି। ସେ ଦେଶରେ ସୃଷ୍ଟ ଖାଦ୍ୟ ମୂଲ୍ୟସ୍ଫୀତି ଓ ଆବାସ ଅଭାବ ସମସ୍ୟାର ସମାଧାନ କରିବାକୁ କାନାଡ଼ା ସରକାର ବିଦେଶାଗତ ଛାତ୍ରଛାତ୍ରୀଙ୍କ ପାଇଁ ନୂଆ କଟକଣା ଲାଗୁ କରିଛନ୍ତି। କାନାଡ଼ା ସରକାର ଏହାକୁ ଏକ ଅସ୍ଥାୟୀ ପଦକ୍ଷେପ ବୋଲି କହୁଥିବା ବେଳେ ଏହା ଆଗାମୀ ଦୁଇବର୍ଷ ପାଇଁ ବଳବତ୍ତର ରହିବ। ଖାଦ୍ୟ ଓ ଆବାସ ଜନିତ ସମସ୍ୟା ନେଇ କାନାଡ଼ା ସରକାର ଏ ଯେଉଁ ଭିସା କଟକଣା ପଦକ୍ଷେପ ନେଇଛନ୍ତି ତାହା ସେ ଦେଶର ନାଗରିକଙ୍କ ସୁବିଧା ଓ ସ୍ୱାର୍ଥ ସୁରକ୍ଷା ଦୃଷ୍ଟିରୁ ଯଥାର୍ଥ ବୋଲି କୁହାଯାଇପାରେ, ତଥାପି କାନାଡ଼ାର ଏହି ନିଷ୍ପତ୍ତି ଫଳରେ ଭାରତୀୟ ବିଦ୍ୟାର୍ଥୀମାନେ ବିଶେଷ ପ୍ରଭାବିତ ହେବେ। ଅଟ୍ଟାୱାସ୍ଥିତ ଭାରତୀୟ ଉଚ୍ଚାୟୁକ୍ତଙ୍କ ତଥ୍ୟ ଅନୁସାରେ କାନାଡ଼ାର ବିଭିନ୍ନ ରାଜ୍ୟରେ ପ୍ରାୟ ୨.୩୦ ଲକ୍ଷ ଭାରତୀୟ ଛାତ୍ରଛାତ୍ରୀ ସ୍ନାତକ, ସ୍ନାତକୋତ୍ତର, ପିଏଚ୍‌ଡି ଏବଂ ଅନ୍ୟାନ୍ୟ ପାଠ୍ୟକ୍ରମରେ ନାମ ଲେଖାଇ ପଢୁଛନ୍ତି।

କାନାଡ଼ାର ନିଷ୍ପତ୍ତି ଅନୁସାରେ ଗତବର୍ଷ ତୁଳନାରେ ଚଳିତ ବର୍ଷ ବିଦେଶୀ ଛାତ୍ରଛାତ୍ରୀଙ୍କ ଭିସା ସଂଖ୍ୟା ୩୫ ଶତାଂଶ ହ୍ରାସ କରାଯାଇ ୩ ଲକ୍ଷ ୬୦ ହଜାରରେ ସୀମିତ କରାଯିବ। ପ୍ରତିବର୍ଷ ଭାରତରୁ କାନାଡ଼ାକୁ ଲକ୍ଷାଧିକ ବିଦ୍ୟାର୍ଥୀ ପାଠପଢ଼ିବାକୁ ଯାଆନ୍ତି। ଗତବର୍ଷ ୨ ଲକ୍ଷରୁ ଅଧିକ ବିଦ୍ୟାର୍ଥୀ ସେଠାକୁ ଯାଇଥିଲେ ବୋଲି ଭାରତୀୟ ବୈଦେଶିକ ମନ୍ତ୍ରଣାଳୟ ସୂତ୍ରରୁ ଜଣାପଡ଼ିଛି। ଆହୁରି ମଧ୍ୟ ୨୦୧୩ ରୁ ୨୦୨୨ ମଧ୍ୟରେ କାନାଡ଼ାକୁ ଭାରତୀୟ ବିଦ୍ୟାର୍ଥୀଙ୍କ ଗମନ ସଂଖ୍ୟା ୨୬୦ ଶତାଂଶ ବଢ଼ିଛି। କାନାଡ଼ାର ମୋଟ ବିଦେଶୀ ଛାତ୍ରଛାତ୍ରୀଙ୍କ ମଧ୍ୟରେ ଭାରତୀୟଙ୍କ ସଂଖ୍ୟା ପ୍ରାୟ ୪୦ ଶତାଂଶ। ସୁତରାଂ ଏବେ କାନାଡ଼ା ସରକାରଙ୍କ ନୂଆ ନୀତି ଆଶାୟୀ ଭାରତୀୟ ବିଦ୍ୟାର୍ଥୀଙ୍କ ପାଇଁ ନୂଆ ସମସ୍ୟା ସୃଷ୍ଟି କରିବ। ଆହୁରି ମଧ୍ୟ ନୂଆନୀତି ଫଳରେ ସେଠାରେ ବର୍ତ୍ତମାନ ପଢୁଥିବା ଭାରତୀୟ ଛାତ୍ରଛାତ୍ରୀମାନେ ମଧ୍ୟ ବିଭିନ୍ନ ଦିଗରୁ ଅସୁବିଧା ଭୋଗିବେ। ସେମାନଙ୍କୁ ଆବାସିକ ଓ ରାସନ ସୁବିଧା ପାଇଁ ସମ୍ପୃକ୍ତ ରାଜ୍ୟ ସରକାରଙ୍କଠାରୁ ନିର୍ଦ୍ଦିଷ୍ଟ ଅବଧି ନିମନ୍ତେ ଅନୁମତି ଦେବାକୁ ପଡ଼ିବ। ଆଉ ଏକ ଦୃଷ୍ଟିକୋଣରୁ ଦେଖିଲେ କାନାଡ଼ାରେ କ'ଣ ଅଛି କେଜାଣି, ସେଠାରେ ପାଠପଢ଼ିବାକୁ ଭାରତୀୟ ଛାତ୍ରଛାତ୍ରୀଙ୍କ ମଧ୍ୟରେ ଏକ ଅଦ୍ଭୁତ ଆକର୍ଷଣ ରହିଛି। ପାଠ ଶେଷ ପରେ ସେଠାରେ ନିଯୁକ୍ତି ତତ୍କାଳ ଉପଲବ୍ଧ ହେଉଥିବାରୁ ବୋଧହୁଏ ଭାରତୀୟ ବିଦ୍ୟାର୍ଥୀଙ୍କର ଏହି ଆକର୍ଷଣ ଅଧିକ। ଆମ ଭାରତୀୟ ଉଚ୍ଚ ଶିକ୍ଷା, ବିଶେଷତଃ ବୈଷୟିକ ଶିକ୍ଷା ବ୍ୟବସ୍ଥା ଏ ଯାଏଁ ବିଶ୍ୱସ୍ତରୀୟ ହୋଇପାରିନାହିଁ। ସେଥିପାଇଁ ବିଦେଶୀ ବିଶ୍ୱବିଦ୍ୟାଳୟକୁ ଭାରତରେ କ୍ୟାମ୍ପସ୍ ପ୍ରତିଷ୍ଠା କରିବାକୁ କେନ୍ଦ୍ର ସରକାର ଅନୁମତି ଦେଉଛନ୍ତି।

ତେବେ କାନାଡ଼ାରେ ସମ୍ପ୍ରତି ବେକାରୀ ବଢ଼ିବା ସହିତ ଖାଦ୍ୟ ଓ ଆବାସିକ ସମସ୍ୟା ଉତ୍କଟ ହୋଇଛି। ଏଭଳି ପରିସ୍ଥିତିରେ ଅଧିକ ଖର୍ଚ୍ଚାନ୍ତ ହୋଇ ସେଠାକୁ ଯିବା ଭାରତୀୟ ବିଦ୍ୟାର୍ଥୀଙ୍କ ପକ୍ଷେ ଉଚିତ ନୁହେଁ। ଅଧିକ ଖର୍ଚ୍ଚ କରି ପାଠ ପଢ଼ି ସାରିବା ପରେ ନିଯୁକ୍ତିର ଗ୍ୟାରେଣ୍ଟି ଏବେ ନାହିଁ। କାନାଡ଼ାର ବୈଦେଶିକ ମନ୍ତ୍ରୀ ସ୍ପଷ୍ଟ ଭାବେ ତାଙ୍କ ଦେଶର ବେକାରୀ, ଖାଦ୍ୟ ଓ ଆବାସିକ ସମସ୍ୟା କଥା ସୂଚାଇ ଦେଇଛନ୍ତି। ତେଣୁ ଏଥିରେ ବ୍ୟସ୍ତବିବ୍ରତ ନ ହୋଇ ବରଂ ଏହାକୁ ଏକ ପରୋକ୍ଷ ଆଶୀର୍ବାଦ ଭାବେ ଭାରତୀୟ ବିଦ୍ୟାର୍ଥୀ ଗ୍ରହଣ କରିବା ଉଚିତ। ଗୋଟିଏ ଦ୍ୱାର ବନ୍ଦ ହୋଇଗଲେ ସୁଯୋଗର ଅନ୍ୟ ଦ୍ୱାର ଖୋଲିଥାଏ। ଆମ ଭାରତୀୟ ଛାତ୍ରଛାତ୍ରୀମାନେ ମଧ୍ୟ ବହୁସଂଖ୍ୟାରେ ଆମେରିକା, ବ୍ରିଟେନ୍, ଅଷ୍ଟ୍ରେଲିଆ ଆଦି ଦେଶକୁ ଉଚ୍ଚ ତଥା ବୈଷୟିକ ଶିକ୍ଷା ପାଇଁ ଯାଇଥା'ନ୍ତି। ସେମାନଙ୍କ ସଂଖ୍ୟା ବାର୍ଷିକ ପ୍ରାୟ ୨ ଲକ୍ଷ। ସେଥିରୁ ଅଷ୍ଟ୍ରେଲିଆକୁ ପ୍ରାୟ ୯୦ ହଜାର ଓ ବ୍ରିଟେନ୍‌କୁ ୫୦ ହଜାରରୁ ଅଧିକ ବିଦ୍ୟାର୍ଥୀ ପ୍ରତିବର୍ଷ ଯାଆନ୍ତି। ଏ ସବୁ ଦେଶ ଉନ୍ନତ ଏବଂ ସେଠାକାର ଶିକ୍ଷା ବ୍ୟବସ୍ଥା ମଧ୍ୟ ବିଶ୍ୱସ୍ତରୀୟ। ତେଣୁ ବିଦେଶରେ ପଢ଼ିବାକୁ ଆଗ୍ରହୀ ଭାରତୀୟ ବିଦ୍ୟାର୍ଥୀମାନେ ଦୁଇବର୍ଷ ପାଇଁ କାନାଡ଼ା ମୋହ ପରିତ୍ୟାଗ କରି ଅନ୍ୟ ଦେଶକୁ ଗଲେ ବିଶେଷ କିଛି ଅସୁବିଧା ବୋଧହୁଏ ହେବ ନାହିଁ। ତେଣୁ ଏଭଳି ପରିସ୍ଥିତିରେ ନୂଆ ଲକ୍ଷ୍ୟସ୍ଥଳ ନିର୍ଦ୍ଧାରଣ କରିବା ଭାରତୀୟ ଛାତ୍ରଛାତ୍ରୀଙ୍କ ପାଇଁ ଉପଯୁକ୍ତ ହେବ। ବିଶେଷକରି ସେ ଦେଶର ଆଭ୍ୟନ୍ତରୀଣ ନିଷ୍ପତ୍ତିରେ ହସ୍ତକ୍ଷେପ କରିବା ବା ଏ ପ୍ରସଙ୍ଗରେ କୂଟନୈତିକ ଚାପ ପ୍ରୟୋଗ କରିବାର ଅବକାଶ ପ୍ରାୟ ନାହିଁ। ତେଣୁ ଆମ ପିଲାଙ୍କୁ ଅବସ୍ଥା ଦେଖି ବ୍ୟବସ୍ଥା କରିବାକୁ ପଡ଼ିବ।

ସମଲେଶ୍ୱରୀ ପୀଠ ପରିକ୍ରମା ପ୍ରକଳ୍ପ

ଡକ୍ଟର ସମୀର କୁମାର ନନ୍ଦ
ଦେବଗଡ଼, ମୋ: ୯୪୩୭୨୧୮୯୧୭

'ସମଲପୁରର ମାଟି ପାନି ଝର୍ସି ହୀରା ନୀଲା, ଜୟ ଜୟ ମାଁ ସମଲେଇ ଗୋ! ଧଏନ ଧଏନ ତୋର ଲୀଲା।'

ଆର୍ଯ୍ୟଭୂମି ଭାରତବର୍ଷରେ ଶକ୍ତି ପୂଜା ଅତୀବ ପୁରାତନ। ଅଖଣ୍ଡ ବିଶ୍ୱାସରେ ଦୈବୀ କୃପା ଲାଭ କରିବା, ସର୍ବୋପରି ଏହି କୃପା ଓ କରୁଣାରେ ସଫଳତା ପାଇବା ଭାରତୀୟ ଆଧ୍ୟାତ୍ମିକ ଚେତନା ଓ ମାର୍ଗକୁ ପରିପୁଷ୍ଟ କରି ଆସିଛି। ଶକ୍ତି ହିଁ ଆଦି, ମଧ୍ୟ ଓ ଅନ୍ତ। ସୃଷ୍ଟିର ପ୍ରାରମ୍ଭ ଗତି, ପ୍ରଗତି ଓ ଅଗ୍ରଗତିର ମୂଳତତ୍ତ୍ୱ ହେଉଛି ଶକ୍ତି। ମାତୃରୂପା ଶକ୍ତି ହିଁ ସତ୍, ଚିତ୍ ଆନନ୍ଦର ଉତ୍ସ। ତେଣୁ ଶକ୍ତିବାଦର ପରମ୍ପରା ଓଡ଼ିଶା ଭୂଖଣ୍ଡରେ ବହୁକାଳରୁ ପ୍ରଚଳିତ। ଏହିକ୍ରମରେ ଓଡ଼ିଶାର ଅନ୍ୟତମ ଶକ୍ତିପୀଠ ଐତିହାସିକ ସହର ସମ୍ବଲପୁର ନିଜର ଇତିହାସ, ଐତିହ୍ୟ, ସଂସ୍କୃତି ଓ ପରମ୍ପରା ପାଇଁ ବିଶ୍ୱଜନବିଦିତ।

ଭାଷା, ପର୍ବପର୍ବାଣି, ପୋଷାକ ପରିପାଟୀ, ଧର୍ମ, ସଙ୍ଗୀତ, ସାମାଜିକ ବ୍ୟବସ୍ଥା, ଲୋକକଳା, ବ୍ରତଓଷା ଓ ଉପାସନା ପାଇଁ ସମ୍ବଲପୁରର ସଂସ୍କୃତି ଜନାଦୃତ। ମନ୍ଦିରମାଳିନୀ ସମ୍ବଲପୁର ସହରରେ ୨୭ଟି ଜଗନ୍ନାଥ ମନ୍ଦିର ସମେତ ଅନେକ ଦେବୀପୀଠ ରହିଛି। ମହିମା ବିମଣ୍ଡିତ ସମ୍ବଲପୁର ସହର ଧାର୍ମିକ ପରମ୍ପରାରେ ଉଲ୍ଲେଖନୀୟ ଭୂମିକା ଗ୍ରହଣ କରି ଆସିଛି।

ଓଡ଼ିଶାର ଶକ୍ତିପୀଠମାନଙ୍କ ମଧ୍ୟରୁ ସମ୍ବଲପୁରର 'ସମଲେଇ ପୀଠ' ଅନ୍ୟତମ। ଏହି ପୀଠରେ ସମ୍ବଲପୁରର ଅଧିଷ୍ଠାତ୍ରୀ ଦେବୀ ରୂପେ ମା' ସମଲେଶ୍ୱରୀ ବିରାଜିତା। କିମ୍ବଦନ୍ତୀ ଅନୁଯାୟୀ, ଷୋଡ଼ଶ ଶତାବ୍ଦୀରେ ସମ୍ବଲପୁରର ପ୍ରତିଷ୍ଠାତା ତଥା ଚୌହାଣ ବଂଶର ପ୍ରଥମ ରାଜା ବଳରାମ ଦେବ(୧୪୬୬-୧୫୨୮) ଏକଦା ନିଜର ଦୁର୍ଗ ସ୍ଥାପନ କରିବା ନିମନ୍ତେ ଉପଯୋଗୀ ସ୍ଥାନର ଅନୁସନ୍ଧାନରେ ହୁମା ପ୍ରଦେଶର ସର୍ବତ୍ର ବୁଲି ବୁଲି ମୃଗୟା କରିବାରେ ଲାଗିଲେ। ଦିନେ ଚାଉଁରପୁରରେ ନିଜର ଶିବିରରେ ଅବସ୍ଥାନ କରିବା ବେଳେ ସେ ଦେଖିଲେ ଯେ ତାଙ୍କ ଶିକାରୀ କୁକୁର ଗୋଟିଏ ଠେକୁଆକୁ ଗୋଡ଼ାଇବା ସମୟରେ ଗୋଟିଏ ନିର୍ଦ୍ଦିଷ୍ଟ ସ୍ଥାନରେ ଠେକୁଆ ପଛକୁ ବୁଲିପଡ଼ି ଓଲଟା କୁକୁରକୁ ଗୋଡ଼ାଇଲା। ରାଜା ଆଶ୍ଚର୍ଯ୍ୟ ହେଲେ ଏବଂ ସେ ସ୍ଥାନର କିଛି ଦୈବୀ ଶକ୍ତି ଅଛି ବୋଲି ଅନୁଭବ କଲେ। ସେହି ରାତିରେ ରାଜାଙ୍କୁ ସ୍ୱପ୍ନାଦେଶରେ ଦେବୀ କହିଲେ ଯେ ମୁଁ ଗୁମଦର୍ହରେ ଅଛି। ମୋତେ ନେଇ ନଦୀ ଆରପଟେ ଥିବା ଶିମୁଳୀ ଗଛ ତଳେ ସ୍ଥାପନ କରି ମନ୍ଦିରରେ ରଖ। ରାଜା ସେଠାରେ ମା'ଙ୍କୁ ସ୍ଥାପନା କରିବା ସହିତ ନିଜର ଦୁର୍ଗ ମଧ୍ୟ ସେଠାରେ ନିର୍ମାଣ କଲେ। ଶିମୁଳୀ ଗଛ ତଳେ ସ୍ଥାପନ ହୋଇଥିବାରୁ ଦେବୀଙ୍କୁ ସମଲେଇ ଓ ନିଜ ରାଜ୍ୟକୁ ସମ୍ବଲପୁର ବୋଲି ନାମକରଣ କଲେ ରାଜା ବଳରାମ ଦେବ। ସମ୍ବଲପୁର ଦୁର୍ଗ ଓ ମନ୍ଦିର ନିକଟରେ ସମ୍ବଲପୁର ନଗରୀ ଏହିପରି ପ୍ରତିଷ୍ଠା ହେଲା। ପାଟଣାରୁ ଆସିଥିବା ରାଜଗୁରୁ,

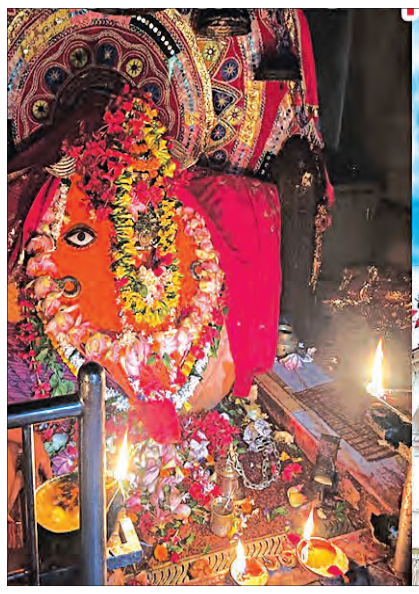

ପୁରୋହିତ, ମନ୍ତ୍ରୀ ଓ କର୍ମଚାରୀମାନେ ନଗରୀରେ ବାସ କଲେ।

ବର୍ତ୍ତମାନର ମନ୍ଦିର ସମ୍ବଲପୁରର ସପ୍ତମ ରାଜା ଛତ୍ର ସାଏଙ୍କ(୧୬୫୭-୧୬୯୫) ଦ୍ୱାରା ନିର୍ମିତ ହୋଇଥିଲା। ରାଜା ଦେଉଳକୁ ୪୦ ଖଣ୍ଡ ମୌଜା ସେବା ପୂଜା ନିମନ୍ତେ ଅର୍ପଣ କରିଥିଲେ ବୋଲି ଜଣାପଡ଼େ। ମହାନଦୀ କୂଳରେ ଅବସ୍ଥିତ ଏହି ଦେବୀପୀଠରେ ମା' ସମଲେଶ୍ୱରୀଙ୍କୁ ଜଗତଜନନୀ, ଆଦିଶକ୍ତି, ମହାଲକ୍ଷ୍ମୀ ଓ ମହାସରସ୍ୱତୀ ରୂପରେ ବହୁକାଳରୁ ପୂଜା କରାଯାଉଛି। 'ରାୟ' ସଂଜ୍ଞାଧାରୀ କ୍ଷତ୍ରିୟ ସେବାୟତମାନଙ୍କ ଦ୍ୱାରା ଭୁବନେଶ୍ୱରୀ ମନ୍ତ୍ରରେ ମା'ଙ୍କର ପୂଜା ହୋଇଥାଏ। ପୂଜା ପାଇଁ କେବେ କୌଣସି ପୂଜକ ଭକ୍ତମାନଙ୍କଠାରୁ ଦକ୍ଷିଣା ଦାବି ନ କରିବା ଏହି ମନ୍ଦିରରେ ଏକ ଅନନ୍ୟ ପରମ୍ପରା। ସମ୍ବଲପୁର ଜିଲ୍ଲାର ପ୍ରାୟ ପ୍ରତି ଗ୍ରାମରେ ମା' ସମଲାଇ ଅଧିଷ୍ଠିତା।

ବର୍ତ୍ତମାନ ସାରା ରାଜ୍ୟରେ ଆଧ୍ୟାତ୍ମିକତାର ଅପୂର୍ବ ପରିବେଶ ସୃଷ୍ଟି ହୋଇଛି। ଶହ ଶହ ବର୍ଷତଳେ ତତ୍କାଳୀନ ରାଜାମାନଙ୍କ ଦ୍ୱାରା ନିର୍ମାଣ କରାଯାଇଥିବା ବିଭିନ୍ନ ଦେବସ୍ଥାନକୁ ରାଜ୍ୟ ସରକାରଙ୍କ ଦ୍ୱାରା ରୂପାନ୍ତରଣ କରାଯାଇ ଭବ୍ୟ ରୂପ ଦିଆଯାଉଛି। ଶ୍ରୀଜଗନ୍ନାଥ ମନ୍ଦିର ଓ ଶ୍ରୀଲିଙ୍ଗରାଜ ମନ୍ଦିରର ଉନ୍ନତିକରଣ ସହିତ ପଶ୍ଚିମ ଓଡ଼ିଶା ଓ ଛତିଶଗଡ଼ର ଆଧ୍ୟାତ୍ମିକ ଭାବାବେଗ ସହିତ ଜଡ଼ିତ ବିଶିଷ୍ଟ ତୀର୍ଥକ୍ଷେତ୍ର ମା' ସମଲେଶ୍ୱରୀ ମନ୍ଦିରର ରୂପାନ୍ତୀକରଣ ମଧ୍ୟ ରାଜ୍ୟ ସରକାର ଆନ୍ତରିକତାର ସହିତ କରିଛନ୍ତି। ୨୦୨୧ ମସିହାରେ ପ୍ରସ୍ତୁତ ପ୍ରାୟ ଚାରିଶହ କୋଟି ଟଙ୍କା ଅଟକଳରେ ଓ ଚାଳିଶ ଏକର ଜମି ଅଧିଗ୍ରହଣ କରାଯାଇ ସମଲେଶ୍ୱରୀ ମନ୍ଦିର ପାରିପାର୍ଶ୍ୱିକ ଅର୍ଥନୈତିକ ବିକାଶ ପରିକ୍ରମା ପ୍ରକଳ୍ପ(ସମଲେଇ ପ୍ରକଳ୍ପ) ପାଇଁ ସରକାରଙ୍କ ପ୍ରଚେଷ୍ଟା ଏବେ ପୂର୍ଣ୍ଣାଙ୍ଗ ରୂପ ନେବାକୁ ଯାଉଛି। ଏହି କାର୍ଯ୍ୟକ୍ରମରେ ମା'ଙ୍କର ମନ୍ଦିର ଓ ଚତୁଃପାର୍ଶ୍ୱର ସୌନ୍ଦର୍ଯ୍ୟକରଣ ସହିତ ସ୍ଥାନୀୟ ଜନସାଧାରଣଙ୍କ ଅର୍ଥନୈତିକ ବିକାଶକୁ ମଧ୍ୟ ପ୍ରାଧାନ୍ୟ ଦିଆଯାଇଛି। ଏତଦବ୍ୟତୀତ ଭକ୍ତ ଓ ପର୍ଯ୍ୟଟକମାନଙ୍କ ସ୍ୱାର୍ଥକୁ ମଧ୍ୟ ଅଗ୍ରାଧିକାର ଦିଆଯାଇଛି। ମନ୍ଦିରର ଚାରିଦିଗରେ ଚାରୋଟି ସୁନ୍ଦର ଦ୍ୱାର, ଭୋଗ ମଣ୍ଡପ, ଭକ୍ତମାନଙ୍କୁ ଧାଡ଼ିରେ ଛିଡ଼ା ହେବା ବ୍ୟବସ୍ଥା ଓ ପୂଜକମାନଙ୍କ ବିଶ୍ରାମ କକ୍ଷ ଏଥିରେ ଅନ୍ତର୍ଭୁକ୍ତ। ଏକାସାଥିରେ ମହାନଦୀର ଅବିରାମ ଜଳରାଶିର ପ୍ରାକୃତିକ ସୌନ୍ଦର୍ଯ୍ୟ ସହିତ ମନ୍ଦିର ପରିକ୍ରମା ପ୍ରକଳ୍ପର ଆକର୍ଷଣୀୟ ବିହଙ୍ଗମ ଦୃଶ୍ୟକୁ ଉପଭୋଗ କରିବା ନିମନ୍ତେ ମନ୍ଦିର ପାର୍ଶ୍ୱ ମହାନଦୀ କୂଳରେ ଏକ ୬୦ ଫୁଟ ଉଚ୍ଚତାର ପର୍ଯ୍ୟବେକ୍ଷଣ ଟାୱାର ନିର୍ମାଣ ହୋଇଛି, ଯାହାର କାନ୍ଥରେ ଘଡ଼ି ଲଗାଯାଇଛି। ମହାନଦୀ କୂଳରେ ଏକ ଚଲାପଥ ନିର୍ମାଣ ସହିତ ସମଗ୍ର ପ୍ରକଳ୍ପ ପରିସରରେ ଛାୟା ପ୍ରଦାନ ଏବଂ ପରିବେଶ ସନ୍ତୁଳନ ପାଇଁ ବହୁଳଭାବେ ସବୁଜିମା ସୃଷ୍ଟି ଲାଗି ଆବଶ୍ୟକୀୟ ପଦକ୍ଷେପ ନିଆଯାଇଛି।

ସମଲେଇ ପ୍ରକଳ୍ପର ଲୋକାର୍ପଣ କାର୍ଯ୍ୟକ୍ରମ ନିମନ୍ତେ ୯ ଦିନ ଧରି ଉତ୍ସବ ପାଳନ କରାଯାଉଛି। ମୁଖ୍ୟମନ୍ତ୍ରୀଙ୍କ ସହିତ ରାଜ୍ୟ ଓ ରାଜ୍ୟ ବାହାରର ପ୍ରାୟ ୨୦୦ ମନ୍ଦିର ଓ ଧାର୍ମିକ ଅନୁଷ୍ଠାନକୁ ନିମନ୍ତ୍ରଣ କରାଯାଇଛି। ସମସ୍ତଙ୍କ ଘରୁ ସିନ୍ଦୂର ଓ ନଡ଼ିଆ ଅଣାଯାଇ ମନ୍ଦିରରେ ଅର୍ପଣ କରାଯିବାର କାର୍ଯ୍ୟକ୍ରମ ରହିଛି। ଉଦ୍‌ଘାଟନ ଦିନ ମନ୍ଦିର ସମ୍ମୁଖ ସ୍ଥଳ ଓ ଚାରିଦ୍ୱାରରେ ପାଞ୍ଚଟି ଯଜ୍ଞ ମଣ୍ଡପରେ ହୋମ, ଚଣ୍ଡୀପାଠ ୩୦ ଜଣ ପଣ୍ଡିତଙ୍କ ଦ୍ୱାରା ସମ୍ପାଦନା କରାଯିବା ସହିତ ସନ୍ଧ୍ୟା ସମୟରେ ୧୪ଜଣ ପଣ୍ଡିତଙ୍କ ଦ୍ୱାରା ମହାନଦୀରେ ଆଳତିର ଆୟୋଜନ କରାଯାଇଛି। ଏଥିପାଇଁ ୩୫୦ମିଟରର ପ୍ଲାଟଫର୍ମ ତିଆରି କରାଯାଇଛି।

ପରିକ୍ରମା ପ୍ରକଳ୍ପର ରୂପାନ୍ତୀକରଣରେ ସମସ୍ତଙ୍କ ସାହାଯ୍ୟ, ସହଯୋଗ ଓ ସଦିଚ୍ଛା ହିଁ ଧାର୍ମିକ ପୀଠର ବିକାଶର ରାସ୍ତା ଆହୁରି ପ୍ରଶସ୍ତ କରିବ ଏବଂ ସ୍ୱପ୍ନ ସାକାର କରିବ। ସମଲେଶ୍ୱରୀଙ୍କ ମହିମା ଅଗଣିତ ଭକ୍ତଙ୍କୁ ଘଣ୍ଟ ଘୋଡ଼ାଇ ରଖିଛି। ଭକ୍ତି ଭାବରେ ବନ୍ଧା ଲକ୍ଷଲକ୍ଷ ଭକ୍ତ ମା'ଙ୍କର ଅଲୌକିକ ଚେତନାରେ ବିଶ୍ୱାସ କରିବା ସହିତ ସ୍ୱର୍ଗୀୟ ଅନୁଭବ, ଆଧ୍ୟାତ୍ମିକ ଅନୁଭୂତି ହିଁ ସାରା ରାଜ୍ୟକୁ ସମୃଦ୍ଧ ଓ ରୁଦ୍ଧିମନ୍ତ କରିପାରିଛି। ମା' ସମଲେଶ୍ୱରୀଙ୍କ ମାହାତ୍ମ୍ୟ ପ୍ରଚାର ଓ ପ୍ରସାର ଦିଗରେ ସରକାରଙ୍କ ଆନ୍ତରିକତା ବାସ୍ତବିକ ଉଲ୍ଲେଖନୀୟ। କୌଣସି ପ୍ରକଳ୍ପର ନବୀକରଣରେ ପ୍ରଭାବିତ ସ୍ଥାନୀୟ ବାସିନ୍ଦା ଓ ବ୍ୟବସାୟୀମାନଙ୍କ ବିସ୍ଥାପନ ଏକ ସମ୍ବେଦନଶୀଳ ବିଷୟ। ସାତପୁରୁଷର ଭିଟାମାଟି ସହିତ ଜଡ଼ିତ ଭାବାବେଗର ଶୂନ୍ୟସ୍ଥାନକୁ କୌଣସି ପ୍ରକାର ଆର୍ଥିକ ସହାୟତା ପୂରଣ କରିପାରେ ନାହିଁ। ତଥାପି ସରକାରଙ୍କ ଏହି ପ୍ରଚେଷ୍ଟା, ଯାହାକି ଜନସାଧାରଣ ଜୀବନକାଳ ମଧ୍ୟରେ କେବେ କଳ୍ପନା କରି ନ ଥିଲେ ତାହା ସର୍ବଦା ସଫଳ ହେଉଥିବାରୁ ସମସ୍ତେ ଆନନ୍ଦିତ, ସମର୍ପିତ ଓ ଉତ୍ସର୍ଗୀକୃତ ମନୋଭାବ ନେଇ ସମଲେଇ ପରିକ୍ରମା ପ୍ରକଳ୍ପର ସଫଳତା ପାଇଁ କାମନା କରୁଛନ୍ତି। ପ୍ରତ୍ୟେକ ଜିଲ୍ଲାରେ ଅବସ୍ଥିତ କୌଣସି ଏକ ବିଶିଷ୍ଟ ମନ୍ଦିରର ନବୀକରଣ ଯୋଜନା ସରକାର ହାତକୁ ନେଲେ ସାରା ରାଜ୍ୟର ଅପୂର୍ବ ଧାର୍ମିକ ବାତାବରଣ ଖେଳିଯିବା ସ୍ୱାଭାବିକ। ସରକାରଙ୍କ ଏହି ଯୋଜନା ରାଜ୍ୟବାସୀଙ୍କ ମନରେ ଶାନ୍ତି ଓ ଆଧ୍ୟାତ୍ମିକତାର ବାର୍ତ୍ତାକୁ ଉଜ୍ଜୀବିତ କରିବା ସହିତ ଭକ୍ତିଭାବନାକୁ ଅକ୍ଷୁଣ୍ଣ ରଖୁ ଏହା ହିଁ କାମନା।

ଗଣପର୍ବ 'ପୁଷ୍‌ପୁନି'

ପ୍ରଭାତୀ ବିଶୋୟୀ
ନବରଙ୍ଗପୁର, ମୋ: ୯୪୩୭୯୦୭୦୯୧

ପ୍ରକୃତି କୋଳରେ ଜୀବନକୁ ଭରପୂର ଉପଭୋଗ କରୁଥିବା ଜନଜାତିଙ୍କ ମଧ୍ୟରେ ବିଭିନ୍

ରାଜରାଜୁଡ଼ା ସମୟରୁ ମହାନଦୀ ତଟରେ ଶୈବ, ଶାକ୍ତ, ବୈଷ୍ଣବ ପୀଠଗୁଡ଼ିକ ରହିଆସିଛି । ତେଣୁକରି ଏହି ଅଞ୍ଚଳରେ ସର୍ବଦା ଭକ୍ତିମୟ ପରିବେଶ ରହିଥାଏ । ସନ୍ଧ୍ୟା ସମୟରେ ପ୍ରତିଦିନ ଏହି ପୀଠଗୁଡ଼ିକରେ ଶଙ୍ଖ, ଘଣ୍ଟ, ବିଭିନ୍ନ ବଜା ବଜାଇ ଆଳତି ହୋଇଆସୁଛି । ଶ୍ରଦ୍ଧାଳୁମାନେ ପ୍ରତ୍ୟହ ଆଳତି ଦର୍ଶନ କରୁଛନ୍ତି । ମହାନଦୀରେ ମଧ୍ୟ କେତେକ ନିର୍ଦ୍ଦିଷ୍ଟ ଦିନରେ ଆଳତି ହୋଇଥାଏ । ଏଣିକି ବନାରସ ଗଙ୍ଗା ଓ ଅଯୋଧ୍ୟା ସରଯୂ ନଦୀରେ ଆଳତି ଭଳି ମହାନଦୀରେ ଆଳତି ହେବ । ସେ ନେଇ ଏକ ରିଭର ଭିୟୁ ପଏଣ୍ଟ ଓ ମହାନଦୀ ଆଳତି ଘାଟ ସମଲେଇ ପ୍ରକଳ୍ପରେ ରହିଛି । ଯାହାକି ସମଲେଇ ପ୍ରକଳ୍ପର ଏକ ଆକର୍ଷଣୀୟ ଅଂଶବିଶେଷ । ଏହା ପର୍ଯ୍ୟଟକମାନଙ୍କୁ ବେଶ୍ ଆକୃଷ୍ଟ କରିବ । ଅନ୍ୟପକ୍ଷରେ ପ୍ରକୃତିର ଏକ ଅମୂଲ୍ୟ ଉପାଦାନ ନଦୀ ସହିତ ଆମ ସମ୍ପର୍କ ବିଷୟରେ ବି ଆଗାମୀ ଯୁବପିଢ଼ି ଜାଣିପାରିବେ ।

ପ୍ରସ୍ତୁତି: ଶୁଭାଶିଷ

ଆଧ୍ୟାତ୍ମିକ ଚେତନା ସହ ପ୍ରକୃତି ଉପାସନା

ଶୋଭା ବଢ଼ାଇବ ମହାନଦୀ ତଟ ମନ୍ଦିରମାଳା

ସମ୍ବଲପୁର ମହାନଦୀ ତଟରେ ଏକାଧିକ ମନ୍ଦିର ରହିଛି । ମାଁ ସମଲେଇଙ୍କ ସହିତ ପାଟଣେଶ୍ୱରୀ, ବାଲିବନ୍ଧା ସୋମନାଥ ବାବା, ଝାଡୁଆପଡ଼ା ବ୍ରହ୍ମପୁରା, ଲୋକନାଥ ବାବା, ହନୁମାନ ମନ୍ଦିର, ନନ୍ଦପଡ଼ା ବମ୍ବବରାଡ଼ ବାଲୁଙ୍କେଶ୍ୱର ବାବା, ଜଗନ୍ନାଥ ମନ୍ଦିର, ଅନନ୍ତଶଯ୍ୟା, ଗୋପଲଜୀ ମନ୍ଦିର, ବୁଢ଼ୀମା ମନ୍ଦିର, ମହାକାଳେଶ୍ୱର, ଗୁଡ଼େଶ୍ୱର ବାବା, ଦୁର୍ଗା ମନ୍ଦିର, କଶଲେଇ ଗୁଡ଼ି, କୈଶଳେଶ୍ୱର ବାବା, ଶୀତଳେଶ୍ୱର ବାବା, ମାଁ ଦଶମତି ମନ୍ଦିର, ଗାୟତ୍ରୀ ମନ୍ଦିର, ରାମଜୀ ମନ୍ଦିର, ରଘୁନାଥ ମନ୍ଦିର, ମାଁ ମାହେଶ୍ୱରୀ ମନ୍ଦିର, ଜଗନ୍ନାଥ ମନ୍ଦିର, ରାମ ମନ୍ଦିର, ହାଟପଡ଼ା ଜଗନ୍ନାଥ ମନ୍ଦିର, ପ୍ରାଚୀନ ହନୁମାନ ମନ୍ଦିର, ମାରୱାଡି ପଡ଼ା ବଡ଼ା ରାମମନ୍ଦିର, ରଘୁନାଥ ମନ୍ଦିର, ବାବା ବିଶ୍ୱନାଥ ମନ୍ଦିର, ଶୀତଳାମାତା ମନ୍ଦିର, ଦଲେଇପଡ଼ା ଜଗନ୍ନାଥ ମନ୍ଦିର, ଦୁର୍ଗାମନ୍ଦିର, ବାଟମଙ୍ଗଳା ମନ୍ଦିର, ଏସ୍‌ଏମ୍‌ସି ପରିସରରେ ଗୁପ୍ତେଶ୍ୱର ମହାଦେବ ମନ୍ଦିର, ବିନାଖଣ୍ଡିରେ ମାଉସୀ ମାଆ ମନ୍ଦିର ରହିଛି । ଗୁଡ଼େଶ୍ୱର ବାବାଙ୍କ ମନ୍ଦିରକୁ ବାଦ୍ ଦେଲେ ସମସ୍ତ ମନ୍ଦିର ଶତାଧିକ ବର୍ଷରୁ ରହିଛି । କେତେକ ମନ୍ଦିରରେ ସମୟ ଓ ଆବଶ୍ୟକ ଅନୁସାରେ ରୂପାନ୍ତର ହୋଇଛି । ସମଲେଇ ଦର୍ଶନ ପରେ ଶ୍ରଦ୍ଧାଳୁମାନେ ଏହି ମନ୍ଦିରଗୁଡିକର ମଧ୍ୟ ଦର୍ଶନ ଲାଭ କରିପାରିବେ ।

ଯୁଗାନ୍ତକାରୀ ପ୍ରକଳ୍ପର ରୂପ ପାଇଛି

ଏହି ପ୍ରକଳ୍ପରେ ଚାରିଗୋଟି ପ୍ରାଥମିକ ଉଦ୍ଦେଶ୍ୟକୁ ସାକାର କରାଯାଇଅଛି । ମାଁ ସମଲେଶ୍ୱରୀଙ୍କ ମନ୍ଦିର ପରିସରର ଭବ୍ୟ ରୂପାନ୍ତରଣ ହୋଇଛି । ଭକ୍ତ ଓ ଶ୍ରଦ୍ଧାଳୁମାନଙ୍କ ଦିବ୍ୟ ଅନୁଭବ ପ୍ରାପ୍ତି ପ୍ରତି ବିଶେଷ ଗୁରୁତ୍ୱ ଦିଆଯାଇଛି । ସମ୍ବଲପୁର ତଥା ଓଡ଼ିଶାର ପର୍ଯ୍ୟଟନ ଅର୍ଥନୀତି ପ୍ରତି ବିଶେଷ ଗୁରୁତ୍ୱ ଦିଆଯାଇଛି । ମନ୍ଦିର ଚାରିପାର୍ଶ୍ୱରେ ଅନ୍ୟାନ୍ୟ ପ୍ରକଳ୍ପର ବିକାଶ ଓ ସ୍ଥାନୀୟ ଅଧିବାସୀଙ୍କ ଆର୍ଥିକ ବିକାଶ ପାଇଁ ସୁଯୋଗ ସୃଷ୍ଟି କରିବ । ପ୍ରାୟ ୪୦ଏକର ପରିମିତ ଜମିରେ ମାଁ ସମଲେଶ୍ୱରୀଙ୍କ ମନ୍ଦିରର ଭବ୍ୟ ରୂପାନ୍ତରଣ ଘଟିଛି । ଚାରି ଦିଗରେ ଚାରିଗୋଟି ପ୍ରବେଶ ଦ୍ୱାର, ମନ୍ଦିର କାର୍ଯ୍ୟାଳୟ, ପୂଜକ ବିଶ୍ରାମାଳୟ ଆଦି ସମସ୍ତ ବ୍ୟବସ୍ଥା କରାଯାଇଛି । ମାଁ ସମଲେଶ୍ୱରୀଙ୍କ ଭକ୍ତ ଓ ଶ୍ରଦ୍ଧାଳୁଙ୍କ ଆଧ୍ୟାତ୍ମିକ ଅନୁଭବ ପାଇଁ ପ୍ରାୟ ଏକ କିଲୋମିଟର ଦୈର୍ଘ୍ୟର ପରିକ୍ରମା ପଥ ନିର୍ମାଣ ହୋଇଛି । ଏହାର ସନ୍ନିକଟରେ ଭକ୍ତ ଓ ଶ୍ରଦ୍ଧାଳୁଙ୍କ ସୁବିଧା ସଂକ୍ରାନ୍ତୀୟ ସମସ୍ତ ବ୍ୟବସ୍ଥା ଯେପରିକି ପାର୍କିଂ ସ୍ଥାନ, ପାନୀୟ ଜଳ, ଶୌଚାଳୟ, ସୂଚନା କେନ୍ଦ୍ର, ଜୋତାଷ୍ଟାଣ୍ଡ, ଭେଣ୍ଡିଂ ଜୋନ୍ ଆଦିର ବ୍ୟବସ୍ଥା ହୋଇଛି ।

ଭବ୍ୟ ରୂପରେ ମାଁ ସମଲେଶ୍ୱରୀଙ୍କ ମନ୍ଦିର

ପଶ୍ଚିମ ଓଡ଼ିଶାର ଆରାଧ୍ୟ ଦେବୀ ଜଗଜ୍ଜନନୀ ମାଁ ସମଲେଶ୍ୱରୀଙ୍କ ସମଗ୍ର ରାଜ୍ୟ, ଦେଶ ତଥା ବିଦେଶରେ ରହିଥିବା ଅଗଣିତ ଭକ୍ତ ଓ ଶ୍ରଦ୍ଧାଳୁଙ୍କ ଭାବାବେଗ ଓ ଭକ୍ତିକୁ କେନ୍ଦ୍ରରେ ରଖି ମାନନୀୟ ମୁଖ୍ୟମନ୍ତ୍ରୀ ନବୀନ ପଟ୍ଟନାୟକଙ୍କ ନେତୃତ୍ୱରେ ଚାଲିଥିବା ସମଲେଇ ପ୍ରକଳ୍ପ ଲୋକାର୍ପଣ ହେବାକୁ ଯାଉଛି । ମାଁ ସମଲେଶ୍ୱରୀଙ୍କ ଦିବ୍ୟ ମନ୍ଦିରର ଭବ୍ୟ ରୂପାନ୍ତରଣ ପାଇଁ ମୁଖ୍ୟମନ୍ତ୍ରୀଙ୍କ ସଂକଳ୍ପ ଓ ଆରମ୍ଭରୁ ହିଁ '୫-ଟି' ଅଧ୍ୟକ୍ଷ କାର୍ତ୍ତିକ ପାଣ୍ଡିଆନଙ୍କ ପ୍ରତ୍ୟକ୍ଷ ତତ୍ତ୍ୱାବଧାନରେ ଏହି ପ୍ରକଳ୍ପ ଏକ ରେକର୍ଡ ସମୟ ମଧ୍ୟରେ ସମ୍ପୂର୍ଣ୍ଣ ହୋଇଛି । ମାଁ ସମଲେଶ୍ୱରୀଙ୍କ ମନ୍ଦିର ରୂପାନ୍ତରଣ ପାଇଁ ୨୦୨୧ ମସିହା ଫେବୃଆରୀ ୧୭ ତାରିଖରେ ମୁଖ୍ୟମନ୍ତ୍ରୀ ନବୀନ ପଟ୍ଟନାୟକଙ୍କ ଅଧ୍ୟକ୍ଷତାରେ ହୋଇଥିବା ବୈଠକରେ 'ସମଲେଇ ପ୍ରକଳ୍ପ'ର ସମସ୍ତ ଆନୁଷଙ୍ଗିକ ଦିଗ ଉପରେ ସବିଶେଷ ଆଲୋଚନା ହୋଇଥିଲା । ସମସ୍ତ ବିଭାଗୀୟ ଅଧିକାରୀମାନଙ୍କୁ ସେହି ବୈଠକରେ ୫-ଟି ମାଧ୍ୟମରେ କିଭଳି ଭାବରେ ରେକର୍ଡ ସମୟ ମଧ୍ୟରେ 'ସମଲେଇ ପ୍ରକଳ୍ପ'ର କାର୍ଯ୍ୟ ସମ୍ପୂର୍ଣ୍ଣ ହୋଇପାରିବ, ସେ ଉପରେ ମୁଖ୍ୟମନ୍ତ୍ରୀ ନିର୍ଦ୍ଦେଶ ଦେଇଥିଲେ । ତେଣୁ ଉକ୍ତ ବୈଠକରୁ ଏ ପର୍ଯ୍ୟନ୍ତ ୫-ଟି ଅଧ୍ୟକ୍ଷ କାର୍ତ୍ତିକ ପାଣ୍ଡିଆନଙ୍କ ପ୍ରତ୍ୟକ୍ଷ ତତ୍ତ୍ୱାବଧାନରେ ହିଁ କାର୍ଯ୍ୟ ହୋଇଛି ।

'୫-ଟି' ଅଧ୍ୟକ୍ଷଙ୍କ ତଦାରଖ, ରେକର୍ଡ ସମୟରେ ସମ୍ପୂର୍ଣ୍ଣ

ମହାନଦୀ ଘାଟର ରୂପାନ୍ତରଣ କରାଯାଇ ଘାଟରେ ଆଳତି ପାଇଁ ଆନୁଷଙ୍ଗିକ ବ୍ୟବସ୍ଥା କରାଯାଇଛି । ଏହି ମହାନଦୀ ଆଳତି ଦ୍ୱାରା ଭକ୍ତ ଓ ଶ୍ରଦ୍ଧାଳୁମାନେ ଏକ ସ୍ୱତନ୍ତ୍ର ଆଧ୍ୟାତ୍ମିକ ପରିବେଶ ପାଇପାରିବେ । ଏହାସହ ଭକ୍ତମାନେ ଯେପରି ମା'ଙ୍କ ମନ୍ଦିରରୁ ମହାନଦୀର ବିଭିନ୍ନ ଘାଟକୁ ଯାଇପାରିବେ, ସେଥିପାଇଁ ସ୍ୱତନ୍ତ୍ର ପଥ ନିର୍ମାଣ ହୋଇଛି । ମନ୍ଦିରର ଐତିହ୍ୟ ସହ ଜଡ଼ିତ ଶ୍ରୀଗୋପାଳଜୀ ମଠ ଓ ଅନ୍ୟ ସମସ୍ତ ଐତିହାସିକ ସ୍ଥାନକୁ ସମ୍ପୂର୍ଣ୍ଣ ସୁରକ୍ଷା ଓ ଭକ୍ତମାନଙ୍କ ଆଧ୍ୟାତ୍ମିକ ଭାବାବେଗକୁ କେନ୍ଦ୍ରରେ ରଖି ପ୍ରକଳ୍ପ କାର୍ଯ୍ୟ କରାଯାଇଛି । ମନ୍ଦିର ପାର୍ଶ୍ୱରୁ ରେଳ ଷ୍ଟେସନକୁ ରାସ୍ତା ପ୍ରଶସ୍ତୀକରଣ ପାଇଁ ସ୍ୱତନ୍ତ୍ର ଧ୍ୟାନ ଦିଆଯାଇ ଯାନବାହନ ଚଳାଚଳ ଯେପରି ଭାବେ ବିନା ବାଧାରେ ହୋଇପାରିବ, ସେଥିପ୍ରତି ଧ୍ୟାନ ଦିଆଯାଇଛି । ୫-ଟି ରୂପାନ୍ତରଣ ମାଧ୍ୟମରେ ମାଁ ସମଲେଶ୍ୱରୀଙ୍କ ଉଦ୍ଦେଶ୍ୟରେ ସମର୍ପିତ ଏହି ପ୍ରକଳ୍ପ ଏକ ରେକର୍ଡ ସମୟ ମଧ୍ୟରେ କାର୍ଯ୍ୟକାରୀ ହୋଇ ଲୋକାର୍ପଣ ହେବାକୁ ଯାଉଛି । ମୁଖ୍ୟମନ୍ତ୍ରୀ ନବୀନ ପଟ୍ଟନାୟକଙ୍କ ସୁଦକ୍ଷ ନେତୃତ୍ୱ ଓ ୫-ଟି ଅଧ୍ୟକ୍ଷ କାର୍ତ୍ତିକ ପାଣ୍ଡିଆନଙ୍କ ଗ୍ରାଉଣ୍ଡଜିରୋରୁ ପ୍ରାମାଣିକ ପରିଚାଳନା ପାଇଁ ସମଗ୍ର ଦେଶରେ ଏହି ପ୍ରକଳ୍ପ ଏକ ଉଦାହରଣ ହୋଇପାରିଛି ।

ଘାଟରେ ଦଶ ମହାବିଦ୍ୟାର ପ୍ରତୀକ ସ୍ତମ୍ଭ ରହିବ

ମହାନଦୀ ରିଭର ଭିୟୁ ପଏଣ୍ଟ ଓ ମହାନଦୀ ଆଳତି ଘାଟ ବେଶ୍ ଆକର୍ଷଣୀୟ ହୋଇଛି । ମହାନଦୀ ଜଳରାଶିକୁ ଅତି ନିକଟରୁ ଭକ୍ତ ଓ ପର୍ଯ୍ୟଟକମାନେ ଦେଖିପାରିବେ । ଆଲୋକମାଳାରେ ସୁସଜ୍ଜିତ ହେବ । ଆଧ୍ୟାତ୍ମିକ ଅନୁଭୂତି ଓ ଆଳତି ପାଇଁ ଦଶ ମହାବିଦ୍ୟାର ପ୍ରତୀକ ସ୍ୱରୂପ ଦଶଗୋଟି ସ୍ତମ୍ଭ ନିର୍ମାଣ ହୋଇଛି । ମହାନଦୀକୁ ଯିବା ପାଇଁ ରାସ୍ତା ତିଆରି ହୋଇଛି । ଯାହା ମନ୍ଦିର ପରିସରରୁ ମହାନଦୀ ଗର୍ଭକୁ ଲାଗିଛି । ୩୫୦ ମିଟର ଲମ୍ବ ଓ ୧୦୦ ମିଟର ଦୈର୍ଘ୍ୟର ମହାନଦୀ ଘାଟ ନିର୍ମାଣ ହୋଇଛି । ବୃଦ୍ଧବୃଦ୍ଧାଙ୍କ ଯିବା ପାଇଁ ଉଭୟ ପଟେ ଲିଫ୍ଟ ବ୍ୟବସ୍ଥା କରାଯାଇଛି । ମନ୍ଦିର ପଟରୁ ୬ ଫୁଟ ଚଉଡ଼ାର ଫୁଟୱାକ୍ ତିଆରି ହୋଇଛି । ଫୁଲ ଗଛ ଦେଇ ସବୁଜ ପରିବେଶ ସୃଷ୍ଟି କରାଯିବ । ଓଡ଼ିଶାରେ ଏଭଳି ସ୍ଥାନ ପ୍ରଥମ ବୋଲି କୁହାଯାଉଛି । ମହାନଦୀ ଆଳତି ଦେଖିବା ସହ ସନ୍ଧ୍ୟା ସମୟରେ ପର୍ଯ୍ୟଟକମାନେ ମହାନଦୀର ମନଲୋଭା ଦୃଶ୍ୟ ଉପଭୋଗ କରିପାରିବେ ।

ଛାୟାଗୀତି

ସୂର୍ଯ୍ୟ ଦେଓ

ଗୀତ ଆକାଶର ନୂଆ ରଙ୍ଗ

ଷାଠିଏ ଦଶକର ଓଡ଼ିଆ ଚଳଚ୍ଚିତ୍ର ଗୀତ ରଚନାରେ ଯେତେକ ପରିବର୍ତ୍ତନ ଆସିଲା, ତାହା ବିଶେଷ ଭାବରେ ସଙ୍ଗୀତ ସଂଯୋଜନା ଦ୍ୱାରା ପ୍ରଭାବିତ ହେଲା । ଓଡ଼ିଆ ଚଳଚ୍ଚିତ୍ର ସଙ୍ଗୀତର ବୈଷୟିକ ବିକାଶ ସ୍ୱରୂପ ଅଧିକ ବାଦ୍ୟଯନ୍ତ୍ରର ବ୍ୟବହୃତ ହେଲା । ଏହି କାରଣରୁ ସଙ୍ଗୀତର ଲୟ ଗତି କ୍ରମେ ପୂର୍ବ ଦଶକ ଅପେକ୍ଷା ଦ୍ରୁତ ହେଲା । ଯେଣୁ ଏହି ସମୟ ସୀମାରେ ସାମାଜିକ ଓ ପାରିବାରିକ ସମସ୍ୟାକୁ ନେଇ ଓଡ଼ିଆ ଚଳଚ୍ଚିତ୍ରର କାହାଣୀ ରଚନା କରାଗଲା, ଅତଏବ ଚଳଚ୍ଚିତ୍ର ଗୀତ ମଧ୍ୟ ସେହି ଭାବରେ ପରିବର୍ତ୍ତିତ ହେଲା ।

ଓଡ଼ିଆ ସାହିତ୍ୟକୁ ଚଳଚ୍ଚିତ୍ରରେ ରୂପାନ୍ତରଣ ପ୍ରକ୍ରିୟା ଆରମ୍ଭ ହୋଇସାରିଥିଲା ୧୯୫୮ର ଚଳଚ୍ଚିତ୍ର 'ମା'ରେ । ଷାଠିଏ ଦଶକରେ ଏହି ପ୍ରକ୍ରିୟା ଦ୍ରୁତତର ହେଲା । ୧୯୬୦ରୁ ୬୯ ପର୍ଯ୍ୟନ୍ତ ନିର୍ମିତ ହୋଇଥିଲା ୨୩ଟି ଚଳଚ୍ଚିତ୍ର ଏବଂ ସେଥିରୁ ୧୦ଟି ସାହିତ୍ୟର ଚଳଚ୍ଚିତ୍ର ରୂପାନ୍ତର ଭାବରେ ନିବେଦିତ ହୋଇଥିଲା । ସେହି ୧୦ଟି ରୂପାନ୍ତରଣରୁ ତିନିଟି ଆସିଥିଲା ବଙ୍ଗଳା ସାହିତ୍ୟରୁ ଓ ବାକିତକ ଓଡ଼ିଆ ସାହିତ୍ୟରୁ । ଶରତଚନ୍ଦ୍ର ଚାଟାର୍ଜୀଙ୍କ ବଙ୍ଗଳା ଉପନ୍ୟାସ 'ବିନ୍ଦୁର ଛେଲେ' ଅନୁପ୍ରେରଣାରେ 'ନୂଆବୋଉ', ଶୈଳଜାନନ୍ଦ ମୁଖୋପାଧ୍ୟାୟଙ୍କ ଉପନ୍ୟାସ 'ସହର ଥାକେ ଦୂର' ଅବଲମ୍ବନରେ 'ଲକ୍ଷ୍ମୀ', ଆଶାପୂର୍ଣ୍ଣା ଦେବୀଙ୍କ ଉପନ୍ୟାସ 'ଛାଡପତ୍ର' ଆଧାରିତ 'ସାଧନା' ଚଳଚ୍ଚିତ୍ର ଏହି ସମୟସୀମାରେ ପ୍ରସ୍ତୁତ ହୋଇଥିଲା । ଭଞ୍ଜକିଶୋର ପଟ୍ଟନାୟକଙ୍କ ନାଟକ 'ମାଣିକ ଯୋଡ଼ି', ବସନ୍ତ କୁମାରୀ ପଟ୍ଟନାୟକଙ୍କ ଉପନ୍ୟାସ 'ଅମଡ଼ା ବାଟ', କାହ୍ନୁଚରଣଙ୍କ ଉପନ୍ୟାସ 'ଅଭିନେତ୍ରୀ' ଓ 'କା', ଉପେନ୍ଦ୍ର କିଶୋର ଦାସଙ୍କ ଉପନ୍ୟାସ 'ମଲାଜହ୍ନ', ରାମଚନ୍ଦ୍ର ମିଶ୍ରଙ୍କ ନାଟକ 'ଭାଇ ଭାଉଜ' ଓ କାଳିନ୍ଦୀ ଚରଣ ପାଣିଗ୍ରାହୀଙ୍କ ଉପନ୍ୟାସ 'ମାଟିର ମଣିଷ'ର ଚଳଚ୍ଚିତ୍ର ରୂପାନ୍ତରଣ ମଧ୍ୟ ଓଡ଼ିଆ ଚଳଚ୍ଚିତ୍ର ଗୀତ ରଚନାକୁ ପ୍ରଭାବିତ କଲା । ମୂଳ କାହାଣୀ ସହ ଗୀତର ସଂଯୋଗ କ୍ରିୟାରେ ପରୀକ୍ଷାନିରୀକ୍ଷା ଧାରା ମଧ୍ୟ ଏହି ସମୟସୀମାରେ ଆରମ୍ଭ ହେଲା ।

କଳ୍ପନା ବିନ୍ୟାସର ଯେଉଁ ସ୍ୱଚ୍ଛନ୍ଦଧାରା ଗତ ପର୍ଯ୍ୟାୟର 'ମା' ଚଳଚ୍ଚିତ୍ରରୁ ଆରମ୍ଭ ହୋଇଥିଲା, ଏହି ପର୍ଯ୍ୟାୟର 'ଶ୍ରୀଲୋକନାଥ' ଚଳଚ୍ଚିତ୍ରରେ ସେହି ଧାରା ସହ ପ୍ରଥମ ପରୀକ୍ଷାନିରୀକ୍ଷା କରାଗଲା । ରଚନାରେ ପରୀକ୍ଷା ନିରୀକ୍ଷା ସହ ସଙ୍ଗୀତରେ ମଧ୍ୟ ନୂତନ ସୂତ୍ରର ସଂଯୋଜନା କରାଗଲା । ନରସିଂହ ମହାପାତ୍ରଙ୍କ ରଚିତ 'ଫୁଲ ରସିଆରେ/ ମନ ମୋର ଛୁଇଁ ଛୁଇଁ ଯା ଯା' ଏହି ସମୟସୀମାର ସବୁଠାରୁ ଲୋକପ୍ରିୟ ଗୀତ ଭାବରେ ଆଦୃତ ହୋଇଛି । ଅଦ୍ଭୁତ ଲୋକପ୍ରିୟତା ପଛରେ ଦୁଇଟି କାରଣ ରହିଛି । ପ୍ରଥମ ହେଉଛି ପୂର୍ବ ପର୍ଯ୍ୟାୟରେ କିଶୋର କବି ଶ୍ୟାମସୁନ୍ଦର ଦାସଙ୍କ ବ୍ୟବହୃତ ରଚନାରେ ଅର୍ଥବୋଧକୁ ଗୌଣ କରି ଭାବକୁ ପ୍ରତିଷ୍ଠା କରିବାର ବିଧି ଓ ଦ୍ୱିତୀୟ ହେଉଛି ସଙ୍ଗୀତ ନିର୍ଦ୍ଦେଶକ ବାଳକୃଷ୍ଣ ଦାଶଙ୍କ ଦ୍ୱାରା ଓଡ଼ିଶୀ ସ୍ୱର ଓ ତାଳର ପ୍ରୟୋଗ ।

ଗୀତିକାର ନରସିଂହ ମହାପାତ୍ର ଅର୍ଥବୋଧକୁ ଗୌଣ କରି ଭାବକୁ ପ୍ରତିଷ୍ଠା କରିବାର ବିଧିରେ 'ତୋ' ଲାଗି ବିକଶି ରହିଛି ଅନାଇ ଗୁଞ୍ଜନ ଦେଇ ଯା' ଯା' ଧାଡ଼ି ଯୋଡ଼ିଲାବେଳେ 'ନିଜକୁ ଫୁଲ ମନେ କରି ଭ୍ରମର ଗୁଞ୍ଜନକୁ ଆପେକ୍ଷା କରିବା' ପରି ବ୍ୟଞ୍ଜନା ଓ କଳ୍ପନା ପାରମ୍ପରିକ ରାଧାକୃଷ୍ଣ ଅପ୍ରାକୃତ ପ୍ରେମଲୀଳା ବୈଷ୍ଣବୀୟ କାବ୍ୟ କବିତା ଦ୍ୱାରା ପ୍ରଭାବିତ ହୋଇଛନ୍ତି । ଓଡ଼ିଆ ଜନମାନସ ସେହି କଳ୍ପନା ଓ ବ୍ୟଞ୍ଜନା ସହ ପୂର୍ବରୁ ପରିଚିତ ଥିଲେ । ଉଦାହରଣ ସ୍ୱରୂପ ଦନାଇ ଦାସଙ୍କ 'ଗୋପୀ ଭାଷା'ର କାବ୍ୟ ଦୃଷ୍ଟିକୁ ନିଆଯାଇପାରେ: କେ ବୋଲେ ଦେଖଗୋ ପରାଣ ସହି/ ଫୁଲ ଭିତରେ ଭ୍ରମର ଲୁଚଇ/ ଆମ୍ଭ ମେଳେ ଯେହ୍ନେ ନନ୍ଦ କହ୍ନାଇ/ ପୀରତି ବେଳେ ଦେହ ଲୁଚିଯାଇ । ଏହି ଦୃଷ୍ଟି ଯେବେ ଓଡ଼ିଆ ଚଳଚ୍ଚିତ୍ର ଗୀତକୁ ପ୍ରସାରିତ ହୋଇଛି, ଶୃଙ୍ଗାର ଓ ପ୍ରେମ ମଧ୍ୟରେ ଚିତ୍ର ବିନିମୟର ପ୍ରସ୍ତୁତି ବୈଷ୍ଣବୀୟ ଗୀତିକାରେ ଯାହା ଥିଲା, ଚଳଚ୍ଚିତ୍ର ଗୀତିକାରେ ମଧ୍ୟ ତାହା ରହିଛି । ■

ଯଶ୍‌ଙ୍କ ସହ କରୀନାଙ୍କ କନ୍ନଡ଼ ଡେବ୍ୟୁ

ସାଉଥ୍ ସୁପରଷ୍ଟାର୍ ଯଶ୍‌ଙ୍କ ସହିତ କନ୍ନଡ଼ ଡେବ୍ୟୁ କରିବେ ବଲିଉଡ୍‌ର ଲୋକପ୍ରିୟ ତଥା ଚର୍ଚ୍ଚିତ ଅଭିନେତ୍ରୀ କରୀନା କପୁର । ଯାହାକୁ ନେଇ ଏବେ ରୀତିମତ ଚର୍ଚ୍ଚା ଚାଲିଛି । ଯଦି ଏହି କଥା ସତ ହୁଏ, ତେବେ ଏହା ହେବ କରୀନାଙ୍କ ପ୍ରଥମ କନ୍ନଡ଼ ଫିଲ୍ମ । ସେ 'ଟକ୍ସିକ୍' ସିନେମାରେ ଯଶ୍‌ଙ୍କ ସହ ପ୍ରଥମ ଥର ପାଇଁ ନଜର ଆସିବେ । ପ୍ରଥମେ ଶ୍ରୁତି ହାସନ ଏହି ସିନେମାରେ ଅଭିନୟ ଆସିଥାନ୍ତେ । କିନ୍ତୁ ଏବେ ଏହି ସିନେମା ପାଇଁ କରୀନା ପ୍ରଥମ ପସନ୍ଦ ଥିବା ଜଣାପଡ଼ିଛି । ତେଣୁ ଏବେ ଏହି ସିନେମାର ମୁଖ୍ୟ ଚରିତ୍ରରେ କରୀନା ଅଭିନୟ କରିପାରନ୍ତି ବୋଲି ଚର୍ଚ୍ଚା ହେଉଛି । ଅନ୍ୟପଟେ ଆଗାମୀ ଦିନରେ ନିର୍ଦ୍ଦେଶିକା ଗୀତୁ ମୋହନଦାଶ ଓ ଯଶ୍ ସିନେମାରେ କରୀନାଙ୍କ ଉପସ୍ଥିତି ସମ୍ପର୍କରେ ଘୋଷଣା କରିପାରନ୍ତି ବୋଲି ଚର୍ଚ୍ଚା ହେଉଛି । 'ଟକ୍ସିକ୍' ୨୦୨୫ ଏପ୍ରିଲ୍ ୧୦ରେ ପ୍ରେକ୍ଷାଳୟକୁ ଆସିବ । ■

ପରଦା ପଛର କାହାଣୀ

ତିନି ପିଢ଼ିଙ୍କୁ ନେଇ ଫିଲ୍ମ କରିଥିଲେ ରାଜ୍ କପୁର

କେବଳ ଦେଶରେ ନୁହେଁ, ବିଦେଶରେ ବି ବେଶ୍ ଲୋକପ୍ରିୟ ଥିଲେ ଶୋ' ମ୍ୟାନ୍ ରାଜ୍ କପୁର । ସେ ତାଙ୍କ କ୍ୟାରିୟରରେ ବଲିଉଡ୍‌କୁ ଅନେକ କାଳଜୟୀ ସିନେମା ଭେଟି ଦେଇଛନ୍ତି । ୫୦-୬୦ ଦଶକରେ ତାଙ୍କ ଫିଲ୍ମ ଦେଖିବା ପାଇଁ ଦର୍ଶକଙ୍କ ଉତ୍କଣ୍ଠା ବଢ଼ିଯାଇଥିଲା । ତନ୍ମଧ୍ୟରେ ତାଙ୍କର ଗୋଟିଏ ଚଳଚ୍ଚିତ୍ର ଥିଲା 'ଆୱାରା' । ୧୯୫୧ରେ ମୁକ୍ତିଲାଭ କରିଥିବା ଏହି ଫିଲ୍ମ ସେତେବେଳେ ବ୍ଲକ୍‌ବଷ୍ଟର ସାବ୍ୟସ୍ତ ହୋଇଥିଲା । ଏହି ଫିଲ୍ମକୁ ଦେଖି ବିଦେଶୀମାନେ ମଧ୍ୟ ରାଜ୍ କପୁରଙ୍କ ଫ୍ୟାନ୍ ବନିଯାଇଥିଲେ । 'ଆୱାରା' ଫିଲ୍ମଟି ଚୀନ୍‌ରେ ଖୁବ୍ ଲୋକପ୍ରିୟତା ହାସଲ କରିଥିଲା । ଏହି ଫିଲ୍ମ ଦେଖି ରୁଷୀୟ ଦର୍ଶକ ଏତେମାତ୍ରାରେ ପ୍ରଭାବିତ ହୋଇଥିଲେ ଯେ, ତାଙ୍କୁ ସେଠାରେ ସୁପରଷ୍ଟାର୍ ମାନ୍ୟତା ମିଳିଥିଲା । ଏଯାବତ୍ କୌଣସି ବଲିଉଡ୍ ଷ୍ଟାର୍‌ଙ୍କୁ ରୁଷରୁ ଏପରି ସମ୍ମାନ ମିଳିନାହିଁ । କେବଳ ଫିଲ୍ମର କାହାଣୀ ନୁହେଁ ମୁକେଶଙ୍କ କଣ୍ଠରେ 'ଆୱାରା ହୁଁ' ଗୀତଟି ଜନମାନସରେ ବେଶ୍ ଚହଳ ପକାଇଥିଲା । ଫିଲ୍ମରେ ରାଜ୍‌କପୁରଙ୍କ ସହ ନର୍ଗିସ୍ ଦତ୍ତଙ୍କ ଯୋଡ଼ି ଦର୍ଶକଙ୍କୁ ଖୁବ୍ ପସନ୍ଦ ଆସିଥିଲା । ଏହି ଫିଲ୍ମ ସେହି ସମୟର ଥିଲା, ଯେତେବେଳେ ରାଜ୍ ଓ ନର୍ଗିସ୍‌ଙ୍କ ଯୋଡ଼ିକୁ ବଲିଉଡ୍‌ର ସଫଳ ଯୋଡ଼ି କୁହାଯାଉଥିଲା । ଉଭୟ ଏକାସାଙ୍ଗେ ୧୭ଟି ଫିଲ୍ମରେ ଅଭିନୟ କରିଥିଲେ । ଶୋମ୍ୟାନ୍‌ଙ୍କ କ୍ୟାରିୟର୍ ପାଇଁ 'ଆୱାରା' ଏକ ମାଇଲ୍‌ଖୁଣ୍ଟ ସାବ୍ୟସ୍ତ ହୋଇଥିଲା । ତେବେ ଫିଲ୍ମର କାହାଣୀ ସେତେବେଳେ ଏକ ଭଲ ସନ୍ଦେଶ ଦେଇଥିଲା- ଜନ୍ମରୁ ଜଣେ ଅପରାଧୀ ହୋଇ ନ ଥାଏ, ପରିସ୍ଥିତି ତାକୁ ବାଧ୍ୟ କରିଥାଏ ଅପରାଧୀ ହେବାକୁ । ବିଶେଷକରି ଏହି ଫିଲ୍ମରେ ରାଜ୍ କପୁରଙ୍କ ତିନି ପିଢ଼ିଙ୍କୁ ଦେଖିବାକୁ ମିଳିଥିଲା । ଏହି ଫିଲ୍ମରେ ରାଜ୍ କପୁରଙ୍କ ପିତା ଭୂମିକାରେ ପୃଥ୍ୱୀରାଜ୍ କପୁର ଦେଖାଯାଇଥିଲେ । ଏଥିରେ ତାଙ୍କ ଜେଜେବାପା ବଶେଶ୍ୱରନାଥ କପୁର ମଧ୍ୟ ଜଜ୍ ଭୂମିକାରେ ଅଭିନୟ କରିଥିଲେ । ଅବଶ୍ୟ ତାଙ୍କ ଭୂମିକାଟି ବେଶ୍ ଛୋଟ ଥିଲା । ଶଶୀ କପୁର(ରାଜ୍ କପୁରଙ୍କ ଭାଇ) ମଧ୍ୟ ରାଜ୍ କପୁରଙ୍କ ପିଲାଦିନ ଭୂମିକାରେ ଅଭିନୟ କରିଥିଲେ । ଏହି ଫିଲ୍ମ ରାଜ୍ କପୁରଙ୍କୁ ଅନ୍ତଃରାଷ୍ଟ୍ରୀୟ ସ୍ତରରେ ଖ୍ୟାତି ଆଣି ଦେଇଥିଲା । ଗୋଟିଏ ଫିଲ୍ମରେ ତିନି ପିଢ଼ିଙ୍କୁ ଦେଖାଇବାର ରେକର୍ଡ ରାଜ୍‌କପୁରଙ୍କ ନାଁରେ ରହିଛି । ଏହାପରେ ୧୯୭୧ରେ ରାଜ୍ କପୁରଙ୍କ ବଡ଼ପୁଅ ରଣଧୀର କପୁର 'କଲ ଆଜ ଔର୍ କଲ'ରେ ତାଙ୍କର ତିନି ପିଢ଼ିଙ୍କୁ ଦେଖାଇଥିଲେ । ଏଥିରେ ରଣଧୀରଙ୍କ ପିତା ଭୂମିକାରେ ରାଜ୍‌କପୁର, ତାଙ୍କ ଜେଜେଙ୍କ ଭୂମିକାରେ ପୃଥ୍ୱୀରାଜ୍ କପୁର ଅଭିନୟ କରିଥିଲେ । ■

ଚର୍ଚ୍ଚାରେ ରକୁଲ୍‌ଙ୍କ ବାହାଘର

ଅତିଥିଙ୍କ ପାଇଁ ରହିବ ସ୍ୱତନ୍ତ୍ର ନିୟମ

ବଲିଉଡ୍‌ର ଆଗଧାଡ଼ିର ଅଭିନେତ୍ରୀ ରକୁଲ୍ ପ୍ରୀତ ସିଂହ ଏବେ ତାଙ୍କ ବାହାଘରକୁ ନେଇ ଚର୍ଚ୍ଚାରେ ଅଛନ୍ତି । ସେ ତାଙ୍କର ବଏଫ୍ରେଣ୍ଡ ଜ୍ୟାକି ଭଗନାନିଙ୍କୁ ଦୀର୍ଘ ବର୍ଷ ଡେଟ୍ କରିବା ପରେ ଫେବୃଆରୀ ୨୨ରେ ବିବାହ ବନ୍ଧନରେ ଆବଦ୍ଧ ହେବାକୁ ଯାଉଛନ୍ତି । ସେଥିପାଇଁ ଏବେ ତାଙ୍କ ବାହାଘରର ପ୍ରତିଟି କଥାକୁ ନେଇ ଦର୍ଶକଙ୍କ ମଧ୍ୟରେ ଉତ୍ସାହ ପରିଲକ୍ଷିତ ହେଉଛି । ଦୁହିଁଙ୍କ ବାହାଘରରେ କେବଳ ପରିବାର ସଦସ୍ୟ ଓ କିଛି ଅନ୍ତରଙ୍ଗ ବନ୍ଧୁ ଯୋଗଦେବେ ବୋଲି କୁହାଯାଉଛି । ତା'ସହ ବାହାଘରକୁ ନେଇ ଅତିଥିଙ୍କ ପାଇଁ ସ୍ୱତନ୍ତ୍ର ନିୟମ ରହିବ ବୋଲି ମଧ୍ୟ ଆଲୋଚନା ହେଉଛି । ନିୟମ ଅନୁସାରେ ବାହାଘରରେ ଅତିଥିଙ୍କୁ ମୋବାଇଲ ବ୍ୟବହାରକୁ ମନା କରାଯାଇପାରେ । ଅନ୍ୟପଟେ ରକୁଲ ସାଉଥ୍ ସିନେମାରେ କାମ କରିଥିବା ବେଳେ ତାଙ୍କ ବାହାଘରରେ ବଲିଉଡ୍ ସମେତ ସାଉଥ୍ ଇଣ୍ଡଷ୍ଟ୍ରିର ଲୋକେ ମଧ୍ୟ ସାମିଲ ହେବେ । ସେହିପରି ବାହାଘରର ଥିମ୍ ଦୁହିଁଙ୍କ ଇଚ୍ଛାନୁସାରେ ରହିବ, ଯାହା ସେମାନଙ୍କ ବ୍ୟକ୍ତିତ୍ୱକୁ ପ୍ରତିଫଳିତ କରୁଥିବ । ଏସବୁ ଦିଗକୁ ଦୃଷ୍ଟି ଦେଲେ ବାହାଘରରେ ସେମାନଙ୍କ ପସନ୍ଦ ଉପରେ ବିଶେଷ ଦୃଷ୍ଟି ଦିଆଯିବ । ■

କୋରିଓଗ୍ରାଫି ପାଇଁ ଗୀତ ସୁପରହିଟ୍

ଛୟାଁ ଛୟାଁ: ୧୯୯୮ର 'ଦିଲ୍ ସେ' ଫିଲ୍ମରେ ଗୋଟିଏ ଗୀତ ଥିଲା 'ଛୟାଁ ଛୟାଁ...' । ଚଳନ୍ତା ଟ୍ରେନ୍ ଉପରେ ଶାହାରୁଖ୍‌ଙ୍କ ଛୟାଁ ଛୟାଁ ଗୀତଟିକୁ ଦର୍ଶକେ ଆଜି ବି ଭୁଲି ନାହାନ୍ତି । ଗୀତଟି ଏତେ ଲୋକପ୍ରିୟ ଯେ, ଏବେ ବି ଏହାକୁ ବାହାଘର ଆଦି ଉତ୍ସବରେ ବାଜୁଥିବା ଦେଖାଯାଏ । ଏହି ଗୀତଟି ପାଇଁ ଫରାହଙ୍କୁ ସର୍ବଶ୍ରେଷ୍ଠ କୋରିଓଗ୍ରାଫର ଭାବେ ଫିଲ୍ମ ଫେୟାର୍ ପୁରସ୍କାର ମିଳିଥିଲା ।

ମୁନ୍ନି ବଦ୍‌ନାମ୍ ହୁଇ: 'ଦବଙ୍ଗ'ର ସୁପରହିଟ୍ ଗୀତ 'ମୁନ୍ନି ବଦନାମ୍ ହୁଇ' ଗୀତରେ ଫରାହ୍‌ଙ୍କ ସୁରହିଟ୍ କୋରିଓଗ୍ରାଫି ଦେଖିବାକୁ ମିଳିଥିଲା । ଏଥିରେ ମଲାଇକା ଅରୋରା ଜବରଦସ୍ତ ଡ୍ୟାନ୍ସ କରିଛନ୍ତି । ଏହି ଗୀତଟି ଲୋକଙ୍କୁ ନାଚିବାକୁ ବାଧ୍ୟ କରିଥାଏ ।

ସିଲା କି ଜୱାନି: 'ମାଇଁ ନେମ୍ ଇଜ୍ ସିଲା...ସିଲା କି ଜୱାନି' ହେଉଛି ଫିଲ୍ମ 'ଟିସ୍ ମାର୍ ଖାନ୍'ର । ଏଥିରେ ନଜର ଆସିଥିଲେ କ୍ୟାଟ୍ରିନା । ଫରାହଙ୍କ ନିର୍ଦ୍ଦେଶିତ ଏହି ସିନେମାଟି ଫ୍ଲପ୍ ହୋଇଥିବା ବେଳେ ଡ୍ୟାନ୍ସ ଯୋଗୁଁ ଏହି ଗୀତଟି ସୁପରହିଟ୍ ହୋଇଥିଲା ।

ପହଲା ନଶା: ୧୯୯୩ରେ ଅମିର୍ ଖାନ୍‌ଙ୍କ ଅଭିନୀତ ଫିଲ୍ମ 'ଜୋ ଜିତା ୱହି ସିକ୍‌ନ୍ଦର୍'ର ଏହି ଗୀତଟିକୁ ବି ଲୋକେ ବେଶ୍ ପସନ୍ଦ କରିଥିଲେ । ଯଦିଓ କୋରିଓଗ୍ରାଫି ସାଦାସିଧା ଥିଲା, ତଥାପି ସେ ଏହି କୋରିଓଗ୍ରାଫି ମାଧ୍ୟମରେ ପ୍ରେମର ଦୁନିଆ ଖୁବ୍ ସୁନ୍ଦର ବୋଲି ଫରାହ ଦେଖାଇବାକୁ ଚେଷ୍ଟା କରିଥିଲେ ।

ଏକ୍ ପଲ୍ କା ଜିନା: ହ୍ରିତିକ୍ ରୋଶନଙ୍କ ଅଭିନୀତ 'କହୋ ନା ପ୍ୟାର୍ ହୈଁ' ସିନେମାର ଏହା ହେଉଛି ସୁପରହିଟ୍ ଗୀତ । ତେବେ ଗୀତଟି ବାଜିଲେ ଏବେ ବି ଏହାର ସେହି ସିଗ୍‌ନେଚର୍ ଡ୍ୟାନ୍ସ ଷ୍ଟେପ୍ କରିବାକୁ କେହି ଭୁଲି ନ ଥାନ୍ତି । କହିବାକୁ ଗଲେ, ରାତାରାତି ଏହି ଗୀତର କୋରିଓଗ୍ରାଫି ଫରାହ୍‌ଙ୍କୁ ଲୋକପ୍ରିୟ କରାଇବାରେ ସଫଳ ହୋଇଥିଲା । ସେହିପରି 'ଦେଶୀ ଗର୍ଲ', 'ରୁକ୍ ଯା ଓ ଦିଲ୍ ଦିୱାନେ', ଧୁମ୍ ତାନା' ଆଦି ଗୀତ ବି ତାଙ୍କ କୋରିଓଗ୍ରାଫିରେ ସାମିଲ ଅଛି । ■

ଗୋଟିଏ ଚଳଚ୍ଚିତ୍ର ଗୀତର ସଫଳତା ପଛରେ ଅନେକଙ୍କ ଅବଦାନ ଥାଏ । ସେମାନଙ୍କ ମଧ୍ୟରେ ଜଣେ ହେଉଛନ୍ତି କୋରିଓଗ୍ରାଫର୍ । ଗୀତଟିରେ କଳାକାରଙ୍କ ନୃତ୍ୟାଭିନୟ କିପରି ଦର୍ଶକଙ୍କ ମନକୁ ଛୁଇଁ ପାରିବ, ସେଥିପାଇଁ ସେ ଯତ୍ନବାନ ଥାନ୍ତି । ବଲିଉଡ୍‌ର ଲୋକପ୍ରିୟ କୋରିଓଗ୍ରାଫର୍‌ଙ୍କ ବିଷୟରେ ଚର୍ଚ୍ଚା ହେଲେ ଏହାର ପରିସରକୁ ଚାଲି ଆସନ୍ତି ଫରାହ ଖାଁ । ସେ ଜଣେ ନିର୍ଦ୍ଦେଶିକା ମଧ୍ୟ । ଏଇ ଜାନୁଆରୀ ୯ ତାରିଖରେ ସେ ତାଙ୍କର ୫୯ତମ ଜନ୍ମଦିନ ପାଳନ କରିଛନ୍ତି । ବଲିଉଡ୍‌ର କିଛି ଗୀତ ଏଭଳି ରହିଛି, ଯାହାକି ତାଙ୍କ କୋରିଓଗ୍ରାଫି ପାଇଁ ବେଶ୍ ସୁପରହିଟ୍ ସାବ୍ୟସ୍ତ ହୋଇଛି । ■

"ଆତ୍ମବିଶ୍ୱାସ ହିଁ ସଫଳତାର ମୂଳମନ୍ତ୍ର"

ସାକ୍ଷାତକାର

'ମୁଁ ପ୍ରେମୀ ମୁଁ ପ୍ରେମୀ ପାଗଳ', 'ହେ ପ୍ରଭୁ ଦେଖା ଦେ' ଫିଲ୍ମ ହେଉ କି ଡ୍ୟାନ୍ସ ରିଆଲିଟି, ସବୁଥିରେ ତାଙ୍କର ସ୍ୱତନ୍ତ୍ର ପରିଚୟ ରହିଛି । 'ଲାଗୁଛି ହେଇଗଲା ପ୍ରେମ', 'କରେଣ୍ଟ', 'ଲାଜକୁଳୀ ଲତା', 'ହାଏରେ ହାଏ' ଆଦି ମ୍ୟୁଜିକ୍ ଭିଡିଓରେ ସେ ଚମତ୍କାର ଅଭିନୟ କରିଛନ୍ତି । ଏକାଧାରାରେ ସେ ଜଣେ ନୃତ୍ୟଶିଳ୍ପୀ, କୋରିଓଗ୍ରାଫର ଓ ଅଭିନେତା । ବହୁମୁଖୀ ପ୍ରତିଭାର ଅଧିକାରୀ ଏହି ବ୍ୟକ୍ତିତ୍ୱ ଜଣକ ହେଉଛନ୍ତି ଓଡ଼ିଶାର ଲୋକପ୍ରିୟ ଡ୍ୟାନ୍ସିଂ ଷ୍ଟାର୍ ହରିହର ଦାଶ । ପ୍ରଥମ ଥର ପାଇଁ ସେ ଏବେ ଏକ ମେଗା ଧାରାବାହିକରେ ନଜର ଆସିଥିବାବେଳେ ଏଥିରେ ତାଙ୍କ ନାୟିକା ସାଜିଛନ୍ତି ଦେବିକା ଅରୁନ୍ଧତୀ । ନୂଆ କାହାଣୀରେ ଦର୍ଶକକୁ ନୂଆ ଅନୁଭବ ଦେବାକୁ ହରିହର କେମିତି ନିଜକୁ ପ୍ରସ୍ତୁତ କରୁଛନ୍ତି, ଜାଣିବା ତାଙ୍କ ମୁହଁରୁ...

ହରିହର ଦାଶ, ଅଭିନେତା

ଫିଲ୍ମରୁ ମେଗାଧାରାବାହିକରେ ଅଭିନୟ କରିବାକୁ କାହିଁକି ଆଗ୍ରହ ପ୍ରକାଶ କଲେ?

- ଡ୍ୟାନ୍ସ ପାଇଁ ବ୍ୟସ୍ତ ରହିଯାଉଥିଲି । ବହୁଦିନ ହେଲା ଆକ୍ଟିଂ ପ୍ରୋଜେକ୍ଟରେ କାମ କରିନଥିଲି । ତେଣୁ ମେଗାଧାରାବାହିକରେ ମୋ ପସନ୍ଦର ଚରିତ୍ର ମିଳିବାରୁ କାମ କରିଲି । ଏଥିରେ ମିଳିଥିବା ଚରିତ୍ର ମୋ ପାଇଁ ନିଆରା ଅନୁଭବ ଦେବ ।

'ଶ୍ରୀ' ଧାରାବାହିକ ପାଇଁ କେମିତି ଅଫର୍ ମିଳିଥିଲା?

- ଆର୍‌କେ ଚରିତ୍ର ମୋତେ ଭଲ ସୁଟ୍ କରିବ ବୋଲି ତନ୍ମୟ ମୋତେ ଫୋନ୍ କରିଥିଲେ । 'ଶ୍ରୀ'ର କାହାଣୀ ମୋ ଚରିତ୍ର ଓ ଦି ଲାଇନ୍ ଡାଇଲଗ୍ ଶୁଣିବା ପରେ ଏହି ଚରିତ୍ରରେ କାମ କରିବାକୁ ଉଚିତ ମଣିଥିଲି ।

'ଶ୍ରୀ'ର ମୁଖ୍ୟ ଉଦ୍ଦେଶ୍ୟ କ'ଣ?

- 'ଶ୍ରୀ'ର ବିଭିନ୍ନ ଉଦ୍ଦେଶ୍ୟ ଥିଲେ ହେଁ, ସମ୍ପର୍କକୁ ଦୀର୍ଘ ସ୍ଥାୟୀ କରିବାର ଏହାର ମୂଳମନ୍ତ୍ର । ମା' ଓ ମମତାର ଏକ ଭିନ୍ନ ପରିଚୟ । ଶ୍ରୀ ଚରିତ୍ରରେ ଦେବିକା ଦମ୍‌ଦାର୍ ଅଭିନୟ କରୁଛନ୍ତି ।

ପ୍ରଥମେ କ୍ୟାମେରା ସାମ୍ନାରେ ଡାଇଲଗ୍ ଦେବାକୁ ଭୟ ଲାଗିଥିଲା କି?

- ଫିଲ୍ମ କେମିତି ସୁଟିଂ ହୁଏ, କେମିତି ଡାଇଲଗ୍ କହିବାକୁ ହୁଏ, ତାହା ଜାଣିନଥିଲି । ତେଣୁ ୨୦୧୧ରେ କ୍ୟାମେରା ସାମ୍ନାରେ ଡାଇଲଗ୍ କହିବା ବେଳେ ମୋତେ ବହୁତ ନର୍ଭସ୍ ଲାଗିଥିଲା । ଏହା ପରେ ଅଭ୍ୟସ୍ତ ହୋଇଗଲି ।

ଡ୍ୟାନ୍ସ ଆଉ ଧାରାବାହିକ ପ୍ଲାଟଫର୍ମରେ ଫରକ୍ କ'ଣ?

- ନାଚ ମୁଖ୍ୟତଃ ଲାଇଭ୍ ଶୋ' ଏବଂ ରିଆଲିଟି ଶୋ'ରେ ହୋଇଥାଏ । ଯେଉଁଠି କେବଳ ନାଚକୁ ଗୁରୁତ୍ୱ ଦିଆଯାଏ । କିନ୍ତୁ ଧାରାବାହିକ ଏମିତି ଏକ ପ୍ଲାଟଫର୍ମ, ଯେଉଁଠି ଦୀର୍ଘ ସମୟ ଯାଏଁ ଗୋଟିଏ ଚରିତ୍ରରେ ମଜ୍ଜି କାମ କରିବାକୁ ହୁଏ ।

ଆର୍‌କେ ଚରିତ୍ର ବିଷୟରେ କ'ଣ କହିବେ?

- ପିଲାଟି ଦିନରୁ ଆର୍‌କେ ନୃତ୍ୟଶିଳ୍ପୀ ହେବାକୁ ଇଚ୍ଛା କରିଛି । କିନ୍ତୁ ଏକ ଦୁର୍ଘଟଣା ପରେ ସେ ବ୍ୟବସାୟୀ ପାଲଟି ମାଲେସିଆ ପଳାଉଛି । ବିଦେଶରୁ ଫେରି ଆର୍‌କେ ପାରିବାରିକ ସମ୍ପର୍କ କିପରି ମଜଭୁତ୍ ରଖିପାରିବ, ତା' ସହ ଶ୍ରୀ ସହିତ ସମ୍ପର୍କ କିପରି ଆଗକୁ ବଢ଼ାଇବେ ତାହାକୁ ଗୁରୁତ୍ୱ ଦେଉଛନ୍ତି । ଏ ସବୁ ପାଇଁ ମିଠିର ପରମିଶନ୍ ନିହାତି ଦରକାର । ଆର୍‌କେ ଚରିତ୍ର ମୋ କ୍ୟାରିୟର୍ ପାଇଁ ଏକ ମାଇଲଖୁଣ୍ଟ ହେବ ।

ହରିହରରୁ ଆର୍‌କେ ଚରିତ୍ର, କେମିତି ନିଜକୁ ବଦଳାଇଲେ?

- ଆର୍‌କେ ଚରିତ୍ର ପାଇଁ ନିଜକୁ ଅନେକ ପରିବର୍ତ୍ତନ କରିଛି । ଚେହେରା ହେଉ କି ପୋଷାକ ପିନ୍ଧା ଶୈଳୀ ସବୁକିଛିରେ ପରିବର୍ତ୍ତନ ଆସିଛି ।

ଆପଣଙ୍କର ଆଗାମୀ ଫିଲ୍ମ କ'ଣ?

- ଡ୍ୟାନ୍ସ ଓଡ଼ିଶା ଡ୍ୟାନ୍ସ କାର୍ଯ୍ୟକ୍ରମ ଚାଲିଛି । ଧାରାବାହିକ ପାଇଁ ଅଧିକ ସମୟ ଦେବାକୁ ପଡୁଛି । ତେବେ 'ମେରିଆ' ଫିଲ୍ମର ସୁଟିଂ ସରିଥିବାବେଳେ ଏହା ଦୁଇରୁ ତିନି ମାସ ମଧ୍ୟରେ ଫିଲ୍ମଟି ରିଲିଜ୍ ହେବ । ଏଥିରେ ମୋ ସହିତ କାମ କରିଛନ୍ତି ସୂର୍ଯ୍ୟମୟୀ, ପ୍ରିୟମ୍ବଦା, ଚୌଧୁରୀ ବିକାଶ ଦାସ ପ୍ରମୁଖ । ଧାରାବାହିକ ହେଉ କି ଫିଲ୍ମ, ଭଲ ଚରିତ୍ର ମିଳିଲେ ମୁଁ ନିଶ୍ଚିତ କାମ କରିବି ।

ହରିହରଙ୍କ ଫିଟ୍ ରହିବାର ମନ୍ତ୍ର?

- ପୂର୍ବରୁ ସମୟ ଥିଲା, ନିୟମିତ ଡ୍ୟାନ୍ସ କ୍ଲାସ୍‌ରେ ଯୋଗଦେଇ ନିଜକୁ ଫିଟ୍ ରଖୁଥିଲି । ସମୟ ଅଭାବରୁ ଜିମ୍ ଯିବା ବନ୍ଦ କରିଦେଇଛି । କେବଳ ଘରେ ଯାହା ୱାର୍କଆଉଟ୍ କରୁଛି । ୱାର୍କଆଉଟ୍ ସହିତ ନିଜର ଖାଦ୍ୟପେୟ ଉପରେ ଗୁରୁତ୍ୱ ଦେବାକୁ ପଡ଼େ ।

ଧର୍ମପତ୍ନୀଙ୍କ ସହଯୋଗ କିପରି ରହିଛି?

- ସେ ଜଣେ ଡାକ୍ତର, ମୋର ଡାଏଟ୍‌ର ଧ୍ୟାନ ରଖନ୍ତି । କ'ଣ ଖାଇବି ନ ଖାଇବି, ସେନେଇ ତାଗିଦ୍ କରନ୍ତି । ଯେହେତୁ ପୂର୍ବରୁ କିଛି ପ୍ରୋଜେକ୍ଟରେ ଆମେ ମିଶି କାମ କରିଥିଲୁ । ତେଣୁ ସୁଟିଂରେ କେତେ ବ୍ୟସ୍ତ ଭିତରେ ମୁଁ କାମ କରୁଛି, କ'ଣ ସମସ୍ୟା ସାମ୍ନା କରିବାକୁ ପଡ଼େ, ସେ ସବୁ ସେ ଭଲ ଭାବେ ବୁଝନ୍ତି । କେବଳ ସେତିକି ନୁହେଁ, ଏବେ ସୁଟିଂକୁ ମୁଁ ସକାଳୁ ଯିବା ସମୟରେ ସେ ମୋ ପାଇଁ ଟିଫିନ୍ ତିଆରି ଦେଉଛନ୍ତି । ପ୍ରତି ସମୟରେ ସେ ମୋ ସହିତ ରହିଥାନ୍ତି ।

ରିଆଲିଟି ଶୋ' ଜରିଆରେ ଅଭିନୟକୁ ଆସିଥିବା ପିଲାଙ୍କୁ କ'ଣ କହିବେ?

- ନିଜକୁ ଫିଟ୍ ରଖିବା ନିହାତି ଦରକାର । ନିଜର ଆତ୍ମବିଶ୍ୱାସ ସହିତ ଷ୍ଟାଇଲ୍ ଷ୍ଟେଟମେଣ୍ଟକୁ ଗୁରୁତ୍ୱ ଦେବା ଦିଅନ୍ତୁ । କାରଣ ନିଜର ଆତ୍ମବିଶ୍ୱାସ ହିଁ ସଫଳତାର ମୂଳମନ୍ତ୍ର । କେବଳ ଡ୍ୟାନ୍ସ କିମ୍ବା ଅଭିନୟରେ ବୁଡ଼ି ରହିବେ ତାହା ନୁହେଁ, ବରଂ ପ୍ରତିଯୋଗିତାମୂଳକ ସମୟରେ ଜଣେ କଳାକାର ଚରିତ୍ର ନିଭାଇବା ସହିତ ନାଚ ଶିଖିବା ନିହାତି ଦରକାର । ସେହିପରି ନାଚୁଥିଲେ ଅଭିନୟ ବୁଝିବା ଓ ଜାଣିବା ମଧ୍ୟ ସେତିକି ଜରୁରି । ନହେଲେ କାମ ଫର୍‌ଫେକ୍ଟ ହୋଇନଥାଏ । ■

ଓଡ଼ିଆ ଚଳଚ୍ଚିତ୍ର ପାର୍ବତୀ ଗିରିଙ୍କ ଜୀବନୀ

ପଞ୍ଚବଟୀ ପ୍ରଡକସନ୍ସ ଏବଂ ଉଶା ଉଜ୍ଜ୍ୱଳ ପ୍ରଡକ୍‌ସନ ନିବେଦିତ ନୂଆ ଓଡ଼ିଆ ଚଳଚ୍ଚିତ୍ର 'ବଡ଼ମାଁ'ର ନିକଟରେ ପୋଷ୍ଟର ଓ ଗୀତ ରିଲିଜ୍ ହୋଇଛି । ଅବନୀ କୁମାର ମେହେରଙ୍କ ପ୍ରଯୋଜିତ ଏହି ସିନେମାର କାହାଣୀ ବିଶିଷ୍ଟ ସ୍ୱାଧୀନତା ସଂଗ୍ରାମୀ ପାର୍ବତୀ ଗିରିଙ୍କ ଜୀବନୀ ଉପରେ ଆଧାରିତ । ଏଥିରେ ପାର୍ବତୀ ଚରିତ୍ରରେ ନଜର ଆସିବେ କନକ ଡନସନା ଚୌଧୁରୀ । ଏହି ସିନେମାରେ ପାର୍ବତୀଙ୍କର ତିନିବର୍ଷ ବୟସରୁ ତାଙ୍କ ପିଲାଦିନର ଜୀବନଠୁ ଆରମ୍ଭ କରି ବିୟୋଗ ପର୍ଯ୍ୟନ୍ତ କାହାଣୀକୁ ସୁନ୍ଦର ଭାବେ ଚିତ୍ରାୟିତ କରାଯାଇଛି । ସିନେମାର ପରିକଳ୍ପନା, ଚିତ୍ରନାଟ୍ୟ ଓ ନିର୍ଦ୍ଦେଶନାରେ ଲିଟୁ ମହାନ୍ତି ଥିବା ବେଳେ ସହ-ନିର୍ଦ୍ଦେଶନାରେ ଅଛନ୍ତି ଦିବ୍ୟଜୀବନ ମହାପାତ୍ର ଓ ରାଜେନ୍ଦ୍ର କୁମାର ବାଗ । ଚଳଚ୍ଚିତ୍ରରେ ସଂଳାପ ରଚନା କରିଛନ୍ତି ପ୍ରଦୀପ୍ତ ରାୟ, ଅଶୋକ ବହିଦାର, ରାଜୀବ ଶଗରିଆ । ସେହପରି ପଦ୍ମଶ୍ରୀ ଡକ୍ଟର ହଳଧର ନାଗ, ଦୁର୍ଗାମାଧବ ପଣ୍ଡା, ପ୍ରଦୀପ୍ତ ରାୟ, ଚୂଡ଼ାମଣି ଚନ୍ଦନ ଗୀତ ରଚନା କରିଥିବା ବେଳେ ସୁମଧୁର ସଙ୍ଗୀତରେ ସଜାଇଛନ୍ତି ପଙ୍କଜ ଜାଲ । ବିଭିନ୍ନ ଗୀତରେ କଣ୍ଠଦାନ କରିଛନ୍ତି ପଙ୍କଜ ଜାଲ, ବିବେକାନନ୍ଦ ଜାଲ, ଶର୍ମିଷ୍ଠା ଜାଲ, ମାନସୀ ପାଣିଗ୍ରାହୀ, ପମି ମିଶ୍ର, ଶ୍ରୀଜା ବଡ଼ପଣ୍ଡା ଏବଂ ଅଂଶିକା ସିକନ୍ଦର । ଅନ୍ୟପଟେ ଚଳଚ୍ଚିତ୍ରର ମୁଖ୍ୟ ଚରିତ୍ରରେ ନଜର ଆସିବେ ପୃଥ୍ୱୀରାଜ ନାୟକ, ଡ. ତପସ୍ୱିନୀ ଗୁରୁ, ସତ୍ୟନାରାୟଣ ପଣ୍ଡା ପ୍ରମୁଖ । ■

ନୂଆ ଧାରାବାହିକ 'ଶ୍ରୀ' ଓ 'ମଧୁର ସଂସାର'

ଜୀ-ସାର୍ଥକରେ ଜାନୁଆରୀ ୨୨ ତାରିଖରୁ ଦମ୍‌ଦାର୍ ଓ ପ୍ରେରଣାଦାୟୀ କାହାଣୀକୁ ନେଇ ଦୁଇଟି ମେଗା ଧାରାବାହିକ 'ଶ୍ରୀ' ଓ 'ମଧୁର ସଂସାର'ର ଶୁଭାରମ୍ଭ ହୋଇଛି । 'ମଧୁର ସଂସାର' ସନ୍ଧ୍ୟା ୭ଟାରେ ପ୍ରସାରିତ ହେଉଛି । ଏହି ଧାରାବାହିକର ବିଭିନ୍ନ ଚରିତ୍ରରେ ନର୍ମଦା, ପ୍ରିୟଙ୍କା ପ୍ରମୁଖ କଳାକାର ଅଭିନୟ କରିଛନ୍ତି । ସେହିପରି 'ଶ୍ରୀ' ଧାରାବାହିକର ମୁଖ୍ୟ ଚରିତ୍ରରେ ଅରୁନ୍ଧତୀ ଓ ହରିହର ଦାଶ ନଜର ଆସିଛନ୍ତି । ଏହାବାଦ୍ ପ୍ରଦ୍ୟୁମ୍ନ ଲେଙ୍କା, ସୋମା ଭୌମିକ ପ୍ରମୁଖ ମଧ୍ୟ ଅଛନ୍ତି । ତେବେ ଏହି ଦୁଇଟି ମେଗାଧାରାବାହିକର କାହାଣୀ ଭିନ୍ନ ହୋଇଥିବାରୁ ଦର୍ଶକଙ୍କ ମନକୁ ଛୁଇଁବ ବୋଲି ଆଶା କରାଯାଉଛି । ■

ମହିଳା ଦିବସରେ 'ତ୍ରିକନ୍ୟା'

ଆନ୍ତର୍ଜାତିକ ମହିଳା ଦିବସ ଅବସରରେ ଅର୍ଥାତ୍ ମାର୍ଚ୍ଚ ୮ ରେ ପ୍ରେକ୍ଷାଳୟକୁ ଆସିବ ଅନୁପମ ପଟ୍ଟନାୟକଙ୍କ ନିର୍ଦ୍ଦେଶିତ ନୂଆ ଓଡ଼ିଆ ସିନେମା 'ତ୍ରିକନ୍ୟା' । ଭିନ୍ନ ଭିନ୍ନ ସାମାଜିକ ଓ ଭୌଗୋଳିକ କ୍ଷେତ୍ରରୁ ଆସିଥିବା ତିନିଜଣ ମହିଳାଙ୍କ କାହାଣୀକୁ ନେଇ ଏହି ସିନେମା ଆଧାରିତ । ଏହାର ପ୍ରଯୋଜନାରେ ଅନୁପମ ପଟ୍ଟନାୟକ ଓ ବର୍ଷା ପଟ୍ଟନାୟକ ଥିବା ବେଳେ ସଂଳାପ ଚରଚନା କରିଛନ୍ତି ମାନସ ପଢ଼ିଆରୀ । ଚଳଚ୍ଚିତ୍ରର ବିଭିନ୍ନ ମୁଖ୍ୟ ଚରିତ୍ରରେ ଅଛନ୍ତି ମନୋଜ ମିଶ୍ର, ପାର୍ଥସାରଥି ବର୍ଷା ପଟ୍ଟନାୟକ, ଶ୍ରଦ୍ଧା, ସୁଜାତା, ନିଭି ପ୍ରମୁଖ । ସେହିପରି ସିନେମାଟିକୁ ଦର୍ଶକେ ଖୁବ୍ ପସନ୍ଦ କରିବେ ବୋଲି ଏହାର ପୂରା ଟିମ୍ ବେଶ୍ ଆଶାବାଦୀ ଅଛି । ■

'ମୋ ବୋଉ ହାତରନ୍ଧା' ଆରମ୍ଭ

'ତରଙ୍ଗ' ଚ୍ୟାନେଲରେ ଗତ ୨୧ ତାରିଖରୁ ଆରମ୍ଭ ହୋଇଛି ସେଲିବ୍ରିଟି କୁକିଂ ଶୋ' 'ମୋ ବୋଉ ହାତରନ୍ଧା' । ପ୍ରତିଥର ଏହି ଶୋ'ରେ ବିଭିନ୍ନ ସେଲିବ୍ରିଟିଙ୍କ ଭିନ୍ନ ଭିନ୍ନ ପ୍ରକାର ରାନ୍ଧଣା ଦେଖିବାକୁ ମିଳିବ । ସେହିପରି କେବଳ ରାନ୍ଧଣା ନୁହେଁ, ଅନେକ କିଛି କଥା ମଧ୍ୟ ସେମାନଙ୍କ ସମ୍ପର୍କରେ ଜାଣିବାକୁ ମିଳିବ । ଶୋ'ଟି ପ୍ରତି ଶନିବାର ଓ ରବିବାର ସନ୍ଧ୍ୟା ୬ଟାରେ ପ୍ରସାରିତ ହେବ । ଏହାପୂର୍ବରୁ 'ମୋ ବୋଉ ହାତରନ୍ଧା'ର ଦୁଇଟି ସିଜନ୍ ପ୍ରସାରିତ ହୋଇଥିବା ବେଳେ ତାହାକୁ ଦର୍ଶକୀୟ ଆଦୃତି ମଧ୍ୟ ମିଳିଥିଲା । ■

'ଶାନ୍ତି ଆପାର୍ଟମେଣ୍ଟ'ର ଟ୍ରେଲର ରିଲିଜ୍

ନିକଟରେ ମୁକ୍ତିଲାଭ ଅପେକ୍ଷାରେ ଥିବା ନୂଆ ଓଡ଼ିଆ ଚଳଚ୍ଚିତ୍ର 'ଶାନ୍ତି ଆପାର୍ଟମେଣ୍ଟ'ର ଟ୍ରେଲର୍ ଓ ମ୍ୟୁଜିକ୍ ରିଲିଜ୍ ହୋଇଛି । ଅଶ୍ୱିନୀ ତ୍ରିପାଠୀଙ୍କ ନିର୍ଦ୍ଦେଶିତ ଏହି ସିନେମାର କାହାଣୀ ଓ ଚିତ୍ରନାଟ୍ୟରେ ନିଜେ ଅଶ୍ୱିନୀ ଅଛନ୍ତି । ବିକ୍ରମ ଶଙ୍କର ପ୍ରଯୋଜିତ ଉକ୍ତ ଚଳଚ୍ଚିତ୍ରର ସଂଳାପ ରଚନା କରିଛନ୍ତି ଡ.ଦୀପକ ଜେନା । ସେହିପରି ସଙ୍ଗୀତ ନିର୍ଦ୍ଦେଶନାରେ ସନ୍ଦୀପ ପଣ୍ଡା ଥିବା ବେଳେ ସିନେମାରେ କଣ୍ଠଦାନ କରିଛନ୍ତି ହ୍ୟୁମାନ ସାଗର, ଅନନ୍ୟା ଶ୍ରୀତମ ନନ୍ଦ, ଅର୍ପିତା ଚୌଧୁରୀ, ସ୍ୱୟମ୍ ପାଢ଼ୀ । ଅନ୍ୟପଟେ ସିନେମାର ବିଭିନ୍ନ ଚରିତ୍ରରେ ଶୁଭାଶିଷ, ରାଗିଣୀ, ଆଲିଆ, ଦ୍ୱୀପନ୍ୱିତ ଦାସମହାପାତ୍ର, ସନ୍ତୁ ପ୍ରସନ୍ନଜିତ, ଶକ୍ତି, ଅନୁଷ୍କା, ପ୍ରମୁଖ କଳାକାର ଅଭିନୟ କରିଛନ୍ତି । ତେବେ ସମ୍ପୂର୍ଣ୍ଣ ମୌଳିକ କାହାଣୀକୁ ନେଇ ପ୍ରସ୍ତୁତ ଏହି ସିନେମାଟିରେ ରହସ୍ୟ ଓ ରୋମାଞ୍ଚରେ ଭରପୂର । ତେଣୁ ଦର୍ଶକେ ଫିଲ୍ମଟିକୁ ବେଶ୍ ପସନ୍ଦ କରିବେ ବୋଲି ପ୍ରଯୋଜନା ଟିମ୍ ଆଶାବାଦୀ ଅଛି । ସିନେମାଟି ଫେବୃଆରୀ ୨ରେ ମୁକ୍ତିଲାଭ କରିବ । ■

ଟେଲିଭିଜନ୍ ପ୍ରିମିୟର୍ 'ସିନ୍ଦୂର ଖେଳ'

ଆସନ୍ତା ୨୮ ତାରିଖ ସନ୍ଧ୍ୟା ୬ଟାରେ ତରଙ୍ଗ ଚ୍ୟାନେଲରେ ନୂଆ ଓଡ଼ିଆ ଚଳଚ୍ଚିତ୍ର 'ସିନ୍ଦୂର ଖେଳ'ର ଟେଲିଭିଜନ୍ ପ୍ରିମିୟର୍ ହେବ । ରାଶେଷ ମହାନ୍ତି (ସିଲୁ) ନିର୍ଦ୍ଦେଶିତ ତଥା ମୀନାକ୍ଷୀ ଆର୍ଟସ୍ ପ୍ରଯୋଜିତ ଏହି ସିନେମାର ମୁଖ୍ୟ ଚରିତ୍ରରେ ନଜର ଆସିବେ ଅମର, ନିକିତା ଏବଂ ସୁଚରିତା । ଏହାର ସଂଳାପ ରଚନାରେ ଜିତେନ୍ଦ୍ର ବରାଳ ଥିବା ବେଳେ କାହାଣୀ ଓ ଚିତ୍ରନାଟ୍ୟରେ ଅଛନ୍ତି ଦେବୀଦତ୍ତ ମହାନ୍ତି ଓ ବି. ଚନ୍ଦନ କୁମାର । ଡ.ନିର୍ମଳ ନାୟକ, ଶରଣାରବିନ୍ଦ, ସୂର୍ଯ୍ୟ ମହାପାତ୍ର ଗୀତ ଲେଖିଥିବା ବେଳେ ସଙ୍ଗୀତରେ ସଜାଇଛନ୍ତି ଗୁଡ୍‌ଲି ରଥ । ଚଳଚ୍ଚିତ୍ରର ଅନ୍ୟାନ୍ୟ ବିଭିନ୍ନ ଚରିତ୍ରରେ ଉଷସୀ ମିଶ୍ର, ତ୍ରିଭୁବନ ପଣ୍ଡା, ବାପି, ରାୟ, ଦୀପ୍ତି ପଣ୍ଡା ପ୍ରମୁଖ ଅଭିନୟ କରିଛନ୍ତି । ■

ହତ୍ୟାକାରୀ ମାଆ

ଦମ୍ପତି କଳିରେ ସନ୍ତାନ ବଳି

ଉଗ୍ର ରୂପ ନେଲା ସ୍ୱାମୀ-ସ୍ତ୍ରୀ ବିବାଦ । ଯେଉଁଥିପାଇଁ ସ୍ୱାମୀ ଉପରେ ରାଗ ଶୁଝିବାକୁ ଯାଇ ନିଜ ଜନ୍ମିତ ପୁତ୍ରକୁ ହତ୍ୟାକଲେ ଜଣେ ମହିଳା । ଏଭଳି ଘଟଣା ଘଟିଛି ଗୋଆର ଏକ ପଞ୍ଚତାରକା ହୋଟେଲ୍‌ରେ । ବେଙ୍ଗାଲୁରୁର ଆର୍ଟିଫିସିଆଲ୍ ଇଣ୍ଟେଲେଜେନ୍ସି ତଥା ଏକ ପ୍ରତିଷ୍ଠିତ କମ୍ପାନୀର ସିଇଓ ସୂଚନା ସେଠ ଭିଆଇଛନ୍ତି ଏଭଳି ବୀଭତ୍ସ କାଣ୍ଡ । ଜଣେ ଉଚ୍ଚ ଶିକ୍ଷିତା ମହିଳା ନିଜର କୋମଳମତି ଶିଶୁପୁତ୍ରର ତଣ୍ଟିଚିପି ହତ୍ୟା କରିବା ଘଟଣା ସାରା ଦେଶରେ ଆଲୋଡ଼ନ ସୃଷ୍ଟି କରିଛି । (ରିପୋର୍ଟ- ସିଦ୍ଧାର୍ଥ)

ଏଭଳି ଚର୍ଚ୍ଚାର ପରିଧିକୁ ଆସିଥିବା ମହିଳା ଜଣକ କୌଣସି ସାଧାରଣ ମହିଳା ନୁହନ୍ତି, ବରଂ ଏକ ଷ୍ଟାର୍ଟଅପ୍ କମ୍ପାନୀ ମାଇଣ୍ଡଫୁଲ୍ ଏଆଇ ଲ୍ୟାବର ପ୍ରତିଷ୍ଠାତା ତଥା ସିଇଓ । ସ୍ୱାମୀ ଭେଙ୍କଟରମଣ କେରଳର ବାସିନ୍ଦା ହୋଇଥିଲାବେଳେ ତାଙ୍କ ପତ୍ନୀ ସୂଚନା ପଶ୍ଚିମବଙ୍ଗର ବାସିନ୍ଦା ଥିଲେ । ୨୦୧୯ରେ ତାଙ୍କର ଏକ ପୁତ୍ର ସନ୍ତାନ ଜନ୍ମ ହୋଇଥିଲା । କିନ୍ତୁ କୌଣସି କାରଣକୁ ନେଇ ୨୦୨୦ରେ ଉଭୟ ପତି ଓ ପତ୍ନୀଙ୍କ ବିବାହ ବିଚ୍ଛେଦ ହୋଇଯାଇଛି । କୋର୍ଟଙ୍କ ନିର୍ଦ୍ଦେଶ ଅନୁଯାୟୀ, ତାଙ୍କ ସ୍ୱାମୀ ତାଙ୍କ ପୁତ୍ର ସହ କେବଳ ରବିବାର ଦିନ ଭେଟ ହୋଇପାରିବେ । ଯାହାକୁ ସୂଚନା ଆଦୌ ବରଦାସ୍ତ କରିପାରୁ ନ ଥିଲେ । କି ସେ ମଧ୍ୟ ତାଙ୍କ ପୁଅକୁ ବାପ ସହିତ ନ ମିଶାଇବା ପାଇଁ ଚାହୁଁଥିଲେ । ଯେଉଁଥିପାଇଁ ସୂଚନା ଏ ହତ୍ୟାକାଣ୍ଡ ଘଟିଥିଲା ବୋଲି ପୁଲିସ ଅନୁମାନ କରୁଛି । ତେବେ ଜାନୁଆରୀ ୬ତାରିଖ ମହିଳା ଜଣଙ୍କ ନିଜ ସାଥିରେ ଶିଶୁ ପୁତ୍ରକୁ ଧରି ଗୋଆର କାଣ୍ଡୋଲିମ ସହରର ଏକ ଗେଷ୍ଟହାଉସ୍ ଆସିଥିଲେ । ସୂଚନାନୁଯାୟୀ, ସେ ୧୦ ଦିନ ମଧ୍ୟରେ ଗୋଆକୁ ୨ ଥର ଆସିଥିଲେ । ୩ ଡିସେମ୍ବର ଏକ ପଞ୍ଚତାରକା ହୋଟେଲକୁ ଆସି ନୂଆବର୍ଷ ପାଳନ କରି ସେ ଫେରି ଯାଇଥିଲେ । ପରେ ଜାନୁଆରୀ ୬ରେ ଗୋଆରେ ପହଞ୍ଚି ସେହି ଗେଷ୍ଟ ହାଉସରେ ରହିବା ସହ ୭ତାରିଖରେ ଘଟାଇଥିଲେ ଏଭଳି ନାରକୀୟ କାଣ୍ଡ । ସେ ଏକ ଧାରୁଆ ଅସ୍ତ୍ରରେ ଶିଶୁର ଗଳାକୁ କାଟି ହତ୍ୟା କରିବା ସହିତ ୨୨ଘଣ୍ଟା ପରେ ମୃତଦେହକୁ ଏକ ଟ୍ରଲି ବ୍ୟାଗରେ ଭର୍ତ୍ତି କରି ତା ଉପରେ ଶିଶୁର ଖେଳନା ଓ ନିଜର କିଛି କପଡ଼ା ରଖି ଏକ କ୍ୟାବରେ ବେଙ୍ଗାଲୁରୁ ଚାଲିଯାଇଥିଲେ । ମାତ୍ର ସେ ଯେତେବେଳେ ଗେଷ୍ଟହାଉସ ଛାଡ଼ିଥିଲେ ପୁଅ ସାଙ୍ଗରେ ନ ଥିବା ସିସିଟିଭି ଫୁଟେଜରୁ ଜଣାପଡ଼ିଥିଲା । ସୂଚନା ରହୁଥିବା କୋଠରିକୁ ସଫା କରିବାକୁ ଯାଇଥିଲା ବେଳେ ରକ୍ତଛିଟା ଦେଖି ହୋଟେଲ୍ କର୍ମଚାରୀ ଚମକି ପଡ଼ିଥିଲେ । ଏ ନେଇ କଲାଙ୍ଗୁଟେ ପୁଲିସକୁ ଖବର ଦିଆଯାଇଥିଲା । ଘଟଣାସ୍ଥଳରେ ପୁଲିସ ପହଞ୍ଚି ଆରମ୍ଭ କରିଥିଲା ତଦନ୍ତ । ପୁଅକୁ ହତ୍ୟା କରାଯାଇଥିବା ସ୍ପଷ୍ଟ ହେବା ପରେ ବେଙ୍ଗାଲୁରୁ ପୁଲିସକୁ ଖବର ଦିଆଯାଇଥିଲା । ସେ ଯାଉଥିବା କ୍ୟାବ ଚାଳକଙ୍କ ସହି ପୁଲିସ କଥା ହୋଇ ନିକଟସ୍ଥ ଥାନାକୁ ଆସିବାକୁ କହିଥିଲା ପୁଲିସ । କ୍ୟାବ ଚାଳକ ସୂଚନାଙ୍କ ସହ ଥାନାରେ ପହଞ୍ଚିଥିଲେ । ସେଠାରେ ହିଁ ସୂଚନାକୁ ଗିରଫ କରିଥିଲା ପୁଲିସ ଓ ପଦାକୁ ଆଣିଥିଲା ହତ୍ୟାକାଣ୍ଡର ପୂରା ଘଟଣା । ■

ମାଆ । ଏକ ସୁନ୍ଦର ଶବ୍ଦ । ମାଆ । ତା'ର ସନ୍ତାନକୁ ଅନ୍ତ ଫାଡ଼ି ଜନ୍ମ ଦେଇଥାଏ ଆଉ ସନ୍ତାନର କୁଆଁ କୁଆଁ ପ୍ରଥମ ସ୍ୱରରେ ବିହ୍ୱଳିତ ହୋଇଥାଏ । କୁହାଯାଏ ମାଆ କୋଳ ହିଁ ସନ୍ତାନ ପାଇଁ ଜଗତର ସବୁଠାରୁ ସୁରକ୍ଷିତ ସ୍ଥାନ ଆଉ ମାଆ ହେଉଛି ସନ୍ତାନର ସବୁଠାରୁ ବଡ଼ ସୁରକ୍ଷା କବଚ । କିନ୍ତୁ ଅନେକ ସମୟରେ ଯେଉଁ ମାଆ ଦଶମାସ ଦଶଦିନ ଛୁଆକୁ ନିଜ ଗର୍ଭରେ ରଖିଥାଏ ସେ ହିଁ ଛୁଆ ପାଇଁ ମୃତ୍ୟୁର କାରଣ ସାଜିଥାଏ । ଏମିତି ନିକଟ ଅତୀତରେ ଘଟିଥିବା କିଛି ଘଟଣାକୁ ନେଇ ଆମର ଉପସ୍ଥାପନା ।

ଯମଜ ଶିଶୁଙ୍କୁ ଜଳ ସମାଧି

ବାହାଘରର ୧୦ବର୍ଷ ପରେ ଆଇଭିଏଫ ପଦ୍ଧତିରେ ଜନ୍ମହୋଇଥିଲେ ଯାଆଁଳା ଶିଶୁଙ୍କୁ । ତିନି ଭାଇଙ୍କର କୌଣସି ସନ୍ତାନ ନ ଥିବାରୁ କେବଳ ବାପା କି ମାଆ ନୁହେଁ; ପୂରା ପରିବାର ଧୁମ୍‌ଧାମ୍‌ରେ ପାଳିଥିଲେ ଏକୋଇଶିଆ ଉତ୍ସବ । ପିଲା ଦୁହିଁଙ୍କର ନାମକରଣ ବି କରାଯାଇଥିଲା । କିନ୍ତୁ କ'ଣ ହେଲା କେଜାଣି ବାଡ଼ିପଟ କୂଅରୁ ଉଦ୍ଧାର ହେଲା ତିନି ମାସର ଯମଜ ଶିଶୁଙ୍କ ମୃତଦେହ । କିଏ ଏବଂ କାହିଁକି ଏଭଳି କାଣ୍ଡ ଭିଆଇଲା ତାକୁ ନେଇ ପ୍ରତ୍ୟେକଙ୍କ ମନରେ ରହସ୍ୟ ଉଙ୍କି ମାରୁଥିବା ବେଳେ ଯମଜଙ୍କ ମାଆ ନିଜେ ପରିବାର ଲୋକଙ୍କ ଆଗରେ ନିଜର ଦୋଷ ସ୍ୱୀକାର କରିଥିଲା । କିନ୍ତୁ କାହିଁକି ଏଭଳି କାଣ୍ଡ ରଚିଲା ତାହା ଏବେ ବି ପ୍ରଶ୍ନବାଚୀ ଓ ରହସ୍ୟ ଘେରରେ ।

ରିପୋର୍ଟ: ସଂଗ୍ରାମ, ବନମାଳୀ

ଗତ ୧୭ ତାରିଖ ବୁଧବାର ରାତିରେ ଘଟିଛି ଏଭଳି ଅଭାବନୀୟ ଘଟଣା । ଅନୁଗୋଳ ଜିଲ୍ଲା ବନ୍ତଳା ଥାନା ଅନ୍ତର୍ଗତ ବସଲା ପଞ୍ଚାୟତର ମୁଣ୍ଡାଢିପ ଗାଁର ସୁନୀଲ ସାହୁ(୩୯) ନିକଟସ୍ଥ ବଡ଼ କାନ୍ତକୁଳ ଗାଁର ତପସ୍ୱିନୀ ସାହୁଙ୍କୁ ଗତ ୨୦୧୩ ମସିହାରେ ବୈଦିକ ରୀତିରେ ବିବାହ କରିଥିଲେ । କିନ୍ତୁ ବିବାହର ବହୁବର୍ଷ ପର୍ଯ୍ୟନ୍ତ ଦମ୍ପତିଙ୍କର ସନ୍ତାନଟିଏ ଜନ୍ମ ହେଉ ନ ଥିଲା । ଯାହା ଥିଲା ପୂରା ପରିବାର ପାଇଁ ଚିନ୍ତାର କାରଣ । ଡାକ୍ତରୀ ଚିକିତ୍ସା ପରେ ୧୦ ବର୍ଷ ପରେ ନଭେମ୍ବର ୧୧ ତାରିଖରେ ଆଇଭିଏଫ୍ ପଦ୍ଧତିରେ ତପସ୍ୱିନୀ ମାତୃତ୍ୱ ଲାଭ କଲେ । ଏକ ସଙ୍ଗେ ପୁଅ ଝିଅ ଦୁଇଟି ସନ୍ତାନକୁ ତପସ୍ୱିନୀ ଜନ୍ମ ଦେଲେ । ଦୀର୍ଘଦିନ ପରେ ପୂରିଲା ମାଆ କୋଳ । ଦୁଇରୁ ତିନିମାସ ଘରେ ରହିବାକୁ ପଡ଼ିବ ବୋଲି ଡାକ୍ତର ଦେଇଥିଲେ ପରାମର୍ଶ । ଏଥିପାଇଁ ତପସ୍ୱିନୀକୁ ବିଶ୍ରାମ ଦରକାର ହେଉଥିଲା । ଏପଟେ ସୁନୀଲଙ୍କ ପରିବାରରେ ବଡ଼ ଭାଇ ଅଲିଭା ସାହୁ, ମଝିଆ ଭାଇ ଅବନୀ ସାହୁ ଓ ମଝିଆ ଭାଉଜ ରୀତା ସାହୁ ରହୁଥିଲେ । ପରିବାରରେ ପ୍ରଥମ ଶିଶୁ ସନ୍ତାନ ଯୋଗୁଁ ଉଛୁଳି ପଡୁଥିଲା ଖୁସି ଆନନ୍ଦ । ତପସ୍ୱିନୀଙ୍କ ଯମଜ ଛୁଆ ଜନ୍ମ ପରେ ଘରର ସବୁ କାମଧନ୍ଦା, ରୋଷେଇ ବାସ, ସମସ୍ତଙ୍କ ସେବା ଯତ୍ନ ନିଅନ୍ତି ମଝିଆ ଯାଆ ରୀତା । ତପସ୍ୱିନୀଙ୍କ ସ୍ୱାମୀ ସୁନୀଲଙ୍କର ଜିନ୍ଦଲ କାରଖାନା ନିକଟ ବଜାରରେ ଚିକେନ୍ ଦୋକାନ ଅଛି । ତେବେ ବୁଧବାର ସନ୍ଧ୍ୟା ଥିଲା ପରିବାର ପାଇଁ କାଳ ସନ୍ଧ୍ୟା । ଘରେ ଦୁଇ ଯାଆ ଏବଂ ଯାଆଁଳା ଶିଶୁ ଥିଲେ । ବଡ଼ ଯାଆ ରୀତା ସାହି ଲୋକଙ୍କ ସହ ବାହାରେ କଥାବାର୍ତ୍ତା ହେଉଥିବା ବେଳେ କିଛି ସମୟ ପରେ ଘର ଦେଖନ୍ତି ତ ନିଦରେ ଶୋଇଥିବା ଦୁଇ ଶିଶୁ ନାହାନ୍ତି । ଖବର ପାଇ ପାଖ ପଡ଼ୋଶୀ ସମସ୍ତେ ଶିଶୁଙ୍କୁ ଖୋଜିବାରେ ଲାଗିଗଲେ । ସୁନୀଲ ଦୋକାନ ବନ୍ଦକରି ଘରରୁ ଛୁଟି ଆସିଲେ । ଶହ ଶହ ଗ୍ରାମବାସୀ ଆଖଆଖ ଅଞ୍ଚଳ ଅଣ୍ଡାଳିବାରେ ଲାଗି ପଡ଼ିଲେ । ଘର ପଛ ପାଖେ ଥିବା ଖୋଲା କୂଅରୁ ପ୍ରଥମେ ଶିଶୁକନ୍ୟା ଶ୍ରଦ୍ଧାର ମୃତଦେହକୁ ଉଦ୍ଧାର କରିଲେ ଗ୍ରାମବାସୀ । ଗୋଟିଏ ଶବ ମିଳିବାରୁ ଲୋକଙ୍କ ସନ୍ଦେହ ବଢ଼ିଲା । କୂଅରେ ପଶି ପାଣି ଭିତରୁ ଅନ୍ୟ ଶିଶୁ ପୁତ୍ର ସାଇର ମୃତଦେହ ଉଦ୍ଧାର କରିଥିଲେ ଗାଁ ଲୋକେ । ଦୁଇ ଶିଶୁଙ୍କ ମୃତଦେହକୁ ସଙ୍ଗେ ସଙ୍ଗେ ନିକଟସ୍ଥ ବନ୍ତଳା ସରକାରୀ ହସ୍ପିଟାଲକୁ ପରିବାର ଲୋକେ ନେଇଥିଲେ । ସେଠାରେ ଡାକ୍ତର ଉଭୟଙ୍କୁ ମୃତ ଘୋଷଣା କରିଥିଲେ । ବନ୍ତଳା ପୁଲିସ ଗାଁ ରେ ପହଞ୍ଚି ତଦନ୍ତ ଆରମ୍ଭ କରିଥିଲା । ମିଛଧରା ଯନ୍ତ୍ର ସାହାଯ୍ୟରେ ସବୁ ଜଣାପଡ଼ିଯିବ ବୋଲି ପୁଲିସ ପକ୍ଷରୁ ସତର୍କ କରାଇଥିଲେ । କିନ୍ତୁ ସକାଳୁ ସକାଳୁ ସ୍ୱାମୀ ଓ ପରିବାର ଲୋକଙ୍କ ଆଗରେ ସମସ୍ତ ଦୋଷସ୍ୱୀକାର କରିଥିଲେ ତପସ୍ୱିନୀ । ଏ କଥା କାହାରିକୁ ନ କହି ଦୋଷ କ୍ଷମା କରିଦେବାକୁ ଅନୁରୋଧ କଲେ ତପସ୍ୱିନୀ । ଖବର ପାଇ ତପସ୍ୱିନୀଙ୍କୁ ଗିରଫ କରି ବିଚାର ବିଭାଗୀୟ ହାଜତକୁ ପଠାଇ ଦେଇଛି ପୁଲିସ । କିନ୍ତୁ କାହିଁକି ଶିଶୁଙ୍କୁ ହତ୍ୟା କଲେ, ସେ ନେଇ ନା ପରିବାର ନା ପୁଲିସ କାହାରି ଆଗରେ ମୁହଁ ଖୋଲିନାହାନ୍ତି ତପସ୍ୱିନୀ । ଅପରପକ୍ଷେ ଏନେଇ ମୃତ ଶିଶୁଙ୍କ ବଡ଼ବାପା ଅଲିଭା ସାହୁ କହିଛନତି ବୋହୂ କାହିଁକି ଏଭଳି ଜଘନ୍ୟ କାଣ୍ଡ କଲା ଆମେ ବୁଝି ପାରୁନୁ । ଆମ ଗାଁର ଏ ଭଳି ଘଟଣା କେବେ ଘଟି ନଥିଲା ।ଏହା ଗାଁ ପାଇଁ ଦୁଃଖଦ ଘଟଣା । ଏଭଳି ହତ୍ୟାକାଣ୍ଡ ଘଟାଇଥିବା ମହିଳାଙ୍କୁ ଦୃଷ୍ଟନ୍ତମୂଳକ ଦଣ୍ଡ ମିଳିବା ଦରକାର ବୋଲି କହିଛନ୍ତି ସ୍ଥାନୀୟ ସରପଞ୍ଚ ଚନ୍ଦନ ସାହୁ । ■

ପୁଅ ହେଲାନି ବୋଲି ୩ ଝିଅଙ୍କୁ ମାରିଲା ମାଆ

ଗୋଟିଏ ନୁହେଁ କି ଦୁଇଟି ନୁହେଁ ନିଜର ଜନ୍ମକଲା ତିନିତିନିଟା ଛୁଆଙ୍କୁ ମାରିଲା ମାଆ । ଘଟଣାଟି ଅନେକଙ୍କୁ ଆଶ୍ଚର୍ଯ୍ୟ ଲାଗିପାରେ । କିନ୍ତୁ ୨୦୦୮ ମସିହାରେ କେନ୍ଦ୍ରାପଡ଼ା ଜିଲ୍ଲା ସଦର ଥାନା ଅନ୍ତର୍ଗତ ଆୟବା ଅଞ୍ଚଳରେ ଘଟିଥିଲା ଏଭଳି ଘଟଣା । ଏହି ଅମାନୁଷିକ ଘଟଣାରେ ଅଭିଯୁକ୍ତ ମାଆକୁ ଗିରଫ କରି କୋର୍ଟ ଚାଲାଣ କରିଥିଲା ପୁଲିସ । ତେବେ ଘଟଣାକୁ ୧୫ବର୍ଷ ବିତି ଯାଇଥିଲେ ମଧ୍ୟ ଏଭଳି ନୃଶଂସକାଣ୍ଡ ପଛର କାରଣ ଖୋଜି ପାଇପାରିନି ପୁଲିସ କିମ୍ବା ପରିବାର ଲୋକେ ।

ରିପୋର୍ଟ: ଦେବଦତ୍ତ ଦାଶ

କେନ୍ଦ୍ରାପଡ଼ା ଜିଲ୍ଲା ଆୟବାରେ ଘଟିଥିବା ହତ୍ୟାକାଣ୍ଡର ବିଭିନ୍ନ କଥା ଶୁଣିବାକୁ ମିଳୁଥିବା ବେଳେ ପୁଲିସ ସୂଚନା ମୁତାବକ ମହିଳାଙ୍କର ତିନି ତିନିଟି ଶିଶୁକନ୍ୟା ଜନ୍ମ ହେବାରୁ ମହିଳା ଜଣକ ଅସନ୍ତୁଷ୍ଟ ଥିଲେ । ପୁତ୍ର ସନ୍ତାନ ଜନ୍ମ ନ ହେବାରୁ ମହିଳାଙ୍କୁ କୁଆଡ଼େ ସାହିପଡ଼ିଶାଙ୍କଠାରୁ ଟାହିଟାପରା ଶୁଣିବାକୁ ପଡୁଥିଲା । ଫଳରେ ସ୍ୱାମୀ ଆଉ ଶାଶୂଶଶୁର ତାଙ୍କ ପ୍ରତି ଖୁସି ନ ଥିଲେ । ବାରମ୍ବାର କନ୍ୟା ସନ୍ତାନ ଜନ୍ମ ହେବାରୁ ୨୬ ବର୍ଷ ବୟସ୍କା ସୁଭଦ୍ରା ନିଜକୁ ଦୋଷୀ ଭାବି ଭିଆଇଥିଲେ ଏକ ବୀଭତ୍ସ ହତ୍ୟାକାଣ୍ଡ ।

ପୁଲିସ ସୂଚନା ମୁତାବକ, ପୁରୁଷୋତ୍ତମପୁର ମନୋଜ ଦାସଙ୍କ ପତ୍ନୀ ସୁଭଦ୍ରାଙ୍କ ପ୍ରଥମ ଦୁଇଟି କନ୍ୟା ସନ୍ତାନ ଜନ୍ମ ହୋଇଥିଲା । ଜଣଙ୍କୁ ଦୁଇ ବର୍ଷ ଏବଂ ଅନ୍ୟ ଜଣଙ୍କୁ ୭ ବର୍ଷ ହୋଇଥିଲା । ଏଥିପାଇଁ ପରିବାର ଲୋକେ ପୁତ୍ର ସନ୍ତାନଟିଏ ଚାହୁଁଥିଲେ । କିନ୍ତୁ ତୃତୀୟ ସନ୍ତାନଟି କନ୍ୟା ହେବାରୁ ପରିବାର ଲୋକେ ଅସନ୍ତୁଷ୍ଟ ଥିଲେ । ଏମିତି କି ପରିବାର ଲୋକେ ତାଙ୍କୁ ଗାଳିମନ୍ଦ କରୁଥିବା ପୁଲିସ ଆଗରେ ସୁଭଦ୍ରା କହିଥିଲେ । ଏଭଳିସ୍ଥଳେ ପୁନର୍ବାର ସାନ ଝିଅ ଜନ୍ମ ହେବାରୁ ସୁଭଦ୍ରା ମଧ୍ୟ ନିଜକୁ ଧିକ୍କାର କରିବାର ଆରମ୍ଭ କରିଥିଲେ । ସାନ ଝିଅକୁ ୬ ମାସ ହେବା ପରେ ସୁଭଦ୍ରା ପ୍ରଥମେ ତାକୁ ରାତି ଅଧରେ ତଣ୍ଟିଚିପି ହତ୍ୟା କରିଥିଲେ । ଯଦିବା ହତ୍ୟାକାଣ୍ଡର କାରଣ ସମ୍ପର୍କରେ ପରିବାର ଲୋକେ ଜାଣିପାରି ନ ଥିଲେ । କିନ୍ତୁ ପ୍ରଥମ ଘଟଣାର ୮ ଦିନ ପରେ ଅନ୍ୟ ଦୁଇ ଝିଅକୁ ପୋଖରୀରେ ବୁଡ଼ାଇ ନିର୍ମମ ଭାବେ ହତ୍ୟା କରିଥିଲେ ସୁଭଦ୍ରା । ପରେ ପତ୍ନୀଙ୍କ ବିରୋଧରେ ସଦର ଥାନାରେ ଏକ ଲିଖିତ ଅଭିଯୋଗ କରିଥିଲେ ସ୍ୱାମୀ ମନୋଜ ଦାସ ।

ପୁଲିସ ଘଟଣାସ୍ଥଳରେ ପହଞ୍ଚି ପୋଖରୀରୁ ଦୁଇ ଶିଶୁକନ୍ୟାଙ୍କ ମୃତଦେହକୁ ଉଦ୍ଧାର କରିଥିଲା । ମୃତ ଦୁଇ ଶିଶୁଙ୍କ ନାମ ପଦ୍ମିନୀ ଏବଂ ସୁମିତ୍ରା ବୋଲି ସୂଚନା ମିଳିଥିଲା । ଗିରଫ ମହିଳା ସୁଭଦ୍ରା ପୁଲିସ ନିକଟରେ ନିଜର ଅପରାଧ ସ୍ୱୀକାର କରିଥିଲା । ପୁଲିସ ତଦନ୍ତ ଅନୁଯାୟୀ ସୁଭଦ୍ରା ପ୍ରଥମେ ଘରେ ଶୋଇଥିବା ୩ ବର୍ଷର ଝିଅ ସୁମିତ୍ରାକୁ ରାତିଅଧରେ କୋଳରେ ଉଠାଇ ନେଇ ପୋଖରୀରେ ବୁଡ଼ାଇ ଦେଇଥିଲା । ଶେଷ ଚିତ୍କାର ବାହାରକୁ ଆସିବା ପୂର୍ବରୁ ଜଳସମାଧି ନେଇଥିଲା ସୁମିତ୍ରା । ଏହାପରେ, ସେ ନିଜ ଘରକୁ ଫେରି ତାଙ୍କ ୭ ବର୍ଷର ଝିଅ ପଦ୍ମିନୀଙ୍କୁ ନିଦରୁ ଡାକିଲେ, ନିକଟସ୍ଥ ପୋଖରୀରେ ବୁଡ଼ି ଯାଉଥିବା ସାନ ଭଉଣୀକୁ ଦେଖିବା ପାଇଁ ଘଟଣାସ୍ଥଳକୁ ଯିବାକୁ ମା' ତାଙ୍କୁ କହିଥିଲେ । ଯେତେବେଳେ ପଦ୍ମିନୀ ତାଙ୍କ ସହ ଯିବାକୁ ମନା କରିଦେଇଥିଲା, ସେତେବେଳେ ସେ ତାକୁ ଜୋରଜବରଦସ୍ତ ଉଠାଇ ନେଇଥିଲେ । ପଦ୍ମିନୀକୁ ପୋଖରୀକୁ ହାତ ଧରି ଟାଣି ନେଇଥିଲେ ଏବଂ ପୋଖରୀ ଭିତରେ ଦୁଇ ଗୋଡ଼କୁ ଟାଣି ନେଇ ତାଙ୍କୁ ବୁଡ଼ାଇ ଦେଇଥିଲେ । ଗଭୀର ପାଣିରେ ତାଙ୍କର ଜୀବନ ଛାଡ଼ିଯିବାରୁ ସୁଭଦ୍ରା ନିଜ ଘରକୁ ଫେରି ଶାଶୂ ପାଖରେ ଶୋଇପଡ଼ିଥିଲେ ।

ବୁଧବାର ସକାଳେ ଯେତେବେଳେ ତାଙ୍କ ସ୍ୱାମୀ ମନୋଜ ଦାସ ଝିଅଙ୍କୁ ଖୋଜାଖୋଜି କରିଥିଲେ । ଏନେଇ ପତ୍ନୀଙ୍କୁ କେଉଁଠାରେ ଝିଅମାନେ ଅଛନ୍ତି ପଚାରିବାରୁ ସେ ତାଙ୍କ ଦୁଇ ଝିଅଙ୍କୁ ପୋଖରୀରେ ବୁଡ଼ାଇ ହତ୍ୟା କରିଥିବା କହିଥିଲେ । ତାଙ୍କର ସମସ୍ତ ଝିଅଙ୍କୁ ହତ୍ୟା କରିବା କାରଣ ପଚାରିବାରୁ ସେ ପୁତ୍ର ସନ୍ତାନ ପ୍ରସବ କରି ପାରି ନ ଥିବାରୁ ଏଭଳି କରିଥିବା କହିଥିଲେ । ଘଟଣାଟି ବିଜୁଳି ବେଗରେ ପ୍ରଚାର ହୋଇଥିବା ପରେ ଖବର ପାଇ ପୁଲିସ ଘଟଣାସ୍ଥଳରେ ପହଞ୍ଚିଥିଲା ଓ ଆରମ୍ଭ କରିଥିଲା ତଦନ୍ତ । ଅଭିଯୋଗ ଓ ପ୍ରାଥମିକ ଅନୁସନ୍ଧାନ ଅନୁଯାୟୀ ପୁଲିସ ସୁଭଦ୍ରାଙ୍କୁ ଗିରଫ କରି ଭାରତୀୟ ପେନାଲ କୋଡ୍‌ର ଧାରା ୩୦୨ ଏବଂ ୨୦୧ ଅନୁଯାୟୀ କେନ୍ଦ୍ରାପଡ଼ା ଏସ୍‌ଡିଜେଏମ କୋର୍ଟରେ ହାଜର କରାଇଥିଲା । ଯେଉଁଠାରେ ଜାମିନ ଆବେଦନ ଖାରଜ ହେବା ପରେ ମହିଳାଙ୍କୁ ଜେଲକୁ ପଠାଇ ଦିଆଯାଇଥିଲା । ■

ଅବଶିଷ୍ଟାଂଶ...

ସତ୍ୟବାଦୀରେ ଓଡ଼ିଆ ...

ଦରକାର ବୋଲି ସେ କହିଛନ୍ତି। ନିଜ ଅଭିଭାଷଣରେ ମୁଖ୍ୟମନ୍ତ୍ରୀ ସତ୍ୟବାଦୀକୁ ଓଡ଼ିଆ ନବଜାଗରଣର ପୀଠ ଭାବେ ଉଲ୍ଲେଖକରି ଉତ୍କଳମଣି ପଣ୍ଡିତ ଗୋପବନ୍ଧୁଙ୍କ ଏହା କର୍ମଭୂମି ବୋଲି ମତବ୍ୟକ୍ତ କରିଛନ୍ତି। ଏହି ଅବସରରେ ସେ ଆଦି କବି ସାରଳା ଦାସଙ୍କୁ ପ୍ରଣାମ ଜଣାଇବା ସହ ଓଡ଼ିଆ ଭାଷାର ସୁରକ୍ଷା ପାଇଁ ସଂଗ୍ରାମ କରିଥିବା ବରପୁତ୍ରମାନଙ୍କୁ ସମ୍ମାନ ଜଣାଇଛନ୍ତି।

କାର୍ଯ୍ୟକ୍ରମରେ ଯୋଗ ଦେଇ ଉଚ୍ଚଶିକ୍ଷା ମନ୍ତ୍ରୀ ଅଚ୍ୟୁତ ସାମନ୍ତସିଂହାର କହିଛନ୍ତି ଯେ ଓଡ଼ିଆ ଭାଷା ଓ ଅସ୍ମିତାର ସୁରକ୍ଷା ପାଇଁ ଓଡ଼ିଆ ବିଶ୍ୱବିଦ୍ୟାଳୟ ହେଉଛି ମୁଖ୍ୟମନ୍ତ୍ରୀଙ୍କ ଏକ ବଡ଼ ଅବଦାନ। ଓଡ଼ିଆ ବିଶ୍ୱବିଦ୍ୟାଳୟ ଯୋଗୁ ଓଡ଼ିଆ ଭାଷା ଓ ସାହିତ୍ୟକୁ ଭଲ ପାଉଥିବା ଦେଶ ବିଦେଶରେ ରହୁଥିବା ଓଡ଼ିଆମାନେ ଖୁବ ଉତ୍ସାହିତ ବୋଲି ସେ କହିଛନ୍ତି। ୫-ଟି ତଥା ନବୀନ ଓଡିଶା ଅଧ୍ୟକ୍ଷ କାର୍ତ୍ତିକ ପାଣ୍ଡିଆନ କାର୍ଯ୍ୟକ୍ରମ ସଂଯୋଜନା କରିଥିଲେ। ସତ୍ୟବାଦୀ ବିଧାୟକ ଉମାକାନ୍ତ ସାମନ୍ତରାୟ, କୁଳପତି ପ୍ରଫେସର ସବିତା ପ୍ରଧାନ ପ୍ରମୁଖ ସେମାନଙ୍କ ଅଭିଭାଷଣ ଦେଇଥିଲେ। ଉଚ୍ଚଶିକ୍ଷା ସଚିବ ଅରବିନ୍ଦ ଅଗ୍ରୱାଲ ସ୍ୱାଗତ ଭାଷଣ ଦେଇଥିବା ବେଳେ କୁଳସଚିବ ରଶ୍ମୀରେଖା ଦାସ ଧନ୍ୟବାଦ ଅର୍ପଣ କରିଥିଲେ।

ସୂଚନାଯୋଗ୍ୟ ଯେ ସତ୍ୟବାଦୀ ଠାରେ ୨୦୧୮ ଅକ୍ଟୋବର ୯ ତାରିଖରେ ମୁଖ୍ୟମନ୍ତ୍ରୀ ଓଡ଼ିଆ ବିଶ୍ୱବିଦ୍ୟାଳୟ ପାଇଁ ଶିଳାନ୍ୟାସ କରିଥିଲେ। ଆଜି ଏହାର ପ୍ରଥମ ପର୍ଯ୍ୟାୟ ଉଦ୍‌ଘାଟିତ ହୋଇଛି। ୯.୬୦ ଏକର ପରିମିତ ଅଞ୍ଚଳରେ ନିର୍ମିତ ଏହି ବିଶ୍ୱ ବିଦ୍ୟାଳୟକୁ ଅତ୍ୟାଧୁନିକ ସ୍ଥାପତ୍ୟ ଶୈଳୀ ଓ ଟେକ୍ନୋଲୋଜିରେ ନିର୍ମାଣ କରାଯାଇଛି। ପ୍ରଶାସନିକ ବିଲ୍ଡିଂରେ ସ୍ଥାପିତ ଓଡ଼ିଆ ବର୍ଣ୍ଣମାଳା ଅତୀବ ମନୋରମ ପରିଦୃଶ୍ୟ ହେଉଛି। ଏଥିରେ ସ୍କୁଲ ଅଫ୍ ଲର୍ଣ୍ଣିଂ, ଗ୍ରନ୍ଥାଗାର, ହଷ୍ଟେଲ, ରାଧାକୁଣ୍ଡ ପୁଷ୍କରିଣୀ, କାଫେଟେରିଆ, କୃତ୍ରିମ ଝରଣା ଇତ୍ୟାଦି ରହିଛି। ଏସବୁ ନିର୍ମାଣ ଅତ୍ୟନ୍ତ ଚିତାକର୍ଷକ ହୋଇଛି। ଏହା ସହିତ ମୁକ୍ତ ପରିବେଶରେ ପାଠ ପଢ଼ାର ବ୍ୟବସ୍ଥା ମଧ୍ୟ ଅଛି।

ଯାତ୍ରାପାର୍ଟି ଟ୍ରକ୍...

ଜିଲ୍ଲା ସୁକିନ୍ଦା ଅଞ୍ଚଳର ମାଧ୍ୟ। ଖବର ଲେଖା ହେବା ସୁଦ୍ଧା ଅନ୍ୟ ଦୁଇ ମୃତକଙ୍କ ନାମ ଜଣାପଡ଼ିନଥିଲା। ଗୁରୁତରମାନଙ୍କୁ ପ୍ରଥମେ ବାଙ୍ଗିରିପୋଷି ଗୋଷ୍ଠୀ ସ୍ୱାସ୍ଥ୍ୟକେନ୍ଦ୍ରରେ ଭର୍ତ୍ତି କରାଯାଇଥିଲା। ସେଠାରେ ସ୍ୱାସ୍ଥ୍ୟାବସ୍ଥାରେ ଉନ୍ନତି ନ ଆସିବାରୁ ସେମାନଙ୍କୁ ବାରିପଦାସ୍ଥିତ ପିଆରଏମ୍ ମେଡିକାଲ କଲେଜ ଏବଂ ହସ୍ପିଟାଲକୁ ସ୍ଥାନାନ୍ତର କରଯାଇଛି। ମୃତାହତମାନେ ଯାତ୍ରାପାର୍ଟିରେ ଶ୍ରମିକ ଭାବେ କାମ କରୁଥିଲେ।

ସୂଚନାରୁ ପ୍ରକାଶ ଯେ ବହଳଦା ଥାନା ଅନ୍ତର୍ଗତ ବାସିଙ୍ଗିରୁ ଯାତ୍ରା ସାରି ଧଉଳି ଗଣନାଟ୍ୟର ଏକ ଟ୍ରକ୍ ବାଲେଶ୍ୱର ଜିଲ୍ଲା ଜଳେଶ୍ୱରର ସୁଲପଟ୍ଟାକୁ ଆସୁଥିଲା। ଅପରାହ୍ଣରେ ଟ୍ରକ୍‌ଟି ବାଙ୍ଗିରିପୋଷି ଥାନା ଅନ୍ତର୍ଗତ ୪୯ନମ୍ବର ଜାତୀୟ ରାଜପଥ ଦ୍ୱାରଶୁଣୀ ଘାଟିରୁ ଓହ୍ଲାଇବା ବେଳେ ଭାରସାମ୍ୟ ହରାଇ ତଳକୁ ଖସି ପଡ଼ିଥିଲା। ଫଳରେ ଟ୍ରକ୍‌ରେ ଥିବା ୬ଜଣଙ୍କ ମୃତ୍ୟୁ ହୋଇଥିବାବେଳେ ୯ ଜଣ ଆହତ ହୋଇଥିଲେ। ଟ୍ରକ୍‌ରେ ଯାତ୍ରାପାର୍ଟିର ଲାଇଟ୍ ଓ ସାଉଣ୍ଡ୍ ସାମଗ୍ରୀ ସହ ମୋଟ ୧୭ଜଣ ଥିଲେ। ଘାଟିରେ ଘାଟିମେଳା ପାଇଁ କିଛି ମାତ୍ରାରେ ଭିଡ଼ ଥିବା ବେଳେ କୋହଳା ପାଗ ସାଙ୍ଗକୁ ଝିପିଝିପି ବର୍ଷା ଯୋଗୁଁ ଏହି ଅଘଟଣ ଘଟିଥିବା କୁହାଯାଉଛି।

ଖବର ପାଇ ପୁଲିସ ଓ ଅଗ୍ନିଶମ ବାହିନୀ ଘଟଣାସ୍ଥଳରେ ପହଞ୍ଚି ସ୍ଥାନୀୟ ଲୋକଙ୍କ ସହାୟତା ଉଦ୍ଧାର କାର୍ଯ୍ୟ କରିଥିଲେ। ଆହତମାନଙ୍କୁ ତୁରନ୍ତ ବାଙ୍ଗିରିପୋଷି ଗୋଷ୍ଠୀ ସ୍ୱାସ୍ଥ୍ୟ କେନ୍ଦ୍ରରେ ଭର୍ତ୍ତି କରାଯାଇଥିଲା। ପରେ ବାରିପଦା ସ୍ଥିତ ପିଆରଏମ ମେଡ଼ିକାଲ କଲେଜ ଏବଂ ହସ୍ପିଟାଲକୁ ସ୍ଥାନାନ୍ତର କରଯାଇଥିଲା। ଆହତମାନେ ହେଲେ କଟକର ନେମାଳ ଅଞ୍ଚଳର ରବି ସାମଲ (୪୮), ସଞ୍ଜୟ ବଳା (୪୫) ଓ ବସନ୍ତ କୁମାର ବଳା (୪୨), ରାସଗୋବିନ୍ଦପୁର ଥାନା ଅନ୍ତର୍ଗତ ଭୁରୁତିବଣିର ରାମଜିତ ମାରାଣ୍ଡି (୨୧), ଭୀମ କିସ୍କୁ(୧୮) ଓ ହରିଶଚନ୍ଦ୍ର ମାରାଣ୍ଡି (୩୦), ଝାରଖଣ୍ଡ ଇଷ୍ଟ ସିଂହଭୂମ ଅଞ୍ଚଳର ରୂପଚାନ୍ଦ ମାରାଣ୍ଡି(୨୧) ଏବଂ ଖୁଣ୍ଟା ଅଞ୍ଚଳର ଜିତେନ୍ଦ୍ର ସିଂ (୨୦)। ଅନ୍ୟ ଜଣଙ୍କ ପରିଚୟ ମିଳିପାରିନାହିଁ। ଆହତଙ୍କ ମଧ୍ୟରୁ ୩ଜଣ ସୁସ୍ଥ ହୋଇଥିବା ବେଳେ ଅନ୍ୟମାନଙ୍କ ଚିକିତ୍ସା ଜାରି ରହିଥିବା ନେଇ ହସ୍ପିଟାଲ କର୍ତ୍ତୃପକ୍ଷ ସୂଚନା ଦେଇଛନ୍ତି। ଅପରପକ୍ଷେ, ଦୁର୍ଘଟଣା ପରେ ଟ୍ରକ୍‌ର ଚାଳକ ଘଟଣାସ୍ଥଳରୁ ଫେରାର୍ ହୋଇଯାଇଥିଲା। ରାସ୍ତା ଗମନାଗମନ ବାଧା ହଟାଇବା ପରେ ଉଭୟ ପାର୍ଶ୍ୱରେ ଅଟକି ଥିବା ଯାନବାହନ ଚଳାଚଳ ସ୍ୱାଭାବିକ ହୋଇଥିଲା।

ଅନ୍ୟପଟେ ଦ୍ୱାରଶୁଣୀ ଘାଟିର ପ୍ରଶସ୍ତୀକରଣ ନେଇ କେନ୍ଦ୍ର ରାଷ୍ଟ୍ରମନ୍ତ୍ରୀ ଜଂ. ବିଶ୍ୱେଶ୍ୱର ଟୁଡୁ ବାରମ୍ବାର ପ୍ରତିଶ୍ରୁତି ଦେଉଥିବା ବେଳେ କୌଣସି ଫଳ ମିଳୁନାହିଁ। ଫଳରେ ବାରମ୍ବାର ଦୁର୍ଘଟଣା ଘଟିବା ସହିତ ବହୁ ଜୀବନହାନି ଘଟୁଛି। ପରିବେଶ ମନ୍ତ୍ରଣାଳୟର କ୍ଲିୟରରାନ୍ସ ମିଳି ସାରିଥିବା ବେଳେ ଖୁବଶୀଘ୍ର ନିର୍ମାଣ କାର୍ଯ୍ୟ ଆରମ୍ଭ ହେବ ବୋଲି ମନ୍ତ୍ରୀ ଜଂ ଟୁଡୁ କହୁଥିବା ବେଳେ ବର୍ତ୍ତମାନ ପର୍ଯ୍ୟନ୍ତ କୌଣସି ପତ୍ର ଆସିନାହିଁ ବୋଲି ଜିଲ୍ଲା ପ୍ରଶାସନ ପକ୍ଷରୁ କୁହାଯାଇଛି। ଫଳରେ ରାଜ୍ୟ ସରକାର ଘାଟି ରାସ୍ତାର ଏକ ବିକଳ୍ପ ସଡକ ବିଶୋଇ-ଶଙ୍ଖାଭଙ୍ଗା-ଚନ୍ଦନପୁର-ବାଙ୍ଗିରିପୋଷିର ନିର୍ମାଣ ଆରମ୍ଭ କରିଛନ୍ତି। ଏହାର ନିର୍ମାଣ ଶେଷ ହେଲେ ଦୁର୍ଘଟଣା କିଛି ମାତ୍ରାରେ ହ୍ରାସ ହେବ।

ସଞ୍ଜୀବ ପଣ୍ଡା ...

ଅନୁରୂପ ଭାବରେ ପୂର୍ବାଞ୍ଚଳ ରେଞ୍ଜ ଆଇଜି ହିମାଂଶୁ ଲାଲ୍‌ଙ୍କୁ ଉତ୍ତରାଞ୍ଚଳ ଆଇଜି ଭାବେ ବଦଳି କରାଯାଇଛି ଏବଂ ତାଙ୍କ ସ୍ଥାନରେ ଦକ୍ଷିଣାଞ୍ଚଳ ଆଇଜି ଭାବରେ କାର୍ଯ୍ୟରତ ସତ୍ୟବ୍ରତ ଭୋଇଙ୍କୁ ଅବସ୍ଥାପିତ କରାଯାଇଛି। ଉତ୍ତରାଞ୍ଚଳ ଆଇଜି ଦୀପକ କୁମାରଙ୍କୁ ଉତ୍ତର-କେନ୍ଦ୍ରାଞ୍ଚଳ ଆଇଜି ସହ ଅନୁଗୋଳସ୍ଥିତ ପୁଲିସ ଟ୍ରେନିଂ କେନ୍ଦ୍ରର ଅଧ୍ୟକ୍ଷ ଭାବେ ଅତିରିକ୍ତ ଦାୟିତ୍ୱ ପ୍ରଦାନ କରାଯାଇଛି। ଅନ୍ୟପକ୍ଷରେ ଇଓଡବ୍ଲ୍ୟୁ ଓ ଏସ୍‌ଟିଏଫ୍ ଆଇଜି ଆଇପିଏସ୍ ଜୟନାରାୟଣ ପଙ୍କଜଙ୍କୁ ଦକ୍ଷିଣାଞ୍ଚଳ ଆଇଜି ସହ ଇଓଡବ୍ଲ୍ୟୁ ଓ ଏସ୍‌ଟିଏଫ୍‌ର ଅତିରିକ୍ତ ଦାୟିତ୍ୱ ମିଳିଛି। ପୁରୀ ଏସ୍‌ପି ଭାବେ କନୱର ବିଶାଲ ସିଂଙ୍କୁ କଟକ ଡିସିପି ଭାବେ ବଦଳି କରାଯାଇଛି ଏବଂ କଟକ ଡିସିପି ପିନାକ ମିଶ୍ରଙ୍କୁ ପୁରୀ ଏସ୍‌ପି ଭାବେ ଅବସ୍ଥାପିତ କରାଯାଇଛି।

ପୁଲିସ ମୁଖ୍ୟାଳୟରେ ଏଆଇଜି ଭାବରେ କାର୍ଯ୍ୟରତ ବି. ଯୁଗଳ କିଶୋରଙ୍କୁ କେନ୍ଦ୍ରାପଡା ଏସ୍‌ପି ଭାବେ ଅବସ୍ଥାପିତ କରାଯାଇଛି। କେନ୍ଦ୍ରାପଡା ଏସ୍‌ପି ଥିବା ମଡକର ସନ୍ଦୀପ ସଂପଦଙ୍କ ଢେଙ୍କାନାଳ ଏସ୍‌ପି ରୂପେ ବଦଳି କରାଯାଇଛି। ରାୟଗଡା ଏସ୍‌ପି ବିବେକାନନ୍ଦ ଶର୍ମାଙ୍କୁ ପୁଲିସ ମୁଖ୍ୟାଳୟର ଏଆଇଜି ଭାବେ ନୂଆ ଦାୟିତ୍ୱ ମିଳିଛି ଓ ଢେଙ୍କାନାଳ ଏସ୍‌ପି ଜ୍ଞାନରଞ୍ଜନ ମହାପାତ୍ରଙ୍କୁ ସ୍ପେଶାଲ ବ୍ରାଞ୍ଚ ଏସ୍‌ପି ଭାବେ ଅବସ୍ଥାପିତ କରଯାଇଛି। ସୋନପୁର ଏସ୍‌ପି ଅମରେଶ କୁମାର ପଣ୍ଡାଙ୍କୁ ପୁଲିସ ମୁଖ୍ୟାଳୟର ଏଆଇଜି, ଦେବଗଡ଼ ଏସ୍‌ପି ପି.କେ ମିଶ୍ରଙ୍କୁ ଏସ୍‌ଆର୍‌ପି (ରେଳବାଇ ପୁଲିସ ଏସ୍‌ପି) ରାଉରକେଲା ଓ ସ୍ପେଶାଲ ବ୍ରାଞ୍ଚ ଏସ୍‌ପି ରାମପ୍ରସାଦ ସାହୁଙ୍କୁ ଦେବଗଡ ଏସ୍‌ପି ଭାବେ ବଦଳି କରାଯାଇଛି। ଅନୁରୂପ ଭାବରେ ଜୟପୁର ଏସ୍‌ଡିପିଓ ହରିଶ ବି.ସିଙ୍କୁ ରାୟଗଡା ଏସ୍‌ପି ଓ ବାଲିଗୁଡା ଏସ୍‌ଡିପିଓ ଯସ୍‌ପ୍ରତାପ ଶ୍ରୀମଲ୍‌ଙ୍କୁ ସୋନପୁର ଏସ୍‌ପି ରୂପେ ବଦଳି କରାଯାଇଛି।

ଶିମିଳିପାଳରେ ହେବ...

ବାଘକୁ ରଖାଯିବାକୁ ଯୋଜନା କରାଯାଇଛି। ତେବେ ଶିମିଳିପାଳ ଜଙ୍ଗଲ ମଧ୍ୟରେ ରହୁଥିବା କୌଣସି କଳାବାଘକୁ ଏଠାକୁ ଅଣାଯିବ ନାହିଁ ବୋଲି ପିସିସିଏଫ୍ ଶ୍ରୀ ନନ୍ଦ ସୂଚନା ଦେଇଛନ୍ତି। ଏହା ବ୍ୟତୀତ ଏହିଠାରେ ବାଘମାନଙ୍କ ଚିକିତ୍ସା ପାଇଁ ଏକ ଜାତୀୟସ୍ତରରେ ସ୍ୱାସ୍ଥ୍ୟକେନ୍ଦ୍ର ନିର୍ମାଣ କରାଯିବ। ଯାହାଦ୍ୱାରା ଶିମିଳିପାଳ ସମେତ ରାଜ୍ୟର ସ୍ଥାନରେ ବାଘଙ୍କ ସ୍ୱାସ୍ଥ୍ୟ ଜନିତ ସମସ୍ୟା ହେଲେ ଏଠାରେ ଚିକିତ୍ସା ସମ୍ଭବ ହୋଇପାରିବ। ଗତ ୨୦୨୨ ମସିହାର କେନ୍ଦ୍ର ସରକାରଙ୍କ ବାଘ ଗଣନା ରିପୋର୍ଟ ଅନୁସାରେ ଶିମିଳିପାଳ ଅଭୟାରଣ୍ୟରେ ମୋଟ୍ ୧୮ଟି ମହାବଳ ବାଘ ଅଛନ୍ତି ଓ ତନ୍ମଧ୍ୟରୁ କଳାବାଘ ସଂଖ୍ୟା ୧୦। ଦେଶର ସମସ୍ତ କଳାବାଘ ଏହିଠାରେ ଥିବା ନେଇ ପୂର୍ବରୁ ବିଭାଗୀୟ ମନ୍ତ୍ରୀ ସଂସଦରେ ସୂଚନା ଦେଇଛନ୍ତି।

କଳାବାଘ ସଫାରୀ ଦ୍ୱାରା ରାଜ୍ୟ ବନ୍ୟପ୍ରାଣୀ ପର୍ଯ୍ୟଟନ ଶିଳ୍ପ ପାଇଁ ନୂଆ ଦିଗ ଖୋଲିବା ସହ ଅଧିକରୁ ଅଧିକ ପର୍ଯ୍ୟଟକ ଓଡ଼ିଶା ପ୍ରତି ଆକୃଷ୍ଟ ହେବେ ବୋଲି ରାଜ୍ୟ ସରକାର ଆଶା ରଖିଛନ୍ତି। ଏହାସହିତ ଏହି ନିଷ୍ପତ୍ତି ଦ୍ୱାରା କଳାବାଘଙ୍କ ସମ୍ପର୍କରେ ଅଧିକ ଗବେଷଣା ସହ ଏହାର ସଂରକ୍ଷଣ ପାଇଁ ବ୍ୟାପକ ସଚେତନତା ସୃଷ୍ଟି କରାଯାଇପାରିବ। କଳାବାଘ ସଫାରୀ ପାଇଁ ଏନ୍‌ଟିସିଏର୍ ପ୍ରାଥମିକ ଅନୁମତି ମିଳିଥିବା ବେଳେ 'ଇନ୍-ପ୍ରିନ୍ସିପାଲ୍' ଅନୁମତି ଦେବାକୁ ଏନ୍‌ଟିସିଏ ଏକ କମିଟି ଗଠନ କରିବ। ଏହି କମିଟି ଚିହ୍ନିତ ଅଞ୍ଚଳ ପରିଦର୍ଶନ କରିବା ପରେ ଚୂଡ଼ାନ୍ତ ଅନୁମତି ପ୍ରଦାନ କରିବ। ସେହିପରି 'ସେଣ୍ଟ୍ରାଲ୍ ଜୁ ଅଥରିଟି'ଠାରୁ ମଧ୍ୟ ଏଥିପାଇଁ ଅନୁମତି ଆଣିବାକୁ ବନ ବିଭାଗ ପ୍ରକ୍ରିୟା ଆରମ୍ଭ କରିଥିବା ଜଣାପଡ଼ିଛି।

୨୮୬ ରୂପାନ୍ତରିତ...

ରାଜ୍ୟର ଛାତ୍ରଛାତ୍ରୀମାନେ ନିଜର ଭବିଷ୍ୟତକୁ ନେଇ ଯେଉଁ ସ୍ୱପ୍ନ ଦେଖିଛନ୍ତି, ତାକୁ ସାକାର କରିବା ପାଇଁ ମୁଖ୍ୟମନ୍ତ୍ରୀ ଏହି ରୂପାନ୍ତରିତ ସ୍କୁଲରେ ସମସ୍ତ ସୁବିଧା ସୁଯୋଗ ଯୋଗାଇ ଦେଇଛନ୍ତି। ଶିକ୍ଷା ଓ ଭବିଷ୍ୟତ ନିର୍ମାଣ କ୍ଷେତ୍ରରେ ଏହା ଛାତ୍ରଛାତ୍ରୀଙ୍କୁ ସଶକ୍ତ କରିବ। ରୂପାନ୍ତରିତ ସ୍କୁଲଗୁଡ଼ିକ ଆପଣମାନଙ୍କ ସମ୍ପତ୍ତି, ରାଜ୍ୟବାସୀଙ୍କ ସମ୍ପତ୍ତି। ଏହାର ଉପଯୁକ୍ତ ରକ୍ଷଣାବେକ୍ଷଣ ପ୍ରତି ସମସ୍ତେ ଦାୟିତ୍ୱବାନ ହେବାକୁ ଶ୍ରୀ ପାଣ୍ଡିଆନ୍ ପରାମର୍ଶ ଦେଇଛନ୍ତି।

ଏହି ଅବସରରେ ୫-ଟି ସ୍କୁଲ ରୂପାନ୍ତରଣ ସମ୍ପର୍କରେ ବହୁ ଛାତ୍ରଛାତ୍ରୀ ନିଜର ଅଭିଜ୍ଞତା ବର୍ଣ୍ଣନା କରିଛନ୍ତି। ଖୋର୍ଦ୍ଧା ଜିଲ୍ଲାର ନବମ ଶ୍ରେଣୀର ଛାତ୍ରୀ ଶୁଭଲକ୍ଷ୍ମୀ ଷଡ଼ଙ୍ଗୀ, ସୁବର୍ଣ୍ଣପୁରର ଦଶମ ଶ୍ରେଣୀ ଛାତ୍ରୀ ରୀମା ଦେହୁରୀ, ପୁରୀର ସପ୍ତମ ଶ୍ରେଣୀ ଛାତ୍ରୀ ବିଶ୍ୱରୂପା ମିଶ୍ର, ନୟାଗଡ଼ର ନବମ ଶ୍ରେଣୀ ଛାତ୍ରୀ ଶ୍ରୀୟା ମିଶ୍ର, ବୌଦ୍ଧର ନବମ ଶ୍ରେଣୀ ଛାତ୍ରୀ ଭାବନା ଧଳ ଏବଂ ନବରଙ୍ଗପୁରର ନବମ ଶ୍ରେଣୀ ଛାତ୍ରୀ ଅକ୍ଷରା ରାଣୀ କୋରକରା ପ୍ରମୁଖ ସେମାନଙ୍କ ଅନୁଭବ ବର୍ଣ୍ଣନା କରିଛନ୍ତି। ୫-ଟି ଉପକ୍ରମରେ ରୂପାନ୍ତରଣ କାର୍ଯ୍ୟ ବିଦ୍ୟାଳୟର ସ୍ୱରୂପ ବଦଳାଇ ଦେଇଛି। ରୂପାନ୍ତରିତ ସ୍କୁଲର ସମସ୍ତ ସୁବିଧା ସୁଯୋଗ ମନରେ ଗଭୀର ଆତ୍ମବିଶ୍ୱାସ ଆଣିଦେଇଛି। ଡାକ୍ତର, ଇଂଜିନିୟରିଂ ପାଠ୍ୟକ୍ରମରେ ୧୫ ପ୍ରତିଶତ ସ୍ଥାନ ସଂରକ୍ଷଣ ଛାତ୍ରଛାତ୍ରୀଙ୍କ ପ୍ରତି ମୁଖ୍ୟମନ୍ତ୍ରୀଙ୍କ ଅମୂଲ୍ୟ ଉପହାର ବୋଲି ଛାତ୍ରଛାତ୍ରୀମାନେ ପ୍ରକାଶ କରିଛନ୍ତି।

କାର୍ଯ୍ୟକ୍ରମରେ ସୁବର୍ଣ୍ଣପୁର ଜିଲ୍ଲାରେ ସ୍ୱାସ୍ଥ୍ୟ ଓ ପରିବାର କଲ୍ୟାଣ ମନ୍ତ୍ରୀ ନିରଞ୍ଜନ ପୂଜାରୀ, ପୁରୀରେ କ୍ରୀଡା ମନ୍ତ୍ରୀ ତୁଷାରକାନ୍ତି ବେହେରା, ବୌଦ୍ଧରେ ଜଙ୍ଗଲ, ପରିବେଶ ଓ ଜଳବାୟୁ ପରିବର୍ତ୍ତନ ମନ୍ତ୍ରୀ ପ୍ରଦୀପ କୁମାର ଅମାତ, ନବରଙ୍ଗପୁରରେ ସାଂସଦ ରମେଶ ଚନ୍ଦ୍ର ମାଝୀ, ଖୋର୍ଦ୍ଧାରେ ବିଧାୟକ ସୁଶାନ୍ତ କୁମାର ରାଉତ ଏବଂ ନୟାଗଡ଼ରେ ବିଧାୟକ ରମେଶ ଚନ୍ଦ୍ର ବେହେରା ପ୍ରମୁଖ ଯୋଗ ଦେଇ ସରକାରୀ ସ୍କୁଲରେ ଅତ୍ୟାଧୁନିକ ସୁବିଧା ସୁଯୋଗ ଯୋଗାଇ ଶିକ୍ଷା ବ୍ୟବସ୍ଥାକୁ ଦେଶରେ ସ୍ୱତନ୍ତ୍ର ସ୍ଥାନ ଦେଇଥିବା କହିଛନ୍ତି। ଏହି କାର୍ଯ୍ୟକ୍ରମରେ ବିଭାଗୀୟ ସଚିବ ଅଶ୍ୱଥୀ ଏସ୍ ସ୍ୱାଗତ ଭାଷଣ ଦେଇଥିବାବେଳେ ଓସେପାର ସ୍ୱତନ୍ତ୍ର ପ୍ରକଳ୍ପ ନିର୍ଦ୍ଦେଶକ ଧନ୍ୟବାଦ ଅର୍ପଣ କରିଛନ୍ତି।

ଅଜୟ ନାୟକ ଟିଟଲାଗଡ଼ ନିର୍ବାଚନମଣ୍ଡଳୀ ପର୍ଯ୍ୟବେକ୍ଷକ

ଭୁବନେଶ୍ୱର, ୨୪।୧(ସମିସ): ଅଜୟ କୁମାର ନାୟକ ଟିଟଲାଗଡ଼ ବିଧାନସଭା ନିର୍ବାଚନମଣ୍ଡଳୀର ପର୍ଯ୍ୟବେକ୍ଷକ ଏବଂ ସ୍ନେହାଞ୍ଜଳି ମହାନ୍ତି ସହ ପର୍ଯ୍ୟବେକ୍ଷକ ଭାବେ ନିଯୁକ୍ତ ହୋଇଛନ୍ତି। ବୁଧବାର ବିଜେଡି ସାଂଗଠନିକ ସମ୍ପାଦକ ପ୍ରଣବ ପ୍ରକାଶ ଦାସଙ୍କ ଦସ୍ତଗତରେ ବିଜେଡି ପକ୍ଷରୁ ଜାରି ହୋଇଥିବା ପ୍ରେସ୍ ବାର୍ତ୍ତାରେ ଏହି ସୂଚନା ଦିଆଯାଇଛି। ସି ଭେଲମୋନ୍ ନାୟରଙ୍କୁ ଟିଟଲାଗଡ଼ ବ୍ଲକ ସହ ପର୍ଯ୍ୟବେକ୍ଷକ, ଶିଶିର ପରିଜାଙ୍କୁ ଟିଟଲାଗଡ଼ ମ୍ୟୁନିସିପାଲଟିର ସହପର୍ଯ୍ୟବେକ୍ଷକ ଓ ଲୋଟସ୍ ଷଡ଼ଙ୍ଗୀଙ୍କୁ ସଇଁତଳା ବ୍ଲକର ସହ ପର୍ଯ୍ୟବେକ୍ଷକ ଭାବେ ନିଯୁକ୍ତି ଦିଆଯାଇଛି। ଅଶୋକ ଜେନାଙ୍କୁ ଗୁଡ଼ଭେଲା ବ୍ଲକ ସହ ପର୍ଯ୍ୟବେକ୍ଷକ ଓ ଚିରାଗ ସିଂହଦେଓଙ୍କୁ ତୁଶୁରା ଏନ୍‌ଏସିର ସହ ପର୍ଯ୍ୟବେକ୍ଷକ ଦାୟିତ୍ୱ ପ୍ରଦାନ କରାଯାଇଛି।

SALE
Booking Open 2/3 BHK Flat Bhpl Krishna, Bharatpur, Bhpl Rudra in front of CET. College, Ghatikia, Bhpl SB Homes, Ghatikia, Ready for Possession Aastha Highway South & North, Dhauli Chhak, BBSR. Contact- Bhavishya Homes Pvt Ltd.
Ph.: 9437015112

AFFIDAVIT
I Bichitra Nanda Das, S/o - Binod Kumar Das, Resident of Bamadeipur, Po-Kahal, Ps- Kakatpur, Dist-Puri, Pin- 752108, odisha. Declare by this affidavit No. 2658 dtd 24.01.2024 that now onwards I shall be known as **BICHITRA KUMAR DAS** for all future purposes.

AFFIDAVIT
I Manju Singh, D/o- Shubh Narayan Singh, Resident of ward No- 47, Gandarpur Nua Sahi, Ps- Chauliaganj Dist - Cuttack, Pin - 753003, Odisha. Declare by this affidavit No. 56AA 107623 dated 25.07.2022 that now onwards I shall be known as **MANJU DEVI** for all future purposes

AFFIDAVIT
I Sri Kalpataru Jena aged about 45 years S/o- Birendra Nath Jena of Vill/Po- Tentuligan, Ps- Badasahi, Dist.- Mayurbhanj, do hereby solemnly affirm & declare as under: That by virtue of this affidavit I do hereby declare that the name of my son have changed from MUKESH KUMAR JENA to SOUMYA RANJAN JENA, S/o Kalpataru Jena. He will be known as Soumya Ranjan Jena for all purposes.

AFFIDAVIT
I, Mirja Emamuddin Baig, S/o-Late Mirza Razak Baig, resident of AT- Mogal Mohalla, Sayedpur, PO/PS- Binjharpur, Dist-Jajpur, Pin-755004, Odisha declare by this affidavit No.166, dated-24/01/2024 that now onwards I shall be known as **MIRZA EMAMUDDIN BAIG** for all future purposes.

ପୂର୍ବ ତଟ ରେଳପଥ
ଟେଣ୍ଡର ସଂ. ELS-ANGL-OT-23-24-09
କାର୍ଯ୍ୟର ନାମ : ଇଲେକ୍‌ଟ୍ରିକ୍ ଲୋକୋ ସେଡ୍, ଅନୁଗୁଳ ଠାରେ ସଫେଇ କାର୍ଯ୍ୟ।
ବିଜ୍ଞାପିତ ମୂଲ୍ୟ (ଟଙ୍କାରେ): 45,62,314.32, EMD (ଟଙ୍କାରେ) : 91,300.00, ଟେଣ୍ଡର ନଥିପତ୍ରର ମୂଲ୍ୟ (ଟଙ୍କାରେ): 3,540/-, କାର୍ଯ୍ୟ ଶେଷ ହେବା ଅବଧି : 24 ମାସ।
ବିକ୍ରି ଆରମ୍ଭ ହେବା ତାରିଖ : ତା.01.02.2024ରିଖ, ଟେଣ୍ଡର ଜମା ହେବା ତାରିଖ ଓ ସମୟ : ତା. 15.02.2024 ରିଖ 1500 ଘଟିକାରେ।
ଏହି ଟେଣ୍ଡର ନିମନ୍ତେ ମାନୁଆଲ ଅଫରଗୁଡ଼ିକୁ ଅନୁମତି ଦିଆଯିବ ନାହିଁ ଏବଂ ସେହିଭଳି ପ୍ରାପ୍ତ ଯେକୌଣସି ମାନୁଆଲ ପ୍ରସ୍ତାବକୁ ଗ୍ରହଣ କରାଯିବ ନାହିଁ।
ଇ-ଟେଣ୍ଡର ନଥିପତ୍ର ସହିତ ସଂପୂର୍ଣ୍ଣ ବିବରଣୀ ଉପଲବ୍ଧ ହେବ http://www.ireps.gov.in ରେ।
ବରିଷ୍ଠ ମଣ୍ଡଳ ବିଦ୍ୟୁତ୍ ଯନ୍ତ୍ରୀ (TRS), ଅନୁଗୁଳ
PR-1020/O/23-24

O-2286
GOVERNMENT OF ODISHA
OFFICE OF THE EXECUTIVE ENGINEER
RURAL WORKS DIVISION, JEYPORE
e-Procurement for Building works
Bid Identification No: EERWJYP – Online -18/2023-24
Letter No. 463 Date: 22.01.2024
01. Name of the work :: Building works
02. Total Number of works :: 11 (Eleven) Nos.
03. Approximate Estimated cost :: Rs. 33.75 Lakhs to Rs. 38.00 lakhs (approximately)
04. Class of Contractor : "C & B" Class
05. Period of Completion :: within 6 Months
06. Other Details

Procurement Officer	Bid Identification No.	Sl No. of work in notice	Availability of tender online for bidding		Last date and time of seeking tender clarification	Date of Opening
			From	To		
Executive Engineer, R.W. Division, Jeypore	Online Tender/18/ RWD-JYP/2023-24	Sl No.01 to 11	29.01.2024 at 11.00 A.M	06.02.2024 upto 5.00 P.M	05.02.2024 at 01.30 P.M	07.02.2024 at 11.00 A.M

Further details can be seen from the website www.tendersodisha.gov.in/nicgep/app
All amendments, time extension, clarifications etc. will be uploaded in the website only. Bidders should regularly visit the above website to keep themselves updated.
*N.B. Any Addendum or Corrigendum will be available in the Website only.
Executive Engineer, Rural Works Division: Jeypore.
OIPR-25160/11/0019/2324

O

ବଜ୍ରକାପ୍ତା କାତି ଜବତ; ୨ ଗିରଫ

ଠାକୁରମୁଣ୍ଡା,୨୪।୧(ସମିସ): ମୟୂରଭଞ୍ଜ ଜିଲ୍ଲା କରଞ୍ଜିଆ ବନଖଣ୍ଡ ଠାକୁରମୁଣ୍ଡା ରେଞ୍ଜ ଅଞ୍ଚଳରୁ ବୁଧବାର ବନ କର୍ମଚାରୀମାନେ ସାଢ଼େ ୪ କେଜି ବଜ୍ରକାପ୍ତା କାତି ଜବତ କରିବା ସହ ଦୁଇଜଣଙ୍କୁ ଗିରଫ କରିଛନ୍ତି। ସେମାନେ ହେଲେ, ଠାକୁରମୁଣ୍ଡା ଥାନା ଅନ୍ତର୍ଗତ ସାଲେଇବେଡା ପଞ୍ଚାୟତ ଖପରଖାଇ ଗ୍ରାମର କରାମ ହାଁସଦା (୪୫) ଓ ବଡ଼ମହୁଲଡ଼ିହା ଗ୍ରାମର ଡୁବରାଜ ଗାଗରାଇ(୫୨)। ବନ କର୍ମଚାରୀମାନେ ଗ୍ରାହକ ବେଶରେ ପହଞ୍ଚି ବେପାରୀଙ୍କ ସହ ମୂଲଚାଲ କରିବା ପରେ ସେମାନଙ୍କୁ ଗିରଫ କରିଥିଲେ। ସୂଚନା ଅନୁଯାୟୀ, ଜଙ୍ଗଲରୁ ବଜ୍ରକାପ୍ତା ଶିକାର କରି ପରେ କାତିକୁ ଖପରଖାଇ ଗ୍ରାମର କରାମ ହାଁସଦା ତାଙ୍କ ଘରେ ରଖିଥିବା କୌଣସି ସୂତ୍ରରୁ ବନ ବିଭାଗ ଖବର ପାଇଥିଲା। କରଞ୍ଜିଆ ଡିଏଫଓ ଶ୍ରୀକାନ୍ତ ନାୟକଙ୍କ ନିର୍ଦ୍ଦେଶକ୍ରମେ ଠାକୁରମୁଣ୍ଡା ରେଞ୍ଜ ଅଧିକାରୀ କିଶୋର ପାଣିଗ୍ରାହୀ, ଫରେଷ୍ଟର ତପନ ମହାନ୍ତ, ନଳିନୀ ମହାନ୍ତ, ସିରାୟ ପୂର୍ତ୍ତିଙ୍କ ସମେତ ବନକର୍ମଚାରୀମାନେ କରାନ ହାଁସଦାଙ୍କ ଘରେ ଚଢ଼ଉ କରିଥିଲେ।

ନିୟମ ମାନୁନାହାନ୍ତି ସ୍କୁଲ ବସ୍ କେତେ ସୁରକ୍ଷିତ ଛାତ୍ରଛାତ୍ରୀ?

ଭୁବନେଶ୍ୱର,୨୪।୧(ସମିସ): ବାରମ୍ବାର ଚେତାବନୀ ପରେ ମଧ୍ୟ ନିୟମ ମାନୁନାହାନ୍ତି ସ୍କୁଲ ବସ୍। ନା ବସ୍ ଆଗରେ ସ୍କୁଲର ନାମ ଓ ଫୋନ୍ ନମ୍ବର ଲେଖୁଛନ୍ତି ନା ଫିଟ୍‌ନେସ୍ ସାର୍ଟିଫିକେଟ୍ ନା ରୁଟ୍ ଚାର୍ଟ ଲଗାଉଛନ୍ତି। ୪୦ ଜାଗାରେ ୬୦ ଛାତ୍ରଛାତ୍ରୀଙ୍କୁ ଗୋଟିଏ ବସ୍‌ରେ ଖୁନ୍ଦିଖାନ୍ଦି ବୁହାଉଛନ୍ତି। ଖାଲି ସେତିକି ନୁହେଁ, ବସ୍‌ର ବେଗ ୫୦ କିମି ପ୍ରତି ଘଣ୍ଟା ଉପରକୁ ନ ଚଲାଇବାକୁ ନିୟମ ଥିବା ବେଳେ ଅନାୟାସରେ ଗାଡ଼ି କଣ୍ଟା ୬୦ ଟପି ଯାଉଛି। ବସ୍‌ରେ ଅଗ୍ନି ନିର୍ବାପକ ଯନ୍ତ୍ର ଓ ପ୍ରାଥମିକ ଚିକିତ୍ସା ବାକ୍ସ ମହଜୁଦ ରହିବା ତ ସ୍ୱପ୍ନ। ହେଲେ ଏସବୁର ତଦାରଖ କରିବାକୁ କେହି ନାହିଁ। ପରିବହନ ବିଭାଗ ପକ୍ଷରୁ ମଧ୍ୟ ରୀତିମତ ଯାଞ୍ଚ କରାଯାଉନାହିଁ। ଫଳରେ ଛାତ୍ରଛାତ୍ରୀଙ୍କ ପାଇଁ ଯାତାୟାତ ଦିନକୁ ଦିନ ବିପଜ୍ଜନକ ହେବାରେ ଲାଗିଛି। ଏହାକୁ ନେଇ ଅଭିଭାବକ ମହଲରେ ପ୍ରତିକ୍ରିୟା ପ୍ରକାଶ ପାଇଛି। କିଛି ଅଭିଭାବକ ସାହସ କରି ଏ ସଂପର୍କରେ ସ୍କୁଲ କର୍ତ୍ତୃପକ୍ଷଙ୍କୁ ଅବଗତ କରୁଥିବା ବେଳେ ଆଉ କିଛି, ପିଲାର ପାଠପଢ଼ା ପ୍ରଭାବିତ ହେବା ଭୟରେ ମୁହଁ ଖୋଲୁନାହାନ୍ତି। ତେବେ ରାଜ୍ୟର ବିଭିନ୍ନ ସ୍ଥାନରୁ ଏମିତି ପୁଳାପୁଳା ଅଭିଯୋଗ ଆସିବା ପରେ ଗତ ୩ ତାରିଖରେ ରାଜ୍ୟ ପରିବହନ ବିଭାଗ ପୁଣିଥରେ ସରକାରୀ ଓ ବେସରକାରୀ ସ୍କୁଲଗୁଡ଼ିକୁ ସତର୍କ କରାଇଛି। ସ୍କୁଲ ଛାତ୍ରଛାତ୍ରୀଙ୍କୁ ପରିବହନ ନେଇ ଥିବା ନିୟମ କଡ଼ାକଡ଼ି ପାଳନ କରିବା ପାଇଁ ଚେତାଇଛି। ଏହା ସତ୍ତ୍ୱେ ପରିସ୍ଥିତିରେ ବିଶେଷ ଫରକ୍ ପଡ଼ିନାହିଁ। ଯଥା ପୂର୍ବଂ ତଥା ପରଂ ନ୍ୟାୟରେ ଚାଲିଛି ଛାତ୍ରଛାତ୍ରୀଙ୍କୁ ପରିବହନ। ସ୍କୁଲ ବସ୍‌କୁ ବାଦ୍ ଦେଲେ ଛୋଟ ଭ୍ୟାନ୍, ଟେମ୍ପୁ, ଅଟୋରେ ସ୍କୁଲ ଛାତ୍ରଛାତ୍ରୀଙ୍କୁ ପରିବହନ ବ୍ୟବସ୍ଥା ଆହୁରି ସାଂଘାତିକ। ଛାତ୍ରଛାତ୍ରୀଙ୍କୁ ଏମିତି ଖୁନ୍ଦିଖାନ୍ଦି ନିଆଯାଉଛି ଯେ ପବନ ଯିବାକୁ ବି ବାଟ ରହୁନି।

ନିରନ୍ତର ଯାଞ୍ଚ କରୁନି ବିଭାଗ

ସୁପ୍ରିମ୍‌କୋର୍ଟଙ୍କ ନିର୍ଦ୍ଦେଶ ଅନୁସାରେ ପରିବହନ ବିଭାଗ ପକ୍ଷରୁ ହୋଇଥିବା ମାର୍ଗଦର୍ଶିକା ଅନୁଯାୟୀ, ଛାତ୍ରଛାତ୍ରୀଙ୍କୁ ନେବାଆଣିବା କରୁଥିବା ସ୍କୁଲ ବସ୍‌ର ଆଗରେ ଓ ପଛରେ 'ସ୍କୁଲ ବସ୍' ଲେଖା ରହିବ। ଘରୋଇ ବସ୍ ହୋଇଥଲେ, 'ଅନ୍ ସ୍କୁଲ ଡ୍ୟୁଟି' ଲେଖାଯିବ। ଉଭୟ ପାର୍ଶ୍ୱରେ ବିଦ୍ୟାଳୟର ନାମ ଓ ଫୋନ ନମ୍ବର ମଧ୍ୟ ରହିବ। ଏହାଦ୍ୱାରା ବସ୍‌ଟିକୁ ସହଜରେ ଚିହ୍ନଟ କରିହେବ। ଏହାସହ ବସ୍‌ରେ ଅଗ୍ନି ନିର୍ବାପକ ଯନ୍ତ୍ର ଓ ପ୍ରାଥମିକ ଚିକିତ୍ସା ବାକ୍ସ ରଖିବା ମଧ୍ୟ ବାଧ୍ୟତାମୂଳକ। ବସ୍ ଝରକାଗୁଡ଼ିକୁ ଲୁହା ଗ୍ରୀଲରେ ଆବଦ୍ଧ କରାଯିବ। ସେହିପରି ସ୍କୁଲ ବସ୍‌ଗୁଡ଼ିକ ୫୦କିଲୋମିଟରରୁ ଅଧିକ ବେଗରେ ଯାତାୟାତ କରିପାରିବ ନାହିଁ ବୋଲି କୁହାଯାଇଛି। ବ୍ୟାଗ୍ ରଖିବାକୁ ଦୁଇଟି ସିଟ୍ ମଧ୍ୟରେ ବ୍ୟବଧାନ, ଭିତରେ ସିସିଟିଭି ଲଗାଇବା ସହ ବସ୍ କବାଟ ଭଲ ଭାବେ ଲକ୍ ହେଉଥିବା ଜରୁରୀ। ସ୍କୁଲ ବସ୍ କିମ୍ବା ଭ୍ୟାନ୍ ଚଲାଉଥିବା ଚାଳକଙ୍କ ବୈଧ ଲାଇସେନ୍ସ ସହ ୫ବର୍ଷ ଭାରୀଯାନ ଚଳାଇବାର ଅଭିଜ୍ଞତା ଥିବ। କଣ୍ଡକ୍ଟର ଓ ଡ୍ରାଇଭର ୟୁନିଫର୍ମ ପିନ୍ଧିବା ବାଧ୍ୟତାମୂଳକ କରାଯାଇଛି। ବସ୍ ଭିତରେ ଜଣେ ଶିକ୍ଷକ ରହି ଛାତ୍ରଛାତ୍ରୀଙ୍କ ଉପରେ ନଜର ରଖିବାକୁ ନିର୍ଦ୍ଦେଶ ରହିଛି। ଏହାସହ ବାର୍ଷିକ ଫିଟନେସ୍ ସାର୍ଟିଫିକେଟ୍ ଓ ରୁଟ୍ ଚାର୍ଟ ବସ୍ ପଛରେ ଲଗାଇବା ଜରୁରୀ ବୋଲି ପରିବହନ ବିଭାଗ ପକ୍ଷରୁ କୁହାଯାଇଛି। ବସ ଡ୍ରାଇଭର ନିଯୁକ୍ତି ପୂର୍ବରୁ ତାଙ୍କ ବିଷୟରେ ସମ୍ପୂର୍ଣ୍ଣ ତଥ୍ୟ ହାସଲ, କୌଣସି ମାମଲା ନଥିବ ଓ ଗୋଟିଏ ବସ୍‌ରେ ଦୁଇ ଜଣ ଲେଖାଏଁ ଡ୍ରାଇଭର ରହିବା ଆବଶ୍ୟକ। ହେଲେ ବହୁ ସ୍କୁଲ କର୍ତ୍ତୃପକ୍ଷ ଏ ଦିଗରେ କୋହଳ ନୀତି ଅବଲମ୍ବନ କରୁଥିବା ଅଭିଯୋଗ ହେଉଛି।

ଅପରପକ୍ଷେ, ଅନ୍ୟ ପରିବହନ ବ୍ୟବସ୍ଥା ଯେପରିକି ପେଟ୍ରୋଲ ଅଟୋରେ ୫ଜଣ, ଡିଜେଲ ଅଟୋରେ ୮, ଛୋଟ ଭ୍ୟାନରେ ୧୦ରୁ ୧୨ ଜଣ, ମିନି ବସ୍‌ରେ ୨୮ରୁ ୩୨ ଜଣ, ବଡ଼ ବସରେ ଡ୍ରାଇଭରଙ୍କ ସମେତ ୪୫ଜଣଙ୍କଠାରୁ ଅଧିକ ଛାତ୍ରଛାତ୍ରୀଙ୍କୁ ନ ନେବାକୁ ନିର୍ଦ୍ଦେଶାବଳୀ ରହିଛି। କିନ୍ତୁ ରାଜଧାନୀ ସମେତ ରାଜ୍ୟର ବିଭିନ୍ନ ସ୍ଥାନରେ ଏସବୁ ମାର୍ଗଦର୍ଶିକାର ଖୋଲା ଉଲ୍ଲଙ୍ଘନ କରାଯାଉଥିବା ପ୍ରତିଦିନ ସାମ୍ନାକୁ ଆସୁଛି। ତେଣୁ ପରିବହନ ବିଭାଗ ଓ ସ୍ଥାନୀୟ ପୁଲିସ୍ ପକ୍ଷରୁ ନିରନ୍ତର ଭାବେ ଏହାକୁ ଯାଞ୍ଚ କରିବା ସହ ନିୟମ ଖିଲାପକାରୀଙ୍କ ବିରୋଧରେ କାର୍ଯ୍ୟାନୁଷ୍ଠାନ ନେବାକୁ ଅଭିଭାବକ ମହଲରେ ଦାବି ହୋଇଛି।

ଅବକାରୀ ଅଧୀକ୍ଷକ ସ୍ତରରେ ଅଦଳବଦଳ

ଭୁବନେଶ୍ୱର, ୨୪।୧(ସମିସ): ଆଗାମୀ ସାଧାରଣ ନିର୍ବାଚନକୁ ଆଖି ଆଗରେ ରଖି ରାଜ୍ୟ ଅବକାରୀ ବିଭାଗରେ ଅଦଳବଦଳ ହୋଇଛି। ମୋଟ ୨୦ଜଣ ଅଧିକାରୀଙ୍କ ବଦଳି ନେଇ ଆଜି ବିଭାଗ ପକ୍ଷରୁ ବିଜ୍ଞପ୍ତି ପ୍ରକାଶ ପାଇଛି। କଟକ ଅବକାରୀ ଡେପୁଟି କମିସନର ଥିବା ରଜତ କୁମାର ପ୍ରହରାଜଙ୍କୁ ଅବକାରୀ ନିର୍ଦ୍ଦେଶାଳୟଙ୍କ କାର୍ଯ୍ୟାଳୟରେ ଡେପୁଟି କମିସନର୍ (ପଲିସି ଓ ଅପରେସନ) ଭାବେ ଅବସ୍ଥାପିତ କରାଯାଇଛି। ଭଦ୍ରକ ଅବକାରୀ ସୁପରିନ୍‌ଟେଣ୍ଡେଣ୍ଟ ପ୍ରଦୀପ୍ତ କୁମାର ଦାସଙ୍କୁ କେନ୍ଦୁଝର ଅବକାରୀ ସୁପରିନ୍‌ଟେଣ୍ଡେଣ୍ଟ, ଢେଙ୍କାନାଳ ଅବକାରୀ ସୁପରିନ୍‌ଟେଣ୍ଡେଣ୍ଟ ପ୍ରଦୀପ କୁମାର ପାଣିଗ୍ରାହୀଙ୍କୁ ବ୍ରହ୍ମପୁର ଅବକାରୀ ସୁପରିନ୍‌ଟେଣ୍ଡେଣ୍ଟ, ବୌଦ୍ଧ ଅବକାରୀ ସୁପରିନ୍‌ଟେଣ୍ଡେଣ୍ଟ କ୍ରିଷ୍ଣା ନାୟକଙ୍କୁ ଢେଙ୍କାନାଳ ଅବକାରୀ ସୁପରିନ୍‌ଟେଣ୍ଡେଣ୍ଟ ଓ ଜଗତସିଂହପୁର ଅବକାରୀ ସୁପରିନ୍‌ଟେଣ୍ଡେଣ୍ଟ ବୈଜୟନ୍ତୀ ପଣ୍ଡାଙ୍କୁ ଅବକାରୀ ନିର୍ଦ୍ଦେଶାଳୟଙ୍କ କାର୍ଯ୍ୟାଳୟରେ ଲିଗାଲ ଓ ଅଡିଟ ସେଲର ଅବକାରୀ ସୁପରିନ୍‌ଟେଣ୍ଡେଣ୍ଟ ଭାବେ ବଦଳି କରାଯାଇଛି। ସେହିପରି ସୁନ୍ଦରଗଡ଼ ଅବକାରୀ ସୁପରିନ୍‌ଟେଣ୍ଡେଣ୍ଟ (ଇନଚାର୍ଜ) ଥିବା ନରୋତ୍ତମ ମିଶ୍ରଙ୍କୁ ଭଦ୍ରକ ଅବକାରୀ ସୁପରିଟେଣ୍ଡେଣ୍ଟ (ଇନଚାର୍ଜ) ଭାବେ ବଦଳି ହୋଇଛି। ଖୋର୍ଦ୍ଧା ଜିଲ୍ଲା ଅବକାରୀ କାର୍ଯ୍ୟାଳୟରେ ଥିବା ଡେପୁଟି ଅବକାରୀ ସୁପରିନ୍‌ଟେଣ୍ଡେଣ୍ଟ ସୁମିତ୍ରା ଓରାମଙ୍କୁ ଗଞ୍ଜାମ ଜିଲ୍ଲା ଅବକାରୀ କାର୍ଯ୍ୟାଳୟକୁ, ଗଞ୍ଜାମ ଜିଲ୍ଲା ଅବକାରୀ କାର୍ଯ୍ୟାଳୟରେ କାର୍ଯ୍ୟରତ ଡେପୁଟି ସୁପରିନ୍‌ଟେଣ୍ଡେଣ୍ଟ ଅଳକା ସୁନାଙ୍କୁ ଇଆଇ ଓ ଇବି ୟୁନିଟ-୨ କଟକକୁ ବଦଳି ହୋଇଛି।

ସ୍ୱେଶାଲ ଏନଫୋର୍ସମେଣ୍ଟ ୟୁନିଟ/ ଇଲିଗାଲ ହବ ଆଠଗଡ଼ରେ କାର୍ଯ୍ୟରତ ଡେପୁଟି ଅବକାରୀ ସୁପରିନ୍‌ଟେଣ୍ଡେଣ୍ଟ ପ୍ରମୋଦ ପଣ୍ଡାଙ୍କୁ ସୁନ୍ଦରଗଡ଼ ଅବକାରୀ ସୁପରିନ୍‌ଟେଣ୍ଡେଣ୍ଟ (ଇନଚାର୍ଜ) ଓ ସ୍ୱେଶାଲ ଏନଫୋର୍ସମେଣ୍ଟ ୟୁନିଟ/ ଇଲିଗାଲ ହବ ଭୁବନେଶ୍ୱରରେ କାର୍ଯ୍ୟରତ ଆଦ୍ୟାଶା ତ୍ରିପାଠୀଙ୍କୁ ସ୍ୱେଶାଲ ଏନଫୋର୍ସମେଣ୍ଟ ୟୁନିଟ ଅନୁଗୁଳକୁ ବଦଳି କରାଯାଇଛି। ସ୍ୱେଶାଲ ଏନଫୋର୍ସମେଣ୍ଟ ୟୁନିଟ/ଇଲିଗାଲ ହବ ତାଳଚେରରେ କାର୍ଯ୍ୟରତ ଆର୍ଯ୍ୟ ସଭ୍ୟତା ରାୟଙ୍କୁ ସ୍ୱେଶାଲ ଏନଫୋର୍ସମେଣ୍ଟ ୟୁନିଟ ଭୁବନେଶ୍ୱର, ସ୍ୱେଶାଲ ଏନଫୋର୍ସମେଣ୍ଟ ୟୁନିଟ/ଇଲିଗାଲ ହବ ଟିଟିଲାଗଡ଼ (ବଲାଙ୍ଗୀର)ରେ କାର୍ଯ୍ୟରତ ଦିବ୍ୟରଞ୍ଜନ ଦିପଙ୍କୁ ସ୍ୱେଶାଲ ଏନଫୋର୍ସମେଣ୍ଟ ୟୁନିଟ କେନ୍ଦୁଝର, ସ୍ୱେଶାଲ ଏନଫୋର୍ସମେଣ୍ଟ ୟୁନିଟ/ଇଲିଗାଲ ହବ ଜଳେଶ୍ୱର (ବାଲେଶ୍ୱର)ରେ କାର୍ଯ୍ୟରତ ହରିହର ଧଳଙ୍କୁ ସ୍ୱେଶାଲ ଏନଫୋର୍ସମେଣ୍ଟ ୟୁନିଟ ବଲାଙ୍ଗୀର, ସ୍ୱେଶାଲ ଏନଫୋର୍ସମେଣ୍ଟ ୟୁନିଟ/ଇଲିଗାଲ ହବ କ୍ଷେତ୍ରମୋହନ ଜଗଦୀଶ ଚନ୍ଦ୍ର ପେରେଇଙ୍କୁ ଜିଲ୍ଲା ଅବକାରୀ କାର୍ଯ୍ୟାଳୟ ବ୍ରହ୍ମପୁରକୁ, ସ୍ୱେଶାଲ ଏନଫୋର୍ସମେଣ୍ଟ ୟୁନିଟ/ଇଲିଗାଲ ହବ ମାଲକାନଗିରିରେ କାର୍ଯ୍ୟରତ ସିଏଚ ତିରୁପତିଙ୍କୁ ସ୍ୱେଶାଲ ଏନଫୋର୍ସମେଣ୍ଟ ୟୁନିଟ ବାଲେଶ୍ୱରକୁ ବଦଳି କରାଯାଇଛି। ଜିଲ୍ଲା ଅବକାରୀ କାର୍ଯ୍ୟାଳୟ ବ୍ରହ୍ମପୁରରେ କାର୍ଯ୍ୟରତ ଅସିତ କୁମାର ମଲ୍ଲିକଙ୍କୁ ସମ୍ବଲପୁର ଜିଲ୍ଲା ଅବକାରୀ କାର୍ଯ୍ୟାଳୟକୁ, ବଲାଙ୍ଗୀର ଜିଲ୍ଲା ଅବକାରୀ କାର୍ଯ୍ୟାଳୟର ଡେପୁଟି ସୁପରିନ୍‌ଟେଣ୍ଡେଣ୍ଟ ଟଙ୍କଧର ଭୋଇଙ୍କୁ ସ୍ୱେଶାଲ ଏନଫୋର୍ସମେଣ୍ଟ ୟୁନିଟ ମାଲକାନଗିରିକୁ ବଦଳି କରାଯାଇଛି। ସେହିଭଳି ସମ୍ବଲପୁର ଜିଲ୍ଲା ଅବକାରୀ କାର୍ଯ୍ୟାଳୟର ଡେପୁଟି ସୁପରିନ୍‌ଟେଣ୍ଡେଣ୍ଟ ସଂଯୁକ୍ତା ମିର୍ଦ୍ଧାଙ୍କୁ ବଲାଙ୍ଗୀର ଜିଲ୍ଲା ଅବକାରୀ କାର୍ଯ୍ୟାଳୟକୁ ବଦଳି ହୋଇଛି। ସେହିଭଳି ଗୋପାଳପୁରସ୍ଥିତ ଏମଏସ ୟୁନାଇଟେଡ୍ ସ୍ପିରିଟ୍ ଲିମିଟେଡର ଅଫିସର ଇନଚାର୍ଜ ଶାନ୍ତି ମାରାଣ୍ଡିଙ୍କୁ ବୌଦ୍ଧ ଅବକାରୀ ସୁପରିନ୍‌ଟେଣ୍ଡେଣ୍ଟ (ଇନଚାର୍ଜ) ଭାବେ ବଦଳି କରାଯାଇଛି। ଅବକାରୀ ନିର୍ଦ୍ଦେଶାଳୟଙ୍କ କାର୍ଯ୍ୟାଳୟରେ ଅବକାରୀ ଡେପୁଟି କମିସନର (ଏନଫୋର୍ସମେଣ୍ଟ ଓ ରିଟେଲ ଅପରେସନସ) ରାମଚନ୍ଦ୍ର ମିଶ୍ରଙ୍କୁ ଅବକାରୀ ଡେପୁଟି କମିସନର (ଏନଫୋର୍ସମେଣ୍ଟ ଓ ରିଟେଲ ଅପରେସନସ) ଭାବେ ବଦଳି କରାଯାଇଛି। ଶ୍ରୀ ମିଶ୍ରଙ୍କୁ ଇଡିସି (ସିଡି) ଭାବେ ଅତିରିକ୍ତ ଦାୟିତ୍ୱ ଦିଆଯାଇଛି।

● ହାଇକୋର୍ଟରେ ଶ୍ରୀମନ୍ଦିର ଆଇନ ସଂଶୋଧନ ମାମଲା

ସଂଶୋଧନ ପରବର୍ତ୍ତୀ କାରବାର ସମ୍ପର୍କିତ ଜବାବ ଦାଖଲ ନିର୍ଦ୍ଦେଶ

କଟକ, ୨୪।୧(ସମିସ): ପୁରୀ ଶ୍ରୀଜଗନ୍ନାଥ ମନ୍ଦିର ଆଇନ-୧୯୫୪ର କେତେକ ଧାରା ସଂଶୋଧନ କରାଯିବାକୁ ଚ୍ୟାଲେଞ୍ଜ କରି ଦାୟର ମାମଲାରେ ଆଜି ଶୁଣାଣି କରିଛନ୍ତି ହାଇକୋର୍ଟ। ଏହି ମାମଲାରେ ମନ୍ଦିର ପ୍ରଶାସନ ଓ ରାଜ୍ୟ ସରକାରଙ୍କ ପକ୍ଷରୁ ସତ୍ୟପାଠ ଦାଖଲ ହୋଇଥିଲା। ଉପରୋକ୍ତ ଆଇନରେ ସଂଶୋଧନ ଅଣାଯିବା ପରେ ଶ୍ରୀମନ୍ଦିର ପ୍ରଶାସନ ପକ୍ଷରୁ ହୋଇଥିବା ଜମି ଖରିଦ୍ ବିକ୍ରି ଅଥବା ଲିଜ୍ କାରବାର ସମ୍ପର୍କରେ ସବିଶେଷ ବିବରଣୀ ଉଲ୍ଲେଖ କରାଯାଇନାହିଁ। ଏ ସମ୍ପର୍କରେ ଆଜି ଆବେଦନକାରୀଙ୍କ ପକ୍ଷରୁ ହାଇକୋର୍ଟଙ୍କୁ ଅବଗତ କରାଯାଇଥିଲା। ହାଇକୋର୍ଟଙ୍କ ଗତ ୨୦୨୨ ମାର୍ଚ୍ଚ ୧୫ର ନିର୍ଦ୍ଦେଶ ଅନୁସାରେ ସରକାର ଜବାବ ଦାଖଲ କରିନଥିବା ଆବେଦନକାରୀ କହିଥିଲେ। ଜବାବ ଦାଖଲ ପାଇଁ ସରକାର ସମୟ ଲୋଡିଥିବା ବେଳେ ହାଇକୋର୍ଟ ଏଥିପାଇଁ ଅନୁମତି ପ୍ରଦାନ କରିଛନ୍ତି। ପରବର୍ତ୍ତୀ ଶୁଣାଣି ସୁଦ୍ଧା ରାଜ୍ୟ ସରକାର ଏ ସମ୍ପର୍କିତ ସତ୍ୟପାଠ ଦାଖଲ କରିବାକୁ ହାଇକୋର୍ଟ କହିଛନ୍ତି। କାର୍ଯ୍ୟକାରୀ ମୁଖ୍ୟ ବିଚାରପତି ଜଷ୍ଟିସ ବିଦ୍ୟୁତ ରଞ୍ଜନ ଷଡଙ୍ଗୀ ଓ ଜଷ୍ଟିସ ଏମ.ଏସ.ରମଣଙ୍କୁ ନେଇ ଗଠିତ ଖଣ୍ଡପୀଠ ଦିଲ୍ଲୀପ କୁମାର ବରାଳଙ୍କ ପକ୍ଷରୁ ରୁଜୁ ଜନସ୍ୱାର୍ଥ ଆବେଦନର ଶୁଣାଣି କରି ଏପରି ନିର୍ଦ୍ଦେଶ ଦେଇଛନ୍ତି। ପରବର୍ତ୍ତୀ ଶୁଣାଣି ଆସନ୍ତା ଦୁଇ ସପ୍ତାହ ପରେ ହେବ ବୋଲି ଖଣ୍ଡପୀଠ ଧାର୍ଯ୍ୟ କରିଛନ୍ତି। ଶ୍ରୀଜଗନ୍ନାଥ ମନ୍ଦିର ଆଇନ-୧୯୫୪ର ଧାରା ୧୬(୨)ରେ କରାଯାଇଥିବା ସଂଶୋଧନ ଏହି ବିଚାରାଧୀନ ମାମଲାର ବୃତ୍ତାନ୍ତ ଫଇସଲା ଉପରେ ନିର୍ଭର କରିବ ବୋଲି ହାଇକୋର୍ଟ ଗତ ୨୦୨୨ମାର୍ଚ୍ଚ୧୫ରେ ନିର୍ଦ୍ଦେଶ ଦେଇଥିଲେ।

ମାମଲାରୁ ପ୍ରକାଶ ଯେ, ପୁରୀ ଶ୍ରୀଜଗନ୍ନାଥ ମନ୍ଦିର ଆଇନ ୧୯୫୪ର ଧାରା ୧୬(୨)ର ସଂଶୋଧନ କରିଥିଲେ ରାଜ୍ୟ ସରକାର। ଏହାକୁ ମଧ୍ୟ ରାଜ୍ୟ କ୍ୟାବିନେଟରେ ମଞ୍ଜୁରୀ ମିଳିଥିଲା। ଶ୍ରୀଜଗନ୍ନାଥଙ୍କ ନାମରେ ରହିଥିବା କୌଣସି ଅସ୍ଥାବର ସମ୍ପତ୍ତିକୁ ରାଜ୍ୟ ସରକାରଙ୍କ ପୂର୍ବ ଅନୁମତି ବିନା ଶ୍ରୀଜଗନ୍ନାଥ ମନ୍ଦିର ପରିଚାଳନା କମିଟି ବିକ୍ରି କରିପାରିବ ନାହିଁ କିମ୍ବା କାହାକୁ ଲିଜ୍ ସୂତ୍ରରେ ଦେଇପାରିବ ନାହିଁ। କୌଣସି ପରିସ୍ଥିତିରେ ସରକାରଙ୍କ ଅନୁମତି ବିନା ଏହି ସମ୍ପତ୍ତିକୁ ବନ୍ଧକ ମଧ୍ୟ ରଖାଯାଇପାରିବ ନାହିଁ ବୋଲି ପୁରୁଣା ଆଇନରେ ଉଲ୍ଲେଖ ଥିଲା। କିନ୍ତୁ ଏହି ଆଇନରେ ସଂଶୋଧନ ଅଣାଯିବା ଦ୍ୱାରା ସମସ୍ତ କ୍ଷମତା ଶ୍ରୀଜଗନ୍ନାଥ ମନ୍ଦିର ପରିଚାଳନା କମିଟି ହାତକୁ ଯାଇଛି। ଏଥିପାଇଁ ଆଉ ରାଜ୍ୟ ସରକାରଙ୍କ ଅନୁମତି ଆବଶ୍ୟକ ପଡ଼ିବ ନାହିଁ। ଏହାଦ୍ୱାରା କ୍ଷମତାର ଅପବ୍ୟବହାର ସମ୍ଭାବନା ଥିବାରୁ ଉପରୋକ୍ତ ସଂଶୋଧିତ ଆଇନକୁ ରଦ୍ଦ ପ୍ରାର୍ଥନା କରି ଆବେଦନକାରୀ ହାଇକୋର୍ଟଙ୍କ ଦ୍ୱାରସ୍ଥ ହୋଇଥିଲେ।

ଉଚ୍ଚଶିକ୍ଷା ପ୍ରତିଷ୍ଠାନରେ ପାଳନ ହେବ ମତଦାତା ଦିବସ

ଭୁବନେଶ୍ୱର, ୨୪।୧(ସମିସ): "ଆମେ ଭାରତର ନାଗରିକବୃନ୍ଦ ଗଣତନ୍ତ୍ରରେ ନିଜର ପୂର୍ଣ୍ଣ ଆସ୍ଥା ରଖି ଏହି ଶପଥ ନେଉଛୁ କି ଆମେ ନିଜ ଦେଶର ଗଣତାନ୍ତ୍ରିକ ପରମ୍ପରାର ମର୍ଯ୍ୟାଦା ବଜାୟ ରଖିବୁ ତଥା ମୁକ୍ତ, ଅବାଧ ଏବଂ ଶାନ୍ତିପୂର୍ଣ୍ଣ ନିର୍ବାଚନର ଗରିମାକୁ ଅକ୍ଷୁଣ୍ଣ ରଖି ନିର୍ଭୀକ ହୋଇ ଜାତି, ଧର୍ମ, ବର୍ଣ୍ଣ, ଗୋଷ୍ଠୀ, ଭାଷା ଅଥବା ଅନ୍ୟ କୌଣସି ପ୍ରଲୋଭନରେ ପ୍ରଭାବିତ ନହୋଇ ପ୍ରତ୍ୟେକ ନିର୍ବାଚନରେ ନିଜ ମତାଧିକାରର ପ୍ରୟୋଗ କରିବୁ।" ଜାତୀୟ ମତଦାତା ଦିବସ ଉପଲକ୍ଷେ ମହାବିଦ୍ୟାଳୟ ଓ ବିଶ୍ୱବିଦ୍ୟାଳୟ ଛାତ୍ରଛାତ୍ରୀମାନେ ଏପରି ସଂକଳ୍ପ ପାଠ କରିବେ। ଏହାସହ ଅଧିକରୁ ଅଧିକ ମତଦାନ କରିବା ପାଇଁ ମତଦାତାଙ୍କୁ ସଚେତନ କରିବେ। ଚଳିତ ବର୍ଷ ନିର୍ବାଚନ କମିସନଙ୍କ ପକ୍ଷରୁ ସଚେତନତା କରିବା ପାଇଁ 'ମତଦାନର ବିକଳ୍ପ ନାହିଁ' ଶୀର୍ଷକ ରଖାଯାଇଛି। ମୁଖ୍ୟ ଶାସନ ସଚିବଙ୍କ ନିର୍ଦ୍ଦେଶକ୍ରମେ ଉଚ୍ଚଶିକ୍ଷା ବିଭାଗ ପକ୍ଷରୁ ଏନେଇ ସମସ୍ତ ଆଞ୍ଚଳିକ ଶିକ୍ଷା ନିର୍ଦ୍ଦେଶକ, ଉଚ୍ଚଶିକ୍ଷା ନିର୍ଦ୍ଦେଶକ, ବିଶ୍ୱବିଦ୍ୟାଳୟ କୁଳସଚିବ, ସରକାରୀ ଓ ବେସରକାରୀ ମହାବିଦ୍ୟାଳୟ ଅଧ୍ୟକ୍ଷଙ୍କ ସମେତ ସମସ୍ତ ଉଚ୍ଚଶିକ୍ଷା ପ୍ରତିଷ୍ଠାନଗୁଡ଼ିକୁ ନିର୍ଦ୍ଦେଶ ଦିଆଯାଇଛି।

● ପାରିବାରିକ କଳହର କରୁଣ ପରିଣତି

ସ୍ତ୍ରୀକୁ ହତ୍ୟା କରି ସ୍ୱାମୀର ଆତ୍ମହତ୍ୟା

ପଡ଼ିଆ, ୨୪।୧(ସମିସ): ଧାରୁଆ ଅସ୍ତ୍ରରେ ସ୍ତ୍ରୀର ବେକ କାଟି ହତ୍ୟା କରିବା ପରେ ନିଜ ବେକ କାଟି ଆତ୍ମହତ୍ୟା କରିଛି ସ୍ୱାମୀ। ପାରିବାରିକ କଳହକୁ କେନ୍ଦ୍ର କରି ମାଲକାନଗିରି ଜିଲ୍ଲା ପଡ଼ିଆ ବ୍ଲକ୍ ସଦର ମହକୁମା ଖ୍ରୀଷ୍ଟିଆନ ସାହିରେ ଏଭଳି ଏକ ହୃଦୟବିଦାରକ ଘଟଣା ଦେଖିବାକୁ ମିଳିଛି। ଏହି ଘଟଣା ସ୍ଥାନୀୟ ଅଞ୍ଚଳରେ ତୀବ୍ର ଆଲୋଡ଼ନ ସୃଷ୍ଟି କରିଛି। ମୃତ ଦମ୍ପତି ହେଲେ, ପେଦି ୱେନୁ କୁମାରୀ ଓ ତାଙ୍କ ସ୍ୱାମୀ ପେଦାରାପୁଡି ଡାନିଏଲ। ୪ବର୍ଷ ତଳେ ଆନ୍ଧ୍ରପ୍ରଦେଶର ଯୁବକ ପେଦାରାପୁଡି ଡାନିଏଲ ଓଡ଼ିଶାର ମାଲକାନଗିରି ଜିଲ୍ଲାର ପଡ଼ିଆ ଗାଁର ପେଦି ୱେନୁଙ୍କୁ ବୈଦିକ ରୀତିନୀତିରେ ପଡ଼ିଆ ଚର୍ଚ୍

ଜିଲ୍ଲାର ୭୫ ରୂପାନ୍ତରିତ ବିଦ୍ୟାଳୟ ଲୋକାର୍ପିତ

'ନବୀନ ଓଡ଼ିଶା'ର ସାରଥୀ ହେବାକୁ ଆହ୍ୱାନ

ନୟାଗଡ଼, ୨୪।୧(ସମିସ): ନୟାଗଡ଼ ଜିଲ୍ଲାର ୭୫ଟି ରୂପାନ୍ତରିତ ଉଚ୍ଚ ବିଦ୍ୟାଳୟଆଜି ଲୋକାର୍ପିତ ହୋଇଯାଇଛି। ମୁଖ୍ୟମନ୍ତ୍ରୀ ନବୀନ ପଟ୍ଟନାୟକ, '୫-ଟି' ତଥା 'ନବୀନ ଓଡ଼ିଶା' ଅଧ୍ୟକ୍ଷ କାର୍ତ୍ତିକ ପାଣ୍ଡିଆନ୍ ଏହାକୁ ଆଭାସୀ ମାଧ୍ୟମରେ ଲୋକାର୍ପିତ କରିଛନ୍ତି। ନୟାଗଡ଼ ବଜେନ୍ଦ୍ର ଉଚ୍ଚ ବିଦ୍ୟାଳୟ

ପରିସରରେ ନୟାଗଡ଼ ଜିଲ୍ଲାପାଳ ରବୀନ୍ଦ୍ର ନାଥ ସାହୁଙ୍କ ଅଧ୍ୟକ୍ଷତାରେ ଆୟୋଜିତ କାର୍ଯ୍ୟକ୍ରମରେ ରଣପୁର ବିଧାୟକ ସତ୍ୟନାରାୟଣ ପ୍ରଧାନ, ଦଶପଲ୍ଲା ବିଧାୟକ ରମେଶ ଚନ୍ଦ୍ର ବେହେରା, ଜିଲ୍ଲା ପରିଷଦ ଅଧ୍ୟକ୍ଷ ଙ୍କ ଦେବାଶିଷ ପଟ୍ଟନାୟକ ପ୍ରମୁଖ ଉପସ୍ଥିତ ଥିଲେ। ଓଡ଼ିଶା ଆଦର୍ଶ ବିଦ୍ୟାଳୟ ନୋଡର ଛାତ୍ରୀ ଶ୍ରେୟା ରୂପାନ୍ତରିତ ଉଚ୍ଚ ବିଦ୍ୟାଳୟ ସମ୍ପର୍କରେ ଅଭିଭାଷଣ ରଖିବା ସହ ଛାତ୍ରଛାତ୍ରୀଙ୍କ ପାଇଁ ଏହାର ଉପକାରିତା ସମ୍ପର୍କରେ ସୂଚନା ଦେଇଥିଲେ। ଦଶପଲ୍ଲା ବିଧାୟକ ଶ୍ରୀ ବେହେରା ଓଡ଼ିଶାର ବିକାଶ ପୁରୁଷ ମୁଖ୍ୟମନ୍ତ୍ରୀ ନବୀନ ପଟ୍ଟନାୟକଙ୍କ ଦ୍ୱାରା ଶିକ୍ଷା କ୍ଷେତ୍ରରେ ଆସିଥିବା ବୈପ୍ଳବିକ ପରିବର୍ତ୍ତନ ସମ୍ପର୍କରେ ଆଲୋକପାତ କରିଥିଲେ। ବେସରକାରୀ ବିଦ୍ୟାଳୟ ଓ ସରକାରୀ ବିଦ୍ୟାଳୟ ମଧ୍ୟରେ ପାର୍ଥକ୍ୟ ଦୂର ହୋଇଥିବା ଏବଂ ସରକାରୀ ବିଦ୍ୟାଳୟରେ ଛାତ୍ରଛାତ୍ରୀଙ୍କ ସଂଖ୍ୟା ବୃଦ୍ଧି ପାଉଥିବା, ଛାତ୍ରଛାତ୍ରୀ ବିଦ୍ୟାଳୟ ପ୍ରତି ଆଗ୍ରହ ପ୍ରକାଶ କରୁଥିବା ନେଇ ବିଧାୟକ କହିଥିଲେ। ବିଦ୍ୟାଳୟ ରୂପାନ୍ତରଣ ଭଳି ମହାବିଦ୍ୟାଳୟ ରୂପାନ୍ତରଣ ଏକ ଯୁଗାନ୍ତକାରୀ ପଦକ୍ଷେପ ବୋଲି କହିଥିଲେ। ଓଡ଼ିଶା ଏବେ ରୂପାନ୍ତରିତ ରାଜ୍ୟରେ ପରିଣତ ହୋଇଥିବା ବିଧାୟକ କହିବା ସହ 'ନବୀନ ଓଡ଼ିଶା'ର ସାରଥୀ ହେବାକୁ ଛାତ୍ରଛାତ୍ରୀଙ୍କୁ ଆହ୍ୱାନ ଦେଇଥିଲେ। ଏହି ଅବସରରେ ନୟାଗଡ଼ ଜିଲ୍ଲା ଭାପୁର ବ୍ଲକର ୭ଟି, ଦସପଲ୍ଲାର ୯ଟି, ଗଣିଆର ୧ଟି, ଖଣ୍ଡପଡ଼ାର ୯ଟି, ନୟାଗଡ଼ର ୧୧ଟି, ନୂଆଗାଁର ୬ଟି, ଓଡ଼ଗାଁର ୧୭ଟି, ରଣପୁରର ୧୫ଟି ଉଚ୍ଚ ବିଦ୍ୟାଳୟକୁ ମୁଖ୍ୟମନ୍ତ୍ରୀ ଲୋକାର୍ପିତ କରିଥିଲେ। ନୟାଗଡ଼ ଜିଲ୍ଲାରେ ପ୍ରଥମ ପର୍ଯ୍ୟାୟରେ ୮ଟି, ଦ୍ୱିତୀୟ ପର୍ଯ୍ୟାୟରେ ୬୦ଟି, ତୃତୀୟ ପର୍ଯ୍ୟାୟରେ ୬୪ଟି ଉଚ୍ଚ ବିଦ୍ୟାଳୟ ଲୋକର୍ପିତ ହୋଇଥିଲା। ଆଜି ୭୫ଟି ରୂପାନ୍ତରିତ ଉଚ୍ଚ ବିଦ୍ୟାଳୟ ଲୋକାର୍ପିତ ହୋଇଛି। ଏହି କାର୍ଯ୍ୟକ୍ରମରେ ନୟାଗଡ଼ ଜିଲ୍ଲା ଶିକ୍ଷା ଅଧିକାରୀ ରାଜଶ୍ରୀ ପଟ୍ଟନାୟକ, ଅତିରିକ୍ତ ଜିଲ୍ଲା ଶିକ୍ଷା ଅଧିକାରୀ ବସନ୍ତ କୁମାର ନାୟକଙ୍କ ସମେତ ସମସ୍ତ ବ୍ଲକ ଶିକ୍ଷା ଅଧିକାରୀ, ବ୍ଲକ ଅଧ୍ୟକ୍ଷ, ନୟାଗଡ଼ ପୌର ପରିଷଦ ଅଧ୍ୟକ୍ଷା ନିରୂପମା ଖଟେଇ, ଜନପ୍ରତିନିଧି ପ୍ରମୁଖ ଉପସ୍ଥିତ ଥିଲେ।

ଫତେଗଡ଼ ଶ୍ରୀରାମ ମନ୍ଦିର ପ୍ରତିଷ୍ଠା ଉତ୍ସବ ଯଜ୍ଞ ପୂର୍ଣ୍ଣାହୁତି

ରାମଲାଲାଙ୍କୁ ଦର୍ଶନ କଲେ ବିଧାୟକ

ଭାପୁର, ୨୪।୧(ସମିସ): ନୟାଗଡ଼ ଜିଲ୍ଲା ଭାପୁର ବ୍ଲକ ଫତେଗଡ଼ ଶ୍ରୀରାମ ପାହାଡ଼ ଉପରେ ନିର୍ମିତ ଶ୍ରୀରାମ ମନ୍ଦିର ପ୍ରତିଷ୍ଠା ପାଇଁ ସାତ ଦିନ ହେଲା ଚାଲିଥିବା ଯଜ୍ଞ ବୁଧବାର ଅପରାହ୍ନରେ ପୂର୍ଣ୍ଣାହୁତି ହୋଇଛି। ପାଗ ଖରାପ ସତ୍ତ୍ୱେ ଉତ୍ସବରେ ହଜାର ହଜାର ଭକ୍ତଙ୍କ ସମାଗମ ହୋଇଥିଲା। ମାନସିକ କରି ସଙ୍କଳ୍ପ କରିଥିବା ଶତାଧିକ ଭକ୍ତ ଯଜ୍ଞ ଚରୁ ପାଇଥିଲେ। ଗୁରୁବାରଠାରୁ ମନ୍ଦିର ପ୍ରତିଷ୍ଠା କାର୍ଯ୍ୟ ପାଇଁ କଳସଯାତ୍ରା ପରଠାରୁ ବୁଧବାର ପର୍ଯ୍ୟନ୍ତ ସାତ ଦିନ ଧରି ମନ୍ଦିର ପରିସରରେ ଯଜ୍ଞ ଜାରି ରହିଥିଲା। ପଣ୍ଡିତ ଶ୍ରୀନିବାସ ଦାଶ, ଜଗନ୍ନାଥ ମିଶ୍ର, ସୁରେଶ ମହାପାତ୍ର, ସୂର୍ଯ୍ୟରଞ୍ଜନ ଶତପଥୀ, ପ୍ରତାପ କୁମାର ଶତପଥୀ, କେଳୁଚରଣ ନନ୍ଦ, ବ୍ରଜମୋହନ ରଥ, ଲକ୍ଷ୍ମୀଧର ପ୍ରହରାଜ, ଉମାକାନ୍ତ ନନ୍ଦ, ପ୍ରଭାତ କୁମାର ନନ୍ଦ ଓ ଦୀନବନ୍ଧୁ ପାଢ଼ୀ ଯଜ୍ଞ କାର୍ଯ୍ୟ ତୁଲାଇଥିବା ବେଳେ ଫତେଗଡ଼ ଗ୍ରାମର ସଦାଶିବ ପ୍ରଧାନ ଓ ତାଙ୍କ ସ୍ତ୍ରୀ ରୀନାମଣୀ ପ୍ରଧାନ କର୍ତ୍ତାକର୍ତ୍ତୀ ଭାବେ ଦାୟିତ୍ୱ ନିର୍ବାହ କରିଥିଲେ। ପୂର୍ଣ୍ଣାହୁତି ସମୟରେ ବ୍ରାହ୍ମଣଙ୍କ ବେଦପାଠ ସହ ସର୍ବଭାରତୀୟ ସାଧୁସନ୍ଥ ସମ୍ମିଳନୀର ସଙ୍ଗଠନ ସମ୍ପାଦକ ଭକ୍ତ ପ୍ରଭୁଜୀ ଲଳିତ ନାରାୟଣଙ୍କ ସହ ଅନ୍ୟ ସାଧୁମାନଙ୍କ ମନ୍ତ୍ର ଉଚ୍ଚାରଣରେ ପରିବେଶ ଆଧ୍ୟାତ୍ମିକ ହୋଇଯାଇଥିଲା। ଯଜ୍ଞ ପୂର୍ଣ୍ଣାହୁତି ପରେ ଯଜ୍ଞମଣ୍ଡପ ନିକଟରେ ବିମାନରେ ବସିଥିବା ଗ୍ରାମର ଆରାଧ୍ୟ ଦେବତା ବାବା ବାଲୁଙ୍କେଶ୍ୱର ଦେବ, ଗୋପୀନାଥ ଦେବ ଓ ଗୋପାଳଜୀୟୁ ଠାକୁରଙ୍କ ବିଜେ ପ୍ରତିମା ନିଜ ନିଜ ଆସ୍ଥାନକୁ ଫେରି ଯାଇଛନ୍ତି। ମହାଯଜ୍ଞ ଆରମ୍ଭ ହେବା ଦିନଠାରୁ ନିଜ ନିଜର ମାନସିକ କରି ସଙ୍କଳ୍ପ କରି ରହିଥିବା

ଶତାଧିକ ମହିଳା ଭକ୍ତା ଯଜ୍ଞ ଚରୁ ଅନ୍ନ ଲାଭ କରି ଘରକୁ ଫେରିଛନ୍ତି। ଉଦ୍‌ଯାପନୀ ଦିବସରେ ବହୁ ବିଶିଷ୍ଟ ବ୍ୟକ୍ତିମାନେ ଯୋଗ ଦେଇଥିଲେ। ସେମାନଙ୍କ ମଧ୍ୟରେ ନୟାଗଡ଼ ବିଧାୟକ ଡ. ଅରୁଣ କୁମାର ସାହୁ ରାମଲାଲାଙ୍କୁ ଦର୍ଶନ କରି ଆଶିଷ ଭିକ୍ଷା କରିଥିଲେ। ଗୁରୁବାର ନଗର କୀର୍ତ୍ତନ ସହ ମହାଯଜ୍ଞର ପୂର୍ଣ୍ଣାହୁତି ପର୍ବ ସମାପ୍ତ ହେବ।

ଆଜି ଶ୍ରୀନୀଳମାଧବଙ୍କ ସୁନାବେଶ

କଣ୍ଟିଲୋ, ୨୪।୧(ସମିସ): ଆସନ୍ତାକାଲି ଦେବାଭିଷେକ ପୂର୍ଣ୍ଣିମା ଅବସରରେ ଶ୍ରୀଜଗନ୍ନାଥଙ୍କ ଆଦ୍ୟ ପ୍ରତୀକ ନୀଳମାଧବଙ୍କ ପୁଷ୍ୟାଭିଷେକ ବା ସୁନାବେଶ ଅନୁଷ୍ଠିତ ହେବ। ଶ୍ରୀଜୀଉ ବିଭିନ୍ନ ସ୍ୱର୍ଣ୍ଣାଳଙ୍କାରରେ ବିଭୂଷିତ ହୋଇ ଶ୍ରଦ୍ଧାଳୁଙ୍କୁ ଦର୍ଶନ ଦେବେ। ଏଥିପାଇଁ ପରିଚାଳନା ସଂସ୍ଥା ଦେବୋତ୍ତର ପ୍ରଶାସନ, ସେବାୟତ ସମାଜ ଓ ପୁଲିସ୍ ପ୍ରଶାସନ ସମନ୍ୱୟରେ ପ୍ରସ୍ତୁତି ପର୍ବ ଶେଷ ହେବା ସହ ନୀତି ନିର୍ଘଣ୍ଟ ଚୂଡ଼ାନ୍ତ ହୋଇଛି। ସୂଚନାନୁଯାୟୀ ଗୁରୁବାର ପ୍ରତ୍ୟୁଷ ୫ଟାରେ ପହୁଡ଼ ଖୋଲାଯିବା ପରେ ୫ଟା ୧୫ମି.ରେ ମଙ୍ଗଳଆଳତି, ସ୍ନାନ ଅବକାଶ ଓ ରୋଷ ହୋମ କାର୍ଯ୍ୟ ପରେ ୬ଟାରେ ସୂର୍ଯ୍ୟପୂଜା, ଦ୍ୱାରପାଳ ପୂଜା, ରୋଷହୋମ ଓ ସକାଳ ୮ଟା ସମୟରେ ପୂର୍ଣ୍ଣାହୁତି ପରେ ସକାଳ ୯ଟା ସମୟରେ ଶ୍ରୀଜୀଉଙ୍କ ମହାସ୍ନାନ ଓ ବେଶ ଲାଗି ନୀତି ଆରମ୍ଭ ହେବ। ଏହାପରେ ଶ୍ରୀଜୀଉଙ୍କ ବେଢ଼ା ପରିକ୍ରମା ଓ ମହାଲକ୍ଷ୍ମୀ ବିଜେ ନୀତି ପରେ ଦ୍ୱିପ୍ରହର ଧୂପ ୧୧ଟା ସମୟରେ ହେବ ଏବଂ ମଧ୍ୟାହ୍ନ ୧୨ଟା ସମୟରେ ଶ୍ରୀଜୀଉ ନୀଳମାଧବଙ୍କ ସୁନାବେଶ କାର୍ଯ୍ୟ ସମ୍ପନ୍ନ ହେବା ପରେ ସାହାଣ ମେଳା ଅନୁଷ୍ଠିତ ହେବ। ସନ୍ଧ୍ୟାରେ ପୂଜକ ସମାଜ ଆନୁକୂଲ୍ୟରେ ସିଂହଦ୍ୱାର ନିକଟରେ ଭୁବନେଶ୍ୱରର ସାଇ ଭଜନ ଗ୍ରୁପ୍ ପକ୍ଷରୁ ଭଜନ ସନ୍ଧ୍ୟାର ଆୟୋଜନ ହେବାର କାର୍ଯ୍ୟକ୍ରମ ରହିଥିବା ପୂଜକ ସମାଜ ପକ୍ଷରୁ ସୂଚନା ଦିଆଯାଇଛି।

ଦମ୍ପତିଙ୍କ କଳହରୁ ସ୍ତ୍ରୀର ଆତ୍ମହତ୍ୟା

ଶରଣକୁଳ୍ପ୍ରଖଣ୍ଡ୍ୟ(ସମିସ): ଶରଣକୁଳ ଥାନା କଲ୍ୟାଣପୁର ଗ୍ରାମର ପିତାମ୍ବର ମହାପାତ୍ରଙ୍କ ସାନ ଝିଅ ବିଷ୍ଣୁପ୍ରିୟା (୨୦) ଓଡଗାଁ ଥାନା ପେଟାପଲ୍ଲୀ ଗ୍ରାମର ଅଖିଳ ଦୋରାଙ୍କ ଏକ ମାତ୍ର ପୁଅ ସଞ୍ଜୀବ ଦୋରାଙ୍କୁ ୮ ମାସ ତଳେ ବିବାହ କରିଥିଲେ। ଦୁହେଁ ୨ ମାସ ପେଟାପଲ୍ଲୀରେ ରହିବା ପରେ ଉଭୟେ କଲ୍ୟାଣପୁର ଆସି ରହୁଥିଲେ। ଗତ ସୋମବାର ଉଭୟଙ୍କ ମଧ୍ୟରେ ସାମାନ୍ୟ କଥାକୁ ନେଇ ଝଗଡ଼ା ଲାଗି ସ୍ୱାମୀ ସଞ୍ଜୀବ ଘରୁ ବାହାରି ଚାଲିଯାଇଥିଲେ। ମଙ୍ଗଳବାର ସକାଳେ ବିଷ୍ଣୁପ୍ରିୟା ଘରୁ ବାହାରି ମଇଁଷି ଗୋଠପଲ୍ଲୀକୁ କାମ କରିବାକୁ ଚାଲିଯାଇଥିବା ବେଳେ ଜଙ୍ଗଲ ମଧ୍ୟରେ ଥିବା ଶାଗୁଆନ ଗଛରେ ନିଜ ଓଢ଼ଣୀ ସାହାଯ୍ୟରେ ଆତ୍ମହତ୍ୟା କରିଥିଲେ। ଖବରପାଇ ବଡ଼ ଭଉଣି ଝୁନା ମହାପାତ୍ର ଘଟଣାସ୍ଥଳରେ ପହଞ୍ଚି ତାଙ୍କୁ ଉଦ୍ଧାର କରି ନୟାଗଡ଼ ମୁଖ୍ୟ ଚିକିତ୍ସାଳୟକୁ ନେଉଥିବା ସମୟରେ ବିଷ୍ଣୁପ୍ରିୟାଙ୍କ ମୃତ୍ୟୁ ଘଟିଥିଲା। ଏନେଇ ବଡ଼ ଭଉଣୀ ଶରଣକୁଳ ଥାନାରେ ଅଭିଯୋଗ କରିବା ପରେ ପୁଲିସ ଏକ ମାମଲା ରୁଜୁ କରି ସ୍ୱାମୀ ସଞ୍ଜୀବକୁ ଗିରଫ କରି ଆଜି କୋର୍ଟ ଚାଲାଣ କରିଛି।

ଶିକ୍ଷା ଓ ବୈଷୟିକ ମହାବିଦ୍ୟାଳୟର ବାର୍ଷିକ ଉତ୍ସବ

'ସାମାଜିକ ଦାୟିତ୍ୱବୋଧ ପ୍ରତି ଅଙ୍ଗିକାରବଦ୍ଧ ହେବା ପାଇଁ ଆହ୍ୱାନ'

ନୟାଗଡ଼, ୨୪।୧(ସମିସ): 'ନୂଆ-ଓ' ଉଦ୍‌ଯାପନୀ କାର୍ଯ୍ୟକ୍ରମ ଓ ବାର୍ଷିକୋତ୍ସବ ନୟାଗଡ଼ ଜିଲ୍ଲା ଅଗ୍ରଣୀ ଶିକ୍ଷାନୁଷ୍ଠାନ ଇଟାମାଟି ଶିକ୍ଷା ଓ ବୈଷୟିକ ଉଚ୍ଚ ମାଧ୍ୟମିକ

ବିଦ୍ୟାଳୟରେ ଅନୁଷ୍ଠିତ ହୋଇଯାଇଛି। ଅଧ୍ୟକ୍ଷ ଅଭିମନ୍ୟୁ ସାହୁଙ୍କ ସଭାପତିତ୍ୱରେ ଅନୁଷ୍ଠିତ କାର୍ଯ୍ୟକ୍ରମରେ ନୋଡାଲ ଅଫିସର ଅଭୟ କୁମାର ଲେଙ୍କା ବିବରଣୀ ଉପସ୍ଥାପନା କରିବା ସଙ୍ଗେ ସଙ୍ଗେ ସମସ୍ତ ଅତିଥି ଓ ଛାତ୍ରଛାତ୍ରୀଙ୍କୁ ସ୍ୱାଗତ ଜଣାଇଥିଲେ। ନୟାଗଡ଼ ବିଧାୟକ ଡ. ଅରୁଣ କୁମାର ସାହୁ ମୁଖ୍ୟ ଅତିଥି ଭାବେ ଯୋଗଦେଇ କାର୍ଯ୍ୟକ୍ରମକୁ ଉଦ୍‌ଘାଟନ କରିଥିଲେ। ବିଧାୟକ ଶ୍ରୀ ସାହୁ ଛାତ୍ରଛାତ୍ରୀଙ୍କ ଗହଣରେ ସତ କହିବା, ଗୁରୁଜନ, ଶିକ୍ଷକ ଶିକ୍ଷିକାଙ୍କୁ ସମ୍ମାନ ଦେଇ ଭଲ ଛାତ୍ର ହେବା ସହ ଭଲ ନାଗରିକ ହୋଇ ଦେଶ ଗଠନରେ ଭାଗୀଦାର ହେବା ପାଇଁ ପ୍ରେରଣା ପ୍ରଦାନ କରିଥିଲେ। ସମ୍ମାନିତ ଅତିଥି ଭାବେ ଜିଲ୍ଲା ନୋଡାଲ ଅଫିସର ଡ. ଆଦିତ୍ୟ ମିଶ୍ର 'ନୂଆ-ଓ'ର ଦାର୍ଶନିକ ଆଭିମୁଖ୍ୟକୁ ଆଲୋଚନା କରି କେବଳ ଶ୍ରେଣୀ ଗୃହ ଶିକ୍ଷା ଭିତରେ ସୀମିତ ନରହି ସାମାଜିକ ଦାୟିତ୍ୱବୋଧ ପ୍ରତି ଅଙ୍ଗିକାର ବଦ୍ଧ ହେବାପାଇଁ ଛାତ୍ରଛାତ୍ରୀଙ୍କୁ ଆହ୍ୱାନ ଦେଇଥିଲେ। ମହାବିଦ୍ୟାଳୟ ପରିଚାଳନା କମିଟିର ପ୍ରାକ୍ତନ ସମ୍ପାଦକ ପ୍ରଫେସର ହରିହର ସାହୁ ମହାବିଦ୍ୟାଳୟର ଅତୀତ ସ୍ମୃତି ରୋମନ୍ଥନ କରିବା ସଙ୍ଗେ ସଙ୍ଗେ ଜନସାଧାରଣଙ୍କୁ ବିଭିନ୍ନ କାର୍ଯ୍ୟକ୍ରମରେ ସାମିଲ କରିବା ପାଇଁ ମତବ୍ୟକ୍ତ କରିଥିଲେ। ମୁଖ୍ୟବକ୍ତା ଭାବେ ପୂର୍ବତନ ଅଧ୍ୟକ୍ଷ ପ୍ରଫେସର ଅଶୋକ କୁମାର ନାୟକ ନିଜର ବକ୍ତବ୍ୟରେ ଛାତ୍ରଛାତ୍ରୀଙ୍କୁ ସୃଜନଶୀଳ ମନୋଭାବ ପୋଷଣ କରିବା ପାଇଁ ପରାମର୍ଶ ପ୍ରଦାନ କରିବା ସଙ୍ଗେ ସଙ୍ଗେ କାର୍ଯ୍ୟକ୍ରମର ସୁନ୍ଦର ଆୟୋଜନ ଓ ସଫଳତା ପାଇଁ ଅନୁଷ୍ଠାନର ସମସ୍ତ କର୍ମଚାରୀ ମାନଙ୍କୁ ଧନ୍ୟବାଦ ଅର୍ପଣ କରିଥିଲେ। 'ନୂଆ-ଓ' କାର୍ଯ୍ୟକ୍ରମର ସମସ୍ତ ପ୍ରତିଯୋଗିତାରେ ବିଜୟୀ ଛାତ୍ରଛାତ୍ରୀଙ୍କୁ ପୁରସ୍କାର ଓ ମାନପତ୍ର ପ୍ରଦାନ କରାଯାଇଥିଲା। ଛାତ୍ରଛାତ୍ରୀଙ୍କ ଦ୍ୱାରା ବିଭିନ୍ନ ସାଂସ୍କୃତିକ କାର୍ଯ୍ୟକ୍ରମ ଚିତ୍ତାକର୍ଷକ ହୋଇଥିଲା। ସମସ୍ତଙ୍କର ସଦଇଚ୍ଛା ଓ ସହଯୋଗରେ କାର୍ଯ୍ୟକ୍ରମ ସୁନ୍ଦର ଓ ଚିତ୍ତାକର୍ଷକ ହୋଇପାରିଥିବାରୁ ଅଧ୍ୟାପିକା ଭାରତୀ ମିଶ୍ର ସମସ୍ତଙ୍କୁ ଧନ୍ୟବାଦ ପ୍ରଦାନ କରିଥିଲେ।

ଗୋଳାପୋଖରୀ ଫୁଟବଲ୍: ସେମିରେ ଭୁବନେଶ୍ୱର

ଭାପୁର, ୨୪।୧(ସମିସ): ନୟାଗଡ଼ ଜିଲ୍ଲା ଭାପୁର ବ୍ଲକ ଗୋଳାପୋଖରୀ ଆଞ୍ଚଳିକ ସ୍ପୋର୍ଟସ ଆସୋସିଏସନ୍

ଆନୁକୂଲ୍ୟରେ ଚାଲିଥିବା ୧୭ତମ ରାଜ୍ୟସ୍ତରୀୟ ଫୁଟବଲ୍ ଟୁର୍ଣାମେଣ୍ଟର ଅନ୍ତିମ କ୍ୱାର୍ଟର ଫାଇନାଲରେ ଭୁବନେଶ୍ୱର ମା' ଫୁଲବତୀ କ୍ଲବ ଟ୍ରାଇବେକରରେ ୪-୧ ଗୋଲ ବ୍ୟବଧାନରେ ଯାଜପୁର ଜିଲ୍ଲା ଧର୍ମଶାଳା ସ୍ପୋର୍ଟସ ଏକାଡେମୀକୁ ହରାଇ ସେମିଫାଇନାଲରେ ପ୍ରବେଶ କରିଛି। ଭୁବନେଶ୍ୱର ଦଳର ଖେଳର ପ୍ରଥମାର୍ଦ୍ଧର ୧୭ ମିନିଟରେ ୧୦ ନମ୍ବର ଜର୍ସି ପିନ୍ଧିଥିବା ମାନସ ଏକ ଗୋଲ ଦେଇ ଦଳକୁ ଅଗ୍ରଣୀ କରାଇଥିଲେ। ଦ୍ୱିତୀୟାର୍ଦ୍ଧର ୨୫ ମିନିଟରେ ଧର୍ମଶାଳା ଦଳ ଏକ ଗୋଲ ଦେଇ ଖେଳକୁ ସମାନ ସ୍ତରକୁ ଆଣିଥିଲେ। ଉଭୟ ପକ୍ଷ ଆଉ କେହି ଅଧିକ ଗୋଲ ନଦେଇ ପାରିବାରୁ ଖେଳ ଅମୀମାଂଶିତ ରହିଥିଲା। ଫଳରେ ଟ୍ରାଇବେକର ପଦ୍ଧତି ଅବଲମ୍ବନ କରାଯାଇଥିଲା। ଟ୍ରାଇବେକରରେ ଭୁବନେଶ୍ୱର ଦଳ ୪-୧ ଗୋଲ ବ୍ୟବଧାନରେ ଜିତି ସେମି ଫାଇନାଲରେ ପ୍ରବେଶ କରିଥିଲା। ଖେଳପରିଚାଳନା କରିଥିଲେ ବିଜୟ କୁମାର ମଙ୍ଗରାଜ। ଲାଇନରେ ସହଯୋଗ କରିଥିଲେ ଆଲୋକ ଦେହୁରୀ ଓ ଲକ୍ଷ୍ମୀଧର ଚୌଧୁରୀ। ଚତୁର୍ଥ ରେଫରି ଭାବେ ଶରତ କୁମାର ମହାପାତ୍ର କାର୍ଯ୍ୟ ତୁଲାଇଥିବା ବେଳେ ଖେଳର ମୁଖ୍ୟ ପରିଚାଳକ ନିରଞ୍ଜନ ଦଳବେହେରା ସମ୍ପାଦନା କରିଥିଲେ। ଗୁରୁବାର ପ୍ରଥମ ସେମିଫାଇନାଲ ମ୍ୟାଚ୍ କଟକ ବିଡାନାସୀ ମା' ଭୁଆସୁଣୀ ଫୁଟବଲ କ୍ଲବ ଓ ଭଞ୍ଜନଗର ନରେଶ ଫୁଟବଲ ଟିମ୍ ମଧ୍ୟରେ ଖେଳାଯିବ।

ଜିଲ୍ଲାସ୍ତରୀୟ ପାଣି ପଞ୍ଚାୟତ ପକ୍ଷ ପାଳିତ

ନୟାଗଡ଼, ୨୪।୧(ସମିସ): ନୟାଗଡ଼ ଜିଲ୍ଲା ପାଣି ପଞ୍ଚାୟତ ପକ୍ଷ ଜିଲ୍ଲା ପରିଷଦ ସୃଜନ ସଭାଗୃହରେ ଅନୁଷ୍ଠିତ ହୋଇଯାଇଛି। ଜଳସମ୍ପଦ ବିଭାଗ ଅଧୀକ୍ଷଣ ଯନ୍ତ୍ରୀ ପ୍ରୀତମ ରଞ୍ଜନ ପୋଥଲଙ୍କ ଅଧ୍ୟକ୍ଷତାରେ ଅନୁଷ୍ଠିତ କାର୍ଯ୍ୟକ୍ରମରେ ମୁଖ୍ୟ ଅତିଥି ଭାବେ ନୟାଗଡ଼ ବିଧାୟକ ଡ. ଅରୁଣ କୁମାର ସାହୁ, ରଣପୁର ବିଧାୟକ ସତ୍ୟନାରାୟଣ ପ୍ରଧାନ, ଜିଲ୍ଲା ପରିଷଦ ଅଧ୍ୟକ୍ଷ ଙ୍କ ଦେବାଶିଷ ପଟ୍ଟନାୟକ ପ୍ରମୁଖ ଅତିଥି ଭାବେ ଯୋଗ ଦେଇଥିଲେ। ମୁଖ୍ୟ ଅତିଥି ଡ. ସାହୁ ଓଡ଼ିଶାର ବିକାଶ ଏବଂ ମୁଖ୍ୟମନ୍ତ୍ରୀଙ୍କ ଉଦ୍ୟମରେ କୃଷି ଓ କୃଷକର ଉନ୍ନତି ସମ୍ପର୍କରେ ବକ୍ତବ୍ୟ ପ୍ରଦାନ କରିଥିଲେ। ପାଣି

ପଞ୍ଚାୟତ ସମ୍ପର୍କରେ ଆଲୋଚନା କରାଯାଇଥିଲା। ସହକାରୀ ନିର୍ବାହୀ ଯନ୍ତ୍ରୀ ପ୍ରାଣବନ୍ଧୁ ବେହେରା କାର୍ଯ୍ୟକ୍ରମକୁ ପରିଚାଳନା କରିଥିଲେ।

● ଚମ୍ପତିପୁରରେ ରେଲୱେ ଷ୍ଟେସନ୍ ନିର୍ମାଣ ଦାବି

ଆଜି ଇଟାମାଟିଠାରେ ଖୋର୍ଦ୍ଧା ଏନ୍‌ଏଚ୍ ଅବରୋଧ

ନୟାଗଡ଼, ୨୪।୧(ସମିସ): ବାଲୁଙ୍କେଶ୍ୱର ରେଲୱେ ସଂଗ୍ରାମ ସମିତି ଇଟାମାଟି ଓ ଚମ୍ପତିପୁର ପକ୍ଷରୁ ରାଜ୍ୟପାଳଙ୍କ ଉଦ୍ଦେଶ୍ୟରେ ଜିଲ୍ଲାପାଳ ରବୀନ୍ଦ୍ର ନାଥ ସାହୁଙ୍କୁ ଏକ ଦାବିପତ୍ର ପ୍ରଦାନ କରାଯାଇଥିଲା। ନିର୍ଦ୍ଧାରିତ ସମୟ ସୁଦ୍ଧା ଦାବି ପୂରଣ ହୋଇନଥିବାରୁ ୨୫ ତାରିଖ ଖୋର୍ଦ୍ଧା-ବଲାଙ୍ଗିର ଜାତୀୟ ରାଜପଥ ଅବରୋଧ କରାଯିବ ବୋଲି ସୂଚନା ମିଳିଛି। ଖୋର୍ଦ୍ଧା-ବଲାଙ୍ଗିର ରେଲୱେ ପାଇଁ ବର୍ତ୍ତମାନ ଦଶପଲ୍ଲା ପର୍ଯ୍ୟନ୍ତ ଟ୍ରେନ୍ ଗଡ଼ିଲାଣି। ବର୍ତ୍ତମାନ ଖୋର୍ଦ୍ଧା-ବଲାଙ୍ଗିର ରେଳ ଲାଇନ୍ କାମ ଚାଲୁ ରହିଛି। ଚମ୍ପତିପୁରଠାରେ ଏକ ରେଲୱେ ଷ୍ଟେସନ ନିର୍ମାଣ ପାଇଁ ସଂଘ ପକ୍ଷରୁ ଦାବି କରାଯାଇଛି।

ସୂଚନାନୁସାରେ ଇଟାମାଟି ଏକ ବ୍ୟବସାୟିକ ପେଣ୍ଠସ୍ଥଳୀ। ଇଟାମାଟି ଉପରେ ଆଖପାଖ ଲାଠିପଡ଼ା, ଗମ୍ଭାରିଡିହି, ବିରୁଡା, ଇକିରି, ରାଜପାଟଣା, କାଳିକାପ୍ରସାଦ, ବଡ଼ପଣ୍ଡୁସର, ଚମ୍ପତିପୁର, ବାଉଁଶିଆପଡ଼ା, ନାଟୁଗାଁ ଓ ଜହ୍ନିପଦା ପଞ୍ଚାୟତର ବାସିନ୍ଦାମାନେ ନିର୍ଭର କରନ୍ତି। ଉକ୍ତ ପଞ୍ଚାୟତବାସୀ ରେଲୱେ ସେବାରୁ ବଞ୍ଚିତ ରହୁଥିବା ସଂଘ ପକ୍ଷରୁ ଦାବି କରାଯାଇଛି। ମାଣିକାଗୋଡାଠାରୁ ନୟାଗଡ଼ ମଧ୍ୟରେ କୌଣସି ଷ୍ଟେସନ ନଥିବାରୁ ଚମ୍ପତିପୁରଠାରେ ଏକ ରେଲୱେ ଷ୍ଟେସନ ନିର୍ମାଣ କରିବା ପାଇଁ ଦାବି କରାଯାଇଛି। ଏଥିସହ ସଂଘ ପକ୍ଷରୁ କୁହାଯାଇଛି ଇଟାମାଟିରେ ବିଭିନ୍ନ କଲେଜ, ବ୍ୟାଙ୍କ ଓ ଇଟାମାଟି ଥାନା ରହିଛି। ଲୋକ ମାନଙ୍କ ସୁବିଧା ନିମନ୍ତେ ତୁରନ୍ତ ଚମ୍ପତିପୁରରେ ରେଲୱେ ଷ୍ଟେସନ ନିର୍ମାଣ ପାଇଁ ଦାବି କରାଯାଇଛି। ଦାବି ପୂରଣ ହୋଇନଥିବାରୁ ଆସନ୍ତାକାଲି ତଥା ୨୫ ତାରିଖରେ ଇଟାମାଟି ଫିଲ୍ମ ହଲ୍‌ଠାରେ ଦିବା ୯ଟାରୁ ୧୨ଟା ପର୍ଯ୍ୟନ୍ତ ଶାନ୍ତିପୂର୍ଣ୍ଣ ଆ

ବିଦ୍ୟୁତ୍ ସରଞ୍ଜାମ ଚୋରି ମାମଲାରେ ୩ ଗିରଫ

ଜଟଣୀ,୨୪।୧(ସମିସ): ଏକ କମ୍ପାନୀରୁ ବିଦ୍ୟୁତ୍ ସରଞ୍ଜାମ ଚୋରି କରିଥିବା ଘଟଣାରେ ପୁଲିସ ୩ ଜଣ ଅଭିଯୁକ୍ତଙ୍କୁ ଗିରଫ କରି ଆଜି କୋର୍ଟ ଚାଲାଣ କରିଛି। ଗିରଫ ଅଭିଯୁକ୍ତମାନେ ହେଉଛନ୍ତି ଜଟଣୀ ଥାନା ଅନ୍ତର୍ଗତ ବେଲପଡ଼ା ଜେନା ସାହାର ବିନୁ ଓରଫ ସରୋଜ ଜେନା (୩୮), ପପୁ ଓରଫ ପ୍ରକାଶ ଜେନା(୩୧) ଓ ବାପି ଓରଫ ରୋହୀତ କୁମାର ଜେନା(୩୦)। ଗତ ୨୨ ତାରିଖ ରାତିରେ ଅଭିଯୁକ୍ତମାନେ କମ୍ପାନୀରେ ପଶି ୨ଟି ୩୩ କେଭିର ଆଇସୋଲେଟର ବକ୍ସ ଚୋରି କରୁଥିବା ସମୟରେ କମ୍ପାନୀର କର୍ମଚାରୀମାନଙ୍କ ହାବୁଡ଼ରେ ପଡ଼ିଯାଇଥିଲେ। ସେଥି ମଧ୍ୟରୁ ୨ଜଣ ଏକ ବାଇକ୍ ଯୋଗେ ଘଟଣାସ୍ଥଳରୁ ଖସି ପଳାଇଥିଲେ। ତେବେ ହାବୁଡ଼ରେ ପଡିଥିବା ଅଭିଯୁକ୍ତକୁ ଉକ୍ତ କମ୍ପାନୀର ମ୍ୟାନେଜର ପୂର୍ଣ୍ଣଚନ୍ଦ୍ର ସାହୁ ଜଟଣୀ ଥାନା ଜିମାରେ ଦେଇଥିଲେ। ପୁଲିସ ଅଭିଯୁକ୍ତମାନଙ୍କଠାରୁ ୨ଟି ୩୩ କେଭି ଆଇସୋଲେଟର ବକ୍ସ ଏବଂ ଏକ ବାଇକ୍ ଜବତ କରିଛି। ଏନେଇ ଏକ ମାମଲା ରୁଜୁ କରି ଅଭିଯୁକ୍ତମାନଙ୍କୁ କୋର୍ଟ ଚାଲାଣ କରାଯାଇଛି।

ଟ୍ରେଲରକୁ ପିଟି ବାଇକ୍ ଆରୋହୀ ମୃତ

ଖୋର୍ଦ୍ଧା, ୨୪।୧(ସମିସ): ଆଦର୍ଶଥାନା ଅନ୍ତର୍ଗତ ୫୭ନଂ ଜାତୀୟ ରାଜପଥର ଚଣ୍ଡିଚୁଆ ଛକଠାରେ ଥୁଆ ହୋଇଥିବା ଏକ ଟ୍ରଲରକୁ ଦ୍ରୁତଗତିରେ ଆସି ଧକ୍କା ଦେବା ଫଳରେ ଜଣେ ବାଇକ୍ ଚାଳକଙ୍କ ମୃତ୍ୟୁ ହୋଇଛି। ମୃତକ ହେଲେ ବୈଦେଶ୍ୱର ଥାନା ନେତେରାର ଦିଲୀପ ପରିଡା(୩୨)। ଦିଲୀପ ଭୁବନେଶ୍ୱରର ଏକ ଘରୋଇ ଅର୍ଥଲଗାଣକାରୀ ସଂସ୍ଥାରେ କାର୍ଯ୍ୟ କରନ୍ତି। ଆଜି ଭୋର ସମୟରେ ସମୟରେ ସେ ବାଘମାରୀ ପଟୁ ଭୁବନେଶ୍ୱର ଅଭିମୁଖେ ବାଇକ୍‌ରେ ଫେରୁଥିଲେ। ତେବେ ୫୭ନଂ ଜାତୀୟ ରାଜପଥର ଚଣ୍ଡିଚୁଆ ଛକଠାରେ ଭୋର ସାଢ଼େ ୫ଟା ସମୟରେ ଥୁଆ ହୋଇଥିବା ଏକ ଟ୍ରଲରକୁ ଭାରସ୍ୟାମ ହରାଇ ଧକ୍କା ଦେବାରେ ସେ ଗାଡ଼ି ସହ ଛିଟିକି ପଡ଼ିଥିଲେ। ଫଳରେ ତାଙ୍କର ଘଟଣାସ୍ଥଳରେ ମୃତ୍ୟୁ ହୋଇଥିଲା। ଏନେଇ ପୁଲିସ ଏକ ମାମଲା ରୁଜୁ କରି ତଦନ୍ତ ଜାରି ରଖିଛି।

ଡିଏଭି ଗୁରୁକୁଳର ପ୍ରତିଷ୍ଠା ଦିବସ

କୁହୁଡ଼ି,୨୪।୧(ସମିସ): ସ୍ଥାନୀୟ ଡିଏଭି ଗୁରୁକୁଳର ନବମ ପ୍ରତିଷ୍ଠା ଦିବସ ଅନୁଷ୍ଠିତ ହୋଇଯାଇଛି। ରମେଶ ଚନ୍ଦ୍ର ନାଇଡୁଙ୍କ ସଭାପତିତ୍ୱରେ ଅନୁଷ୍ଠିତ ଉତ୍ସବରେ ବିଶିଷ୍ଟ ଶିକ୍ଷାବିତ୍ ଶଙ୍କର୍ଷଣ ଜେନା, ସମାଜସେବୀ ପ୍ରଭାକର ମହାରଣା, ଯୋଗ ପ୍ରଶିକ୍ଷକ ଦୀପକ କୁମାର ପ୍ରଧାନ ଯୋଗଦେଇ କର୍ତ୍ତବ୍ୟନିଷ୍ଠା ଓ କଠିନ ଅଧ୍ୟବସାୟ କଲେ ଛାତ୍ରଛାତ୍ରୀମାନେ ତାଙ୍କ ଲକ୍ଷ୍ୟ ସ୍ଥାନରେ ପହଞ୍ଚି ପାରିବ ବୋଲି ମତପ୍ରକାଶ କରିଥିଲେ। ଶିକ୍ଷାବିତ୍ ଶଙ୍କର୍ଷଣ ଜେନା ଛାତ୍ରଛାତ୍ରୀ, ଶିକ୍ଷକ ଓ ଅଭିଭାବକଙ୍କ ମଧ୍ୟରେ ସମନ୍ୱୟ ବଳରେ ହିଁ ଶିକ୍ଷାର ଉନ୍ନତି ହୋଇପାରିବ ବୋଲି କହିଥିଲେ। ଏହି ଅବସରରେ କୃତୀ ପ୍ରତିଯୋଗୀଙ୍କୁ ଅତିଥିମାନଙ୍କ ଦ୍ୱାରା ପୁରସ୍କୃତ କରାଯାଇଥିଲା। ସ୍କୁଲର ନିର୍ଦ୍ଦେଶକ ଦିଲ୍ଲୀପ କୁମାର ପ୍ରଧାନ ଉପସ୍ଥିତ ରହିଥିବା ବେଳେ ସାଗରିକା ମହାରଣା ପରିଚାଳନା କରିଥିଲେ। ରାଜଶ୍ରୀ ପାତ୍ର, ମାନସୀ ଖଣ୍ଡାୟତରାୟ, ମାନସୀ ସାହୁ, ରଚିତ ଜେନା, ପୂଜା ବରାଳ, ପ୍ରଭାମୟୀ ଜେନା, ଗୀତାଞ୍ଜଳି ମାର୍ଥା ଓ ପୁଷ୍ପାଞ୍ଜଳି ମହାରଣା ପ୍ରମୁଖ ସହଯୋଗ କରିଥିଲେ।

ବନ୍ୟଜନ୍ତୁ ସୁରକ୍ଷା ସଚେତନତା କାର୍ଯ୍ୟକ୍ରମ

ନିରାକାରପୁର,୨୪।୧(ସମିସ): ଖୋର୍ଦ୍ଧା ବନଖଣ୍ଡ ଟାଙ୍ଗୀ ବନାଞ୍ଚଳ ଅଧୀନସ୍ଥ ଖଜୁରୀପଡ଼ା ଶନିମନ୍ଦିର ଓ ବୋଡଙ୍ଗରାପାଟଣାଠାରେ ବନ୍ୟଜନ୍ତୁ ସୁରକ୍ଷା ସଚେତନତା କାର୍ଯ୍ୟକ୍ରମ ଅନୁଷ୍ଠିତ ହୋଇଯାଇଛି। ଖଜୁରୀପଡ଼ମା ଠାରେ ମଙ୍ଗଳା ସ୍ୱୟଂ ସହାୟିକା ଗୋଷ୍ଠୀର ସଭାପତି ନିର୍ମଳା ପାତ୍ରଙ୍କ ପୌରୋହିତ୍ୟରେ ବନ ଅଗ୍ନି ସଚେତନତା କାର୍ଯ୍ୟକ୍ରମ ଆୟୋଜିତ ହୋଇଥିବାବେଳେ ସରକାରୀ ପ୍ରାଥମିକ ବିଦ୍ୟାଳୟ ବୋଡଙ୍ଗରାପାଟଣା ଶିକ୍ଷକ ଓ ଛାତ୍ରଛାତ୍ରୀଙ୍କ ଦ୍ୱାରା ବନ ଅଗ୍ନି ସୁରକ୍ଷା ସଚେତନତା କାର୍ଯ୍ୟକ୍ରମ କରାଯାଇଥିଲା। ଫରେଷ୍ଟର ପ୍ରଶାନ୍ତ କୁମାର ଦାସଙ୍କ ଆବାହକତ୍ୱରେ ବନ ଅଗ୍ନି ଓ ବନ୍ୟଜନ୍ତୁ ସୁରକ୍ଷା ସଚେତନତା ଉପରେ ବକ୍ତବ୍ୟ ଦେଇଥିଲେ। ବନ୍ୟଜନ୍ତୁ ଓ ଜଙ୍ଗଲ ସୁରକ୍ଷା ଉପରେ ସ୍ଥାନୀୟ ଲୋକମାନଙ୍କୁ ସଚେତନ କରାଇଥିଲେ ସ୍ୱୟଂ ସହାୟକ ଗୋଷ୍ଠୀର ସମ୍ପାଦକ ଶୋଭାବତୀ ଦେଇ। ବନ କର୍ମଚାରୀ ରବି ନାରାୟଣ ଲେଙ୍କା, ଅନ୍ୟାନ୍ୟ କର୍ମଚାରୀ ଏବଂ ସମସ୍ତ ସ୍ୱୟଂ ସହାୟକ ଗୋଷ୍ଠୀର କର୍ମକର୍ତ୍ତା କାର୍ଯ୍ୟକ୍ରମ ପରିଚାଳନା କରିଥିଲେ।

ଜିଲ୍ଲାସ୍ତରୀୟ ଶ୍ରାଦ୍ଧ ଦିବସରେ ଶ୍ରଦ୍ଧାଞ୍ଜଳି

'ପାଇକ ବିଦ୍ରୋହର ମହାନାୟକ ଥିଲେ ବକ୍ସି ଜଗବନ୍ଧୁ'

ଖୋର୍ଦ୍ଧା,୨୪।୧(ସମିସ)

ସ୍ଥାନୀୟ ଜୟୀରାଜଗୁରୁ ଟାଉନହଲ୍ ପରିସରରେ ବୁଧବାର ପୂର୍ବାହ୍ନରେ ଜିଲ୍ଲା ପ୍ରଶାସନ ପକ୍ଷରୁ ଜିଲ୍ଲାସ୍ତରୀୟ ବକ୍ସି ଜଗବନ୍ଧୁଙ୍କ ଶ୍ରାଦ୍ଧଦିବସ ଅତିରିକ୍ତ ଜିଲ୍ଲାପାଳ(ପ୍ରଶାସନ) ପ୍ରତାପ ଚନ୍ଦ୍ର ବେଉରାଙ୍କ ଅଧ୍ୟକ୍ଷତାରେ ଅନୁଷ୍ଠିତ ହୋଇଯାଇଛି। ଅତିଥିଭାବେ ଜିଲ୍ଲାପରିଷଦ ଅଧ୍ୟକ୍ଷା ରୂପଶ୍ରୀରାଣୀ ଗୁମାନସିଂହ, ଉପାଧ୍ୟକ୍ଷ ଗୋପୀନାଥ ମହାରଣା, ଜିଲ୍ଲା ଶିକ୍ଷା ଅଧିକାରୀ ବିଶ୍ୱନାଥ ତରାଇ, ଭୀମସେନ ପ୍ରଧାନ ପ୍ରମୁଖ ଯୋଗଦେଇଥିଲେ। ପାଇକ ଆନ୍ଦୋଳନରେ ବକ୍ସି ଜଗବନ୍ଧୁଙ୍କ ବୀରତ୍ୱ ସଂପର୍କରେ ଆଲୋକପାତ କରିବା ସମେତ ସେ ପାଇକ ଆନ୍ଦୋଳନର ମହାନାୟକ ଓ ଯୋଗଜନ୍ମା ବିପ୍ଳବୀ ଥିଲେ ବୋଲି ଅତିଥିମାନେ ମତବ୍ୟକ୍ତ କରିଥିଲେ। ଏଥିସହିତ ବକ୍ସି ଜଗବନ୍ଧୁଙ୍କ ଦେଶ ପ୍ରତି ବଳିଦାନ, ଜୀବନୀ, ତ୍ୟାଗ, ବୀରତ୍ୱ ଓ ବକ୍ସି ଜଗବନ୍ଧୁଙ୍କ ଭଳି ଜଣେ ଯୋଦ୍ଧାଙ୍କୁ ପାଇ ଦେଶ ଆଜି ଗର୍ବିତ ବୋଲି ଅତିଥିମାନେ ମତବ୍ୟକ୍ତ କରିଥିଲେ। ମୁଖ୍ୟବକ୍ତା ଭାବେ ଐତିହାସିକ ସତ୍ୟବାଦୀ ବଳିୟାର ସିଂ ଯୋଗଦେଇ ଏହା କେବଳ ପାଇକ ବିଦ୍ରୋହ ନୁହେଁ ବରଂ ଏକ ଗଣଆନ୍ଦୋଳନ ଥିଲା। ଇଂରେଜ ମାନଙ୍କର ଓଡ଼ିଆ ଲୋକମାନଙ୍କ ଉପରେ ଅକଥନୀୟ ଅତ୍ୟାଚାର, ଏକଚାଟିଆ ଲୁଣ ବ୍ୟବସାୟ, ଅଭାବ, ଅତ୍ୟାଚାର, ଶୋଷଣକୁ ପ୍ରତିହତ କରିବା ପାଇଁ ପାଇକ ଜାତିର ମଉଡ଼ମଣି ବକ୍ସି ଜଗବନ୍ଧୁଙ୍କ ନେତୃତ୍ୱରେ ପାଇକ ବିଦ୍ରୋହର ସୂତ୍ରପାତ ହୋଇଥିଲା ବୋଲି କହିଥିଲେ।

ଅତିରିକ୍ତ ଜିଲ୍ଲାପାଳ ଶ୍ରୀ ବେଉରା ଖୋର୍ଦ୍ଧା ମାଟିର ଐତିହ୍ୟ ତଥା ବୀର ପୁତ୍ର ମାନଙ୍କର କାହାଣୀ ଆମମାନଙ୍କୁ ଦେଶ ପ୍ରେମର ଶିକ୍ଷା ଦେଇଥାଏ ବୋଲି ମତବ୍ୟକ୍ତ କରିଥିଲେ। ଏହି ଅବସରରେ ଆୟୋଜିତ ବିଭିନ୍ନ ପ୍ରତିଯୋଗିତାର ୬ଜଣ କୃତୀ ପ୍ରତିଯୋଗୀଙ୍କୁ ଅତିଥିମାନେ ସମ୍ବର୍ଦ୍ଧିତ କରିଥିଲେ। କାର୍ଯ୍ୟକ୍ରମକୁ ଜିଲ୍ଲା ସଂସ୍କୃତି ଅଧିକାରୀ ଚୌଧୁରୀ ଅରବିନ୍ଦ ଦାସ ପରିଚାଳନା କରିଥିବାବେଳେ ଶେଷରେ ଜିଲ୍ଲା ସୂଚନା ଓ ଲୋକ ସମ୍ପର୍କ ଅଧିକାରୀ ଜ୍ୟୋତ୍ସ୍ନାମୟୀ ଆଚାର୍ଯ୍ୟ ଧନ୍ୟବାଦ ଦେଇଥିଲେ।

ବୈଠକ ପ୍ରାରମ୍ଭରୁ ପାଇକ ବିଦ୍ରୋହର ମହାନାୟକ ବକ୍ସି ଜଗବନ୍ଧୁଙ୍କ ଶ୍ରାଦ୍ଧବାର୍ଷିକୀ ଉପଲକ୍ଷେ ବିଜେବି ହାଇସ୍କୁଲ ପରିସରରେ ବକ୍ସିଙ୍କ ପ୍ରତିମୂର୍ତ୍ତିରେ ଜିଲ୍ଲା ପ୍ରଶାସନ ପକ୍ଷରୁ ମାଲ୍ୟାର୍ପଣ କରାଯାଇଥିଲା। ଜିଲ୍ଲାପାଳ କେ.ସୁଦର୍ଶନ ଚକ୍ରବର୍ତ୍ତୀ, ବିଧାୟକ ଜ୍ୟୋତିରିନ୍ଦ୍ରନାଥ ମିତ୍ର, ଜିଲ୍ଲା ଶିକ୍ଷା ଅଧିକାରୀ ଶ୍ରୀ ତରାଇ, ଅତିରିକ୍ତ ଜିଲ୍ଲା ଶିକ୍ଷା ଅଧିକାରୀ ସ୍ନିଗ୍ଧା ମିଶ୍ର, ସମବାୟବିତ୍ ବିମଳଚନ୍ଦ୍ର ଷଡ଼ଙ୍ଗୀ, ଜିଲ୍ଲା ସଂସ୍କୃତି ଅଧିକାରୀ ଶ୍ରୀ ଦାସ, ଜିଲ୍ଲା ସୂଚନା ଓ ଲୋକ ସମ୍ପର୍କ ଅଧିକାରୀ ଶ୍ରୀମତୀ ଆଚାର୍ଯ୍ୟ ପ୍ରମୁଖ ଉପସ୍ଥିତ ରହି ପୁଷ୍ପମାଲ୍ୟ ଅର୍ପଣ କରିଥିଲେ।

ଓଡ଼ିଆ ଭାଷା ସାହିତ୍ୟ ପ୍ରତିଯୋଗିତା ଉଦ୍‌ଯାପିତ

ଟାଙ୍ଗୀ,୨୪।୧(ସମିସ)

ମୟୂରଝାଲିଆସ୍ଥିତ ସହିଦ୍ ଅର୍ଜୁନ ରାଉତ ସ୍ମାରକୀ ଉଚ୍ଚ ମାଧ୍ୟମିକ ବିଦ୍ୟାଳୟରେ "ଯୁବ ଓଡ଼ିଶା ନବୀନ ଓଡ଼ିଶା' କାର୍ଯ୍ୟକ୍ରମ ମାଧ୍ୟମରେ 'ନୂଆ-ଓ' ଓଡ଼ିଆ ସାହିତ୍ୟ ପ୍ରତିଯୋଗିତା ଓ ଶ୍ରୀଜଗନ୍ନାଥସଂସ୍କୃତିଆଲୋଚନାଚକ୍ରର ଆଜି ଉଦ୍‌ଯାପନୀ ଉତ୍ସବ ଅନୁଷ୍ଠିତ ହୋଇଯାଇଛି। ଅଧ୍ୟକ୍ଷ ଡଃ. ସହଦେବ ନାୟକଙ୍କ ସଭାପତିତ୍ୱରେ ଅନୁଷ୍ଠିତ କାର୍ଯ୍ୟକ୍ରମରେ ମୁଖ୍ୟ ଅତିଥିଭାବେ ପୂର୍ବତନ ବିଚାରପତି ନାରାୟଣ ମହାପାତ୍ର, ମୁଖ୍ୟବକ୍ତା ଭାବେ ବିରଞ୍ଚି ନାରାୟଣ ତ୍ରିପାଠୀ ଯୋଗ ଦେଇଥିଲେ। ଛାତ୍ରଛାତ୍ରୀମାନଙ୍କ ମଧ୍ୟରେ ଥିବା ପ୍ରତିଭାକୁ ବିକଶିତ କରାଇ ଓଡ଼ିଆ ଭାଷା ଓ ସାହିତ୍ୟକୁ ସମୃଦ୍ଧ କରିବା ନିମନ୍ତେ ଏହି କାର୍ଯ୍ୟକ୍ରମ ହେଉଛି ଏକ ବିରାଟ ମାଧ୍ୟମ ବୋଲି ଅତିଥିମାନେ ବକ୍ତବ୍ୟ ପ୍ରଦାନ କରିଥିଲେ। ଓଡ଼ିଆ ଅଧ୍ୟାପିକା ରେଣୁବାଳା ପରିଡା (ନୋଡାଲ ଅଫିସର) ସ୍ୱାଗତ ଭାଷଣ ଦେଇ ଉକ୍ତ କାର୍ଯ୍ୟକ୍ରମ ସମ୍ପର୍କରେ ବକ୍ତବ୍ୟ ପ୍ରଦାନ କରିଥିଲେ। ଓଡ଼ିଆ ଅଧ୍ୟାପକ ଅରବିନ୍ଦ ଗଜେନ୍ଦ୍ର ସଂଯୋଜକ ଭାବରେ ଅତିଥିମାନଙ୍କ ପରିଚୟ ପ୍ରଦାନ କରିଥିଲେ। ପରିଶେଷରେ ଛାତ୍ରଛାତ୍ରୀମାନଙ୍କ ଦ୍ୱାରା ନୃତ୍ୟ ପରିବେଷଣ କରାଯାଇଥିଲା। ଅନୁଷ୍ଠାନର ସମସ୍ତ କର୍ମଚାରୀ ସହଯୋଗ କରିଥିଲେ।

ରୂପାନ୍ତରିତ ଭୂଷଣ୍ଡପୁର ବାଳିକା ଉଚ୍ଚବିଦ୍ୟାଳୟ ଲୋକାର୍ପିତ

ଟାଙ୍ଗୀ,୨୪।୧(ସମିସ)

ମୁଖ୍ୟମନ୍ତ୍ରୀ ନବୀନ ପଟ୍ଟନାୟକ ବୁଧବାର ଟାଙ୍ଗୀ ବ୍ଲକର ୫ଟି ରୂପାନ୍ତରିତ ବିଦ୍ୟାଳୟକୁ ଆଭାସୀ ମାଧ୍ୟମରେ ଲୋକାର୍ପିତ କରିଛନ୍ତି। ସେଥି ମଧ୍ୟରେ ଚିଲିକା ଉପକୂଳରେ ଥିବା ଭୂଷଣ୍ଡପୁର ବାଳିକା ଉଚ୍ଚବିଦ୍ୟାଳୟଅନ୍ୟତମ। ଏହି ବିଦ୍ୟାଳୟର ପରିଚାଳନା କମିଟି ଓ ଗ୍ରାମର ଶିକ୍ଷାବିତ୍ ତଥା ସମାଜସେବୀଙ୍କ ସକ୍ରିୟ ଉଦ୍ୟମରେ ରୂପାନ୍ତରିତ କାର୍ଯ୍ୟକ୍ରମ ଶେଷ ହେବାପାଇଁ ପ୍ରାୟ ୭୧ ଲକ୍ଷ ଟଙ୍କା ଖର୍ଚ୍ଚ କରାଯାଇଥିବା ସରପଞ୍ଚ ସୌରଭ କୁମାର ଦାସ ମହାପାତ୍ରଙ୍କ ସୂତ୍ରରୁ ଜଣାପଡିଛି। ଆଜିର କାର୍ଯ୍ୟକ୍ରମରେ ସରପଞ୍ଚ ଶ୍ରୀ ଦାସମହାପାତ୍ର, ସମିତି ସଭ୍ୟା ସୁଦୀପ୍ତା ବେହେରା, ବିଦ୍ୟାଳୟ ପରିଚାଳନା କମିଟିର ସଭ୍ୟ ଅଁଇଠା ସାହୁ, ଅକ୍ଷୟ କୁମାର ଜେନା, ତ୍ରିନାଥ ସେଠୀ, ବରିଷ୍ଠ ଆଇନଜୀବୀ ଅନିଲ କୁମାର ପଟ୍ଟନାୟକ, ସମାଜସେବୀ ଅଜୟ କୁମାର ମହାରଣା, ବାଇଧର ମହାରଣା, ବିଦ୍ୟାଳୟର ପ୍ରଧାନଶିକ୍ଷୟିତ୍ରୀ ସୁଜାତା କୁମାରୀ ମହାପାତ୍ରଙ୍କ ସମେତ ବିଦ୍ୟାଳୟରେ କାର୍ଯ୍ୟରତ ସମସ୍ତ ଶିକ୍ଷକ ଶିକ୍ଷୟିତ୍ରୀ, କର୍ମଚାରୀ, ଛାତ୍ରୀ ଓ ଅଭିଭାବକମାନେ ଉପସ୍ଥିତ ଥିଲେ।

ଟାଙ୍ଗୀ କପ୍ ମହିଳା ଫୁଟବଲ୍; ଭୁବନେଶ୍ୱର ବିଜୟୀ

ଟାଙ୍ଗୀ/କାଳୁପଡ଼ାଘାଟ,୨୪।୧(ସମିସ)

ପୁରାତନ ଛାତ୍ର ସଂସଦ ଆନୁକୂଲ୍ୟରେ ଚିଲିକା ଷ୍ଟାଡିୟମଠାରେ ଆଜି ଟାଙ୍ଗୀ କପ୍ ମହିଳା ଫୁଟବଲ୍ ଟୁର୍ଣ୍ଣାମେଣ୍ଟ ଉଦ୍‌ଘାଟିତ ହୋଇଯାଇଛି। ମ୍ୟାଚ୍‌ଟି ଖୁବ୍ ସଂଘର୍ଷପୂର୍ଣ୍ଣ ହୋଇଥିଲା। ପ୍ରଥମାର୍ଦ୍ଧର ୨୨ ମିନିଟରେ ଓ ଦ୍ୱିତୀୟାର୍ଦ୍ଧର ୨୭ ମିନିଟରେ ଭୁବନେଶ୍ୱର ଦଳର ୧୨ ନମ୍ବର ଖେଳାଳି ପୂର୍ଣ୍ଣିମା ରାଓ ଦୁଇଟି ଗୋଲ୍ ଦେଇ ଦଳକୁ ବିଜୟୀ କରାଇଥିଲେ। ଅତିଥିଭାବେ ଡାକ୍ତର ମଧୁସୂଦନ ସେନାପତି, ପ୍ରାକ୍ତନ ଫୁଟବଲ୍ ଖେଳାଳି କିଶୋର ଚନ୍ଦ୍ର ପଟ୍ଟନାୟକ, ହମୀଦ ମୀରା, ବରିଷ୍ଠ ଆଇନଜୀବୀ ନକୁଳ ନାୟକ, ବସନ୍ତ କୁମାର ସାହୁ, ଭୁବନେଶ୍ୱର ସାଂସଦ ପ୍ରତିନିଧି ହେମନ୍ତ କୁମାର ବେହେରା, ଆୟୋଜକ କମିଟି ସଭାପତି ତପନ କୁମାର ମହାନ୍ତି ପ୍ରମୁଖ ଯୋଗଦେଇ ଖେଳାଳିମାନଙ୍କୁ ଉତ୍ସାହିତ କରିଥିଲେ। ଶ୍ରେଷ୍ଠ ଖେଳାଳିଭାବେ ଭୁବନେଶ୍ୱର ଦଳର ପୂର୍ଣ୍ଣିମା ରାଓଙ୍କୁ କେଶବ ବିଶ୍ୱାଳ ସ୍ମାରକୀ ଓ ବାଲେଶ୍ୱର ଦଳର ପ୍ରଭାତୀଙ୍କୁ ମୁନା ରଥ ସ୍ମାରକୀ ଟ୍ରଫି ପ୍ରଦାନ କରାଯାଇଥିଲା। ଖେଳ ପରିଚାଳନା କରିଥିଲେ ପ୍ରିୟବ୍ରତ ବାହିନୀପତି, ନନ୍ଦ କିଶୋର ସ୍ୱାଇଁ ଓ ପ୍ରଫୁଲ୍ଲ କୁମାର ବେହେରା। ମ୍ୟାଚ୍ କମିଶନର ଥିଲେ ଅପର୍ତି ବେହେରା। କ୍ରୀଡ଼ା ସଂଗଠକ ବିଜୟ କୁମାର ରାଉତ କାର୍ଯ୍ୟକ୍ରମକୁ ସଂଯୋଜନା କରିଥିଲେ। ମିଟୁ ନାୟକ, ସତ୍ୟ ନାରାୟଣ ବଳିୟାରସିଂହ, ପ୍ରଣୟ ପାଇକରାୟ, ସୁଶାନ୍ତ ବିଶ୍ୱାଳଙ୍କ ସମେତ ସମସ୍ତ ସଦସ୍ୟ କାର୍ଯ୍ୟକ୍ରମ ପରିଚାଳନା କରିଥିଲେ।

ଜିଲ୍ଲାସ୍ତରୀୟ ଜାତୀୟ ବାଳିକା ଦିବସ

ଖୋର୍ଦ୍ଧା,୨୪।୧(ସମିସ): ସ୍ଥାନୀୟ ସମଗ୍ର ଶିକ୍ଷା କାର୍ଯ୍ୟାଳୟ ପରିସରରେ ଜିଲ୍ଲାସ୍ତରୀୟ ଜାତୀୟ ବାଳିକା ଦିବସ ବୁଧବାର ପାଳିତ ହୋଇଯାଇଛି। ଉକ୍ତ କାର୍ଯ୍ୟକ୍ରମରେ ଜିଲ୍ଲାର ୧୦ଟି ବ୍ଲକ୍ ସହିତ ଭୁବନେଶ୍ୱର ମହାନଗର ନିଗମରୁ ୨ଟି ବିଭାଗରୁ ବକ୍ତୃତା ଓ କୁଇଜ୍ ପ୍ରତିଯୋଗିତା ପାଇଁ ଆସିଥିବା ପ୍ରତିଯୋଗୀ ମାନଙ୍କ ମଧ୍ୟରେ ପ୍ରତିଯୋଗିତା ହୋଇଥିଲା। ଏଥିରେ ମୋଟ ୩୩ ଜଣ ପ୍ରତିଯୋଗୀ ଓ ୧୧ ଜଣ ଗାଇଡ୍ ଶିକ୍ଷକ ଓ ଶିକ୍ଷୟିତ୍ରୀ ଅଂଶଗ୍ରହଣ କରିଥିଲେ। ୨ଟି ଯାକ ପ୍ରତିଯୋଗିତାରେ ପ୍ରଥମ, ଦ୍ୱିତୀୟ ଓ ତୃତୀୟ ସ୍ଥାନ ଅଧିକାର କରିଥିବା ଛାତ୍ରୀମାନଙ୍କୁ ସଭାପତି ଅତିରିକ୍ତ ଶିକ୍ଷା ଅଧିକାରୀ ସ୍ନିଗ୍ଧା ମିଶ୍ର ଓ ସମ୍ମାନିତ ଅତିଥି ଜିଲ୍ଲା ଶିଶୁ ସୁରକ୍ଷା ଅଧିକାରୀ ବାଣିଶ୍ରୀ ପଟ୍ଟନାୟକ ପୁରସ୍କୃତ କରିଥିଲେ। ସେହିପରି ସମସ୍ତ ଅଂଶଗ୍ରହଣକାରୀଙ୍କୁ ସାନ୍ତ୍ୱନାମୂଳକ ପୁରସ୍କାର ପ୍ରଦାନ କରିଥିଲେ। ବାଳିକା ଶିକ୍ଷା ବିଭାଗର ସଂଯୋଜିକା ଡ. ପ୍ରଣିତା ସାବତ ଧନ୍ୟବାଦ ଅର୍ପଣ କରିଥିଲେ। ସଭା କାର୍ଯ୍ୟକୁ ଡଃ ମମିତା ସାହୁ ଓ ଅଗାଧୁ ସେଠୀ ପରିଚାଳନା କରିଥିଲେ।

ନେତାଜୀ ୟୁଥ୍ କ୍ଲବ୍‌ର ବାର୍ଷିକ ଉତ୍ସବ

ବାଲୁଗାଁ,୨୪।୧(ସମିସ): ବାଲୁଗାଁ ବିଜ୍ଞାପିତ ଅଞ୍ଚଳ ପରିଷଦର ଅଗ୍ରଣୀ ଯୁବକ ସଂଘ ନେତାଜୀ ୟୁଥ କ୍ଲବର ୩୨ତମ ବାର୍ଷିକ ଉତ୍ସବ ସହ ନେତାଜୀ ସୁଭାଷ ଚନ୍ଦ୍ର ବୋଷଙ୍କ ଜୟନ୍ତୀ ବିମଳ କୁମାର ପଣ୍ଡାଙ୍କ ସଭାପତିତ୍ୱରେ ମଙ୍ଗଳବାର ପତିତପାବନ ମନ୍ଦିର ପରିସରରେ ଅନୁଷ୍ଠିତ ହୋଇଯାଇଛି। ସକାଳୁ ନେତାଜୀ ଓ ବୀର ସୁରେନ୍ଦ୍ର ସାଏଙ୍କ ଫଟୋଚିତ୍ରରେ ପୁଷ୍ପମାଲ୍ୟ ଅର୍ପଣ କରି ନିରବ ପ୍ରାର୍ଥନା କରିବା ସହ ପ୍ରଭାତ ଫେରି କରିଥିଲେ। ଏହି ଅବସରରେ ଅୟୋଜିତ କ୍ରିକେଟ ଟୁର୍ଣ୍ଣାମେଣ୍ଟରେ ଅତିଥି ଭାବେ ବାଲୁଗାଁ ଏନ୍‌ଏସି ଅଧ୍ୟକ୍ଷା ସୁକାନ୍ତି ପାଇକରାୟ କାଉନସିଲର ସୁଜତା ପଣ୍ଡା, ଅନିତା ସ୍ୱାଇଁ, ଅଭିମନ୍ୟୁ ସ୍ୱାଇଁ ଓ ବିଜେଡି ସାଧାରଣ ସଂପାଦକ ମନୋଜ ପ୍ରଧାନ ପ୍ରମୁଖ ଯୋଗଦେଇ ବିଜେତା ଦଳକୁ ଟ୍ରଫି ପ୍ରଦାନ କରିଥିଲେ। ପୂର୍ବତନ ଚିଲିକା ବିଧାୟକ ରଘୁନାଥ ସାହୁ ଅତିଥି ଭାବେ ଯୋଗଦେଇ ବିଦ୍ୟାଳୟର ଛାତ୍ରଛାତ୍ରୀମାନଙ୍କୁ ନେଇ ଆୟୋଜିତ ବିଭିନ୍ନ ପ୍ରତିଯୋଗିତାର ଶୁଭାରମ୍ଭ କରିଥିଲେ। ସନ୍ଧ୍ୟାରେ ପିଲା ମାନଙ୍କ ଦ୍ୱାରା ନୃତ୍ୟ ଗୀତ ଆଦି ବିଭିନ୍ନ ସାଂସ୍କୃତିକ କାର୍ଯ୍ୟକ୍ରମ ପରିବେଷଣ କରାଯାଇଥିଲା। ଆୟୋଜିତ ସଭାରେ କ୍ଲବର ସମ୍ପାଦକ ପ୍ରଭାସ କୁମାର ପଣ୍ଡା ସଂପାଦକୀୟ ବିବରଣୀ ଉପସ୍ଥାପନା କରିଥିଲେ। ବାଲୁଗାଁ ମହାବିଦ୍ୟାଳୟର ଅଧ୍ୟାପକ କୈଳାଶ ଚନ୍ଦ୍ର ମହାରଣା, ଅକ୍ଷୟ କୁମାର ମିଶ୍ର, ଲକ୍ଷ୍ମୀଧର ସୁବୁଦ୍ଧି, ଶିକ୍ଷକ ସଂଜୟ କୁମାର ପଣ୍ଡା ଓ ସୁଧୀର କୁମାର ପଣ୍ଡା ପ୍ରମୁଖ ଯୋଗଦେଇ କୃତି ପ୍ରତିଯୋଗୀମାନଙ୍କୁ ପୁରସ୍କାର ପ୍ରଦାନ କରିଥିଲେ। ସମସ୍ତ କାର୍ଯ୍ୟକ୍ରମକୁ ଅନୁଷ୍ଠାନର ଉପଦେଷ୍ଟା ରାମଚନ୍

ମୁଦ୍ରା ବିନିମୟ ମୂଲ୍ୟ

ମୁଦ୍ରା ବିନିମୟ ମୂଲ୍ୟ (ଟଙ୍କାରେ)

- ଡଲାର ୮୩.୧୭
- ପାଉଣ୍ଡ ୧୦୬.୬୬
- ୟୁରୋ ୯୦.୨୮
- ୟେନ୍ ୦.୫୬

ସୁନାରୁପା ଦର

୧୦ ଗ୍ରାମ ପିଛା (ଟଙ୍କାରେ)

- ସୁନା : ୫୭,୭୫୦ (ନୂଆଦିଲ୍ଲୀ)
- ରୁପା : ୭୫,୩୦୦ (କେଜି)

ଷ୍ଟକ୍ ମାର୍କେଟ୍

ବଜାର କାରବାର (ପଏଣ୍ଟରେ)

- ସେନ୍‌ସେକ୍ସ ୭୧,୦୬୦.୦୦
- ନିଫ୍ଟି ୨୧,୪୫୩.୦୦

ପେଟ୍ରୋଲ-ଡିଜେଲ୍

ଲିଟର ପିଛା (ଟଙ୍କାରେ)

- ପେଟ୍ରୋଲ୍- ୧୦୩.୩୭ (ଭୁବନେଶ୍ୱର)
- ଡିଜେଲ୍ - ୯୪.୮୬

ସୋନୀର ନିଷ୍ପତ୍ତି ବିରୋଧରେ ଜୀ' ଏନ୍‌ସିଏଲ୍‌ଟିର ଦ୍ୱାରସ୍ଥ

ନୂଆଦିଲ୍ଲୀ,୨୪।୧(ଏଜେନ୍ସି): ଜୀ ଏଣ୍ଟରଟେନ୍‌ମେଣ୍ଟ ଏଣ୍ଟରପ୍ରାଇଜେଜ୍ (ଜେଡ୍‌ଇଇଏଲ୍) ଓ ସୋନୀ ମିଶ୍ରଣ ଚୁକ୍ତି ରଦ୍ଦ ହେବା ମାମଲା ତୀବ୍ର ହେବାରେ ଲାଗିଛି। ସୋନୀର ଏଭଳି ନିଷ୍ପତ୍ତି ବିରୋଧରେ ଏନ୍‌ସିଏଲ୍‌ଟିରେ ଅଭିଯୋଗ କରିଛି ଜୀ। ଏଥିସହିତ ଚୁକ୍ତି ରଦ୍ଦ ପାଇଁ ଶୁଳ୍କ ଆକାରରେ ସୋନୀର ୭୪୮.୫ କୋଟି ଟଙ୍କାର ଦାବିକୁ ଜବାବ ଦେବାକୁ ଆଇନଗତ କାର୍ଯ୍ୟାନୁଷ୍ଠାନ ଗ୍ରହଣ କରିବା ଆରମ୍ଭ କରିଦେଇଛି କମ୍ପାନୀ। ସୋନୀର ଏହି ଦାବିକୁ ନେଇ ଜି ସିଙ୍ଗାପୁର ସ୍ଥିତି ଅନ୍ତର୍ଜାତୀୟ ମଧ୍ୟସ୍ଥା କେନ୍ଦ୍ର(ଏସ୍‌ଆଇଏସି)ର ଦ୍ୱାରସ୍ଥ ହୋଇଛି। ଏହି ଘଟଣା ପରେ ଜୀ ଏଣ୍ଟରଟେନ୍‌ର ଶେୟାର ବଜାରକୁ ସୂଚନା ଦେଇ କହିଛି ଯେ କଲଭର ମ୍ୟାକ୍ସ ଏଣ୍ଟରଟେନ୍‌ମେଣ୍ଟ(ସୋନି ପିକ୍‌ଚର ନେଟୱର୍କ୍ସ) ଓ ବଙ୍ଗଳା ଏଣ୍ଟରଟେନ୍‌ମେଣ୍ଟ ପ୍ରାଇଭେଟ ଲିମିଟେଡ୍(ବିଇପିଏଲ୍) ସହ ଚୁକ୍ତି କରିବା ନିଷ୍ପତ୍ତିକୁ ତୁରନ୍ତ ପ୍ରତ୍ୟାହାର କରାଯାଉଛି। ଏଥିସହିତ ମିଶ୍ରଣ ନେଇ ହୋଇଥିବା ଯୋଜନାକୁ କାର୍ଯ୍ୟକାରୀ କରିବାକୁ କମ୍ପାନୀ କହିଛି।

ରିଲାଏନ୍ସ ଡିଜିଟାଲ ଇଣ୍ଡିଆ ସେଲ୍

ଭୁବନେଶ୍ୱର,୨୪।୧(ସମିସ): ଗଣତନ୍ତ୍ର ଦିବସ ଅବସରରେ ଆରମ୍ଭ ହୋଇଛି ରିଲାଏନ୍ସ ଡିଜିଟାଲ ଇଣ୍ଡିଆ ସେଲ୍। ଗ୍ରାହକମାନେ ନିକଟସ୍ଥ ରିଲାଏନ୍ସ ଡିଜିଟାଲ କିମ୍ବା ମାଇଁ ଜିଓ ଷ୍ଟୋରରୁ ସ୍ୱପ୍ନର ଟେକ୍ ସମାଗ୍ରୀ କିଣିପାରିବେ। ଏଥିରେ ଅଗ୍ରଣୀ ବ୍ୟାଙ୍କ କାର୍ଡରେ ୨୬,୦୦୦ ଟଙ୍କା ଯାଏ ଏକ୍ସକ୍ଲୁଶିଭ୍ ଇନ୍‌ଷ୍ଟାଣ୍ଟ ଡିସ୍‌କାଉଣ୍ଟ ଲାଭ କରିପାରିବେ। ରିଲାଏନ୍ସ ଡିଜିଟାଲ ଇଣ୍ଡିଆ ସେଲ୍ ଚଳିତମାସ ୨୮ ତାରିଖ ଯାଏ ଚାଲିବ। ଏଥିରେ ଟିଭି, ରେଫ୍ରିଜରେଟର, ଲାପ୍‌ଟପ୍, ୱାଶିଂମେସିନ୍ ଏବଂ ଆହୁରି ଅନେକ ଇଲେକ୍‌ଟ୍ରୋନିକ୍ସ ସାମଗ୍ରୀ କ୍ରୟ ଉପରେ ଆକର୍ଷଣୀୟ ରିଆତି ପାଇପାରିବେ। ୫୫ ଇଞ୍ଚର ଗୁଗୁଲ୍ କ୍ୟୁଏଲ୍‌ଇଡଇ ୩୪,୯୯୦ଟଙ୍କାରୁ ଆରମ୍ଭ ଏବଂ ୭୫ ଇଞ୍ଚର ୟୁଏଚ୍‌ଡି ଗୁଗୁଲ୍ ଟିଭି କ୍ୟାଶ ବ୍ୟାକ୍ ପରେ ୬୬,୯୯୦

(ଟଙ୍କାରୁ ଆରମ୍ଭ ଏବଂ ୨ ବର୍ଷ ୱାରେଣ୍ଟି) ପାଇପାରିବେ। ଏହାଛଡା ଏଥିରେ ୮୪ ଲିଟିରର ସାଇଡ୍-ବାଏ-ସାଇଡ୍ ରେଫ୍ରିଜରେଟର ୫୧,୯୯୦ ଟଙ୍କାରୁ ଆରମ୍ଭ ଏବଂ ୮ କେଜିର ଫ୍ରଣ୍ଟ ଲୋଡ୍ ୱାଶିଂ ମେସିନ୍ ଉପରେ ୩୧,୯୯୦ ଟଙ୍କା ଭଳି ଆକର୍ଷଣୀୟ ଅଫର ରହିଛି। ତେବେ ଇଣ୍ଟେଲ କୋର ଅଲ୍ଟ୍ରା ଆସସ୍ ଜେନ୍‌ବୁକ୍ ୧୪ ଲାପ୍‌ଟପ୍‌କୁ ଗ୍ରାହକ ରିଲାଏନ୍ସ ଡିଜିଟାଲ ଇଣ୍ଡିଆ ସେଲ୍‌ରେ ୯୪,୫୦୦ ଟଙ୍କାରୁ ଆରମ୍ଭ ଭଳି ମୂଲ୍ୟରେ ପାଇପାରିବେ।

ଚାନେଲ ସହଭାଗୀଙ୍କୁ ଡ୍ରିମ୍ ଟ୍ରିପ୍‌ରେ ଥାଇଲାଣ୍ଡ ନେଲା କାମଧେନୁ ପେଣ୍ଟସ

ଭୁବନେଶ୍ୱର,୨୪।୧(ସମିସ): କାମଧେନୁ ପେଣ୍ଟସ ଏହାର ବହୁମୂଲ୍ୟ ଚାନେଲ ସହଭାଗୀଙ୍କ ନିମନ୍ତେ ଥାଇଲାଣ୍ଡର ମନୋରମ ବେଳାଭୂମି ସହର ହୁଆ ହିନ୍‌କୁ ଏକ ପ୍ରୋତ୍ସାହନମୂଳକ ପରିବାର ଭ୍ରମଣର ଅବିସ୍ମରଣୀୟ ଟ୍ରିପ୍ ସମାପ୍ତ କରିଛି। ଏହି ଚମତ୍କାର ଆୟୋଜନରେ ଉତ୍ସାହ, ବିଳାସପୂର୍ଣ୍ଣ ଏବଂ ସାଂସ୍କୃତିକ ତଲ୍ଲୀନତାକୁ ନୂଆ ଶିଖରରେ ପହଞ୍ଚାଇବାର ପ୍ରତିଶ୍ରୁତି ଦେଇଥିଲା, ଯାହା ଏହାକୁ ସାରାଜୀବନ ସ୍ମରଣୀୟ ଯାତ୍ରା କରିଦେଇଛି। ଏହି କାର୍ଯ୍ୟକ୍ରମ ଉଚ୍ଚ ପ୍ରଦର୍ଶନ କରୁଥିବା ଚାନେଲ ସହଭାଗୀଙ୍କୁ ସମ୍ମାନିତ କରିବା ଏବଂ ସେମାନଙ୍କ ପରିବାରଙ୍କ ସହିତ ଆନନ୍ଦ ଉଲ୍ଲାସ ମନାଇବାକୁ ଆୟୋଜିତ କରାଯାଇଥିଲା। ପୂର୍ବତନ ମିସ୍ ୟୁନିଭର୍ସ ସୁସ୍ମିତା ସେନ୍, ବଲିଉଡରେ ସଂଗୀତ ଜଗତରେ ଶିହରଣ ସୃଷ୍ଟିକାରୀ ସୋନା ମହାପାତ୍ର ଏବଂ ପ୍ରସିଦ୍ଧ ଷ୍ଟାଣ୍ଡଅପ୍ କମେଡିଆନ୍ ଆକାଶ ଗୁପ୍ତା ପ୍ରମୁଖ ସେମାନଙ୍କ ଚମତ୍କାର ପ୍ରଦର୍ଶନ କରି ମଞ୍ଚରେ ନିଜର ଚମତ୍କାରିତା ଦେଖାଇଥିଲେ। ସୁସ୍ମିତା ସେନ୍ ଯୋଗ୍ୟ ବିଜେତା, ଚାନେଲ ସହଭାଗୀ/କର୍ମଚାରୀଙ୍କୁ ସୁନା ଚେନ ଏବଂ ଅନ୍ୟ ପୁରସ୍କାର ପ୍ରଦାନ କରି ସମ୍ମାନିତ କରିଥିଲେ ଏବଂ ସୋନା ମହାପାତ୍ର ନିଜର ଚମତ୍କାର ଲାଇଭ ପ୍ରଦର୍ଶନ ଦ୍ୱାରା ମଞ୍ଚରେ ଜୋସ୍ ଭରିଦେଇଥିଲେ। ଏହି କାର୍ଯ୍ୟକ୍ରମରେ ଅଧ୍ୟକ୍ଷ ସୁନିଲ ଅଗ୍ରୱାଲ, ଏମ୍‌ଡି ସୌରଭ ଅଗ୍ରୱାଲ ଏବଂ ଅଣ କାର୍ଯ୍ୟନିର୍ବାହୀ ନିର୍ଦ୍ଦେଶକ ସଚିନ ଅଗ୍ରୱାଲ ଏବଂ କମ୍ପାନୀର ଅନ୍ୟ ବରିଷ୍ଠ ପଦାଧିକାରୀ ଉପସ୍ଥିତ ଥିଲେ।

ସତର୍କ କରାଇଲା ସିଡିଏସ୍‌ସିଓ

ଜ୍ୱର, କାଶ, ମଧୁମେହ ଔଷଧ ନମୁନା ପରୀକ୍ଷାରେ ଫେଲ୍

ବାଡି (ସୋଲାନ୍),୨୪।୧(ଏଜେନ୍ସି)

ଭାରତକୁ ବିଶ୍ୱର ଫାର୍ମାସୀ କୁହାଯାଏ। ହେଲେ ଦେଶ ମଧ୍ୟରେ ଲୋକଙ୍କୁ ଉତ୍ତମ ମାନର ଔଷଧ ମିଳୁନାହିଁ। ସାଧାରଣ ଜ୍ୱର, ଥଣ୍ଡା କି କାଶ ଟିକିଏ ହେଲେ ଦୀର୍ଘଦିନ ଧରି ଲାଗି ରହୁଛି। ସହଜରେ ଭଲ ହେଉନାହିଁ। ଏହାର ମୁଖ୍ୟ କାରଣ ହେଉଛି ଆମକୁ ଦେଶରେ ନିମ୍ନ ମାନର ଔଷଧ ମିଳୁଛି। ଏହାର ସଦ୍ୟ ଉଦାହରଣ ହେଉଛି ସେଣ୍ଟ୍ରାଲ୍ ଡ୍ରଗ୍ ଷ୍ଟାଣ୍ଡାର୍ଡ କଣ୍ଟ୍ରୋଲ୍ ଅର୍ଗାନାଇଜେସନ୍ (ସିଡିଏସ୍‌ସିଓ) ବା କେନ୍ଦ୍ରୀୟ ଔଷଧ ମାନକ ନିୟନ୍ତ୍ରଣ ସଂଗଠନର ରିପୋର୍ଟ। ରିପୋର୍ଟରେ ସିଡିଏସ୍‌ସିଓ ପକ୍ଷରୁ ଯାହା କୁହାଯାଇଛି ତାହା ଛାତି ଥରାଇଦେବା ଭଳି। ଅନୁସନ୍ଧାନରେ ହିମାଚଳ ପ୍ରଦେଶର ୨୫ ଫାର୍ମାସ୍ୟୁଟିକାଲ୍ ଶିଳ୍ପରେ ଉତ୍ପାଦିତ ୪୦ଟି ଔଷଧର ନମୁନା ଏବଂ ଇଞ୍ଜେକ୍ସନ୍‌ଗୁଡିକ ସରକାରଙ୍କ ଦ୍ୱାରା ଧାର୍ଯ୍ୟ ମାନକ ପୂରଣ କରୁନାହିଁ। ଥଣ୍ଡା, ଶ୍ୱାସ, ଜ୍ୱର, ମଧୁମେହ, ଉଚ୍ଚ ରକ୍ତଚାପ, ଆଲର୍ଜି, କାଶ, ଆଣ୍ଟିବାୟୋଟିକ୍, ବ୍ରୋଙ୍କାଇଟିସ୍ ଏବଂ ଆମାଶୟ ରୋଗର ଚିକିତ୍ସାରେ ବ୍ୟବହୃତ ଔଷଧ ଏବଂ ଇଞ୍ଜେକ୍ସନ୍ ଅନ୍ତର୍ଭୁକ୍ତ। ଏହାବ୍ୟତୀତ କ୍ୟାଲସିୟମ ସପ୍ଲିମେଣ୍ଟ ସହିତ ମଲ୍ଟି ଭିଟାମିନ୍ ମଧ୍ୟ ଏହି ନମୁନା ପରୀକ୍ଷାରେ ବିଫଳ ହୋଇଛି।

ସିଡିଏସ୍‌ସିଓ ପକ୍ଷରୁ ଡିସେମ୍ବର ମାସରେ ଏ ନେଇ ଚେତାବନୀ ଦିଆଯାଇଥିଲା। ସେଥିରେ ଯେଉଁସବୁ ଔଷଧର ଖରାପ ମାନ ସମ୍ପର୍କରେ କୁହାଯାଇଥିଲା ସେଗୁଡିକ ହେଉଛି, ମଣ୍ଟେଲୁକାଷ୍ଟ ସୋଡିୟମ ଏବଂ ଲିଭୋସେଟ୍ରିଜିନ୍ ଡାଇହାଇଡ୍ରୋକ୍ଲୋରିଡ୍ ଟାବ୍‌ଲେଟ୍, ଟେଲମିସର୍ଟନ୍ ଟାବ୍‌ଲେଟ୍, ପ୍ରିଗାବଲିନ୍ ଟାବଲେଟ୍, ସାଇପ୍ରୋହେପ୍ଟାଡିନ୍ ଏଚ୍‌ସିଏଲ୍, ଟ୍ରିପସିନ୍, ବ୍ରୋମେଲାଇନ୍ ଏବଂ ରୁଟୋସାଇଡ୍ ଟ୍ରାଇହାଇଡ୍ରେଟ୍ ଟାବଲେଟ୍, ଏ ବ୍ରୋକ୍ସଲ୍। ଏଥିରେ ହାଇଡ୍ରୋକ୍ଲୋରିଡ୍, ଟର୍ବୁଟାଲାଇନ୍ ସଲଫେଟ୍, ଗୁଏଫେନେସିନ୍ ଏବଂ ମେଣ୍ଟଲ୍ ସିରପ୍ ଭଳି ଔଷଧ ରହିଛି। ତେବେ ଅନୁସନ୍ଧାନରେ ମିଳିଥିବା ନିମ୍ନମାନର ଔଷଧଗୁଡିକ ହିମଚଳ ପ୍ରଦେଶର ବାଡି, ବାରୋଟିୱାଲା, ନାଲାଗଡ, ସୋଲାନ୍, କାଲା ଆମ୍ବ, ପଓନ୍ତ ସାହେବ, ସଂସାରପୁର ଟେରସ ସ୍ଥିତ ଫାର୍ମାସ୍ୟୁଟିକାଲ୍ କମ୍ପାନୀରେ ଉତ୍ପାଦିତ ହୋଇଥିଲା। ଏହାବ୍ୟତୀତ ଉତ୍ତରପ୍ରଦେଶ, ପଞ୍ଜାବ, ଗୁଜୁରାଟ, ଆନ୍ଧ୍ରପ୍ରଦେଶ, ଉତ୍ତରପ୍ରଦେଶ,

ପରୀକ୍ଷଣରେ ୭୦ଟି ଔଷଧ ନିମ୍ନମାନର

ହିମାଚଳ ପ୍ରଦେଶର ୨୫ ଉଦ୍ୟୋଗରେ ଉତ୍ପାଦିତ ୪୦ ଔଷଧ ନମୁନା ଏବଂ ଇଞ୍ଜେକ୍‌ସନ୍ ଧାର୍ଯ୍ୟ ମାନକ ପୂରଣରେ ବିଫଳ

ମୁମ୍ବାଇ, ତେଲେଙ୍ଗାନା, ଦିଲ୍ଲୀରେ ଅବସ୍ଥିତ ଔଷଧ କମ୍ପାନୀରେ ଉତ୍ପାଦିତ ୩୮ ପ୍ରକାରର ଔଷଧର ନମୁନା ମଧ୍ୟ ଏହି ପରୀକ୍ଷାରେ ବିଫଳ ହୋଇଛି। ଅପରପକ୍ଷେ ବାଡିଠାରେ ପ୍ରସ୍ତୁତ ଆଲାଇନ୍ସ ବାୟୋଟେକ୍ ଦ୍ୱାରା ନିର୍ମିତ ରକ୍ତ ଜମାଟ ବାନ୍ଧିବା ପାଇଁ ହେପାରିନ୍ ସୋଡିୟମ୍ ଇଞ୍ଜେକ୍ସନର ବିଭିନ୍ନ ବ୍ୟାଚ୍‌ର ୮ଟି ନମୁନା ଏଥିରେ ବିଫଳ ହୋଇଛି। ଏପରିକି ହିମାଚଳ ପ୍ରଦେଶରେ ପ୍ରସ୍ତୁତ ଔଷଧଗୁଡିକର ନମୁନା ବାରମ୍ବାର ପରୀକ୍ଷାରେ ବିଫଳ ହେଉଛି। ସିଡିଏସ୍‌ସିଓଙ୍କୁ ପକ୍ଷରୁ ଡ୍ରଗ୍ ଆଉର୍ଟରେ ନିମ୍ନମାନର ଘୋଷିତ ଔଷଧ ନମୁନା ମଧ୍ୟରୁ ୫୦ ପ୍ରତିଶତରୁ ଅଧିକ ହିମାଚଳର ଫାର୍ମାସ୍ୟୁଟିକାଲ କମ୍ପାନୀଗୁଡିକରେ ଉତ୍ପାଦିତ ହେଉଛି।

କେନ୍ଦ୍ରୀୟ ଔଷଧ ମାନକ ନିୟନ୍ତ୍ରଣ ସଂଗଠନ ଦେଶର ବିଭିନ୍ନ ରାଜ୍ୟରୁ ୧୦୦୮ ଔଷଧର ନମୁନା ସଂଗ୍ରହ କରିଥିଲା। ସେଥିମଧ୍ୟରୁ ପରୀକ୍ଷା ସମୟରେ ୭୮ ଔଷଧ ନିମ୍ନମାନର ଜଣାପଡିଥିବାବେଳେ ୯୩୦ ଔଷଧ ଗୁଣାତ୍ମକ ମାନ ପାସ କରିଥିଲା। ଏହି ଔଷଧଗୁଡିକର ନମୁନା ହିମାଚଳ, ଓଡିଶା, ଅରୁଣାଚଳ ପ୍ରଦେଶ, ମେଘାଳୟ, ସିଡିଏସ୍‌କୋ ବାଡି, ଋଷିକେଶ, ଗାଜିଆବାଦ, ବାଙ୍ଗାଲୋର, କୋଲକାତା, ଚେନ୍ନାଇ, ମୁମ୍ବାଇ, ଗାଜିଆବାଦ, ଅହମ୍ମଦାବାଦ, ହାଇଦ୍ରାବାଦ ଏବଂ ଡ୍ରଗ୍ ବିଭାଗ ଦ୍ୱାରା ପରୀକ୍ଷା କରାଯାଇଥିଲା। ଏହି ଅନୁସନ୍ଧାନ ରିପୋର୍ଟ ସାର୍ବଜନୀନ କରାଯିବା ତଥ୍ୟ ପଦାକୁ ଆସିଛି। ଡେପୁଟି ଡ୍ରଗ୍ କଣ୍ଟ୍ରୋଲର୍ ମନୀଷ କପୁର କହିଛନ୍ତି ଯେ ଡ୍ରଗ୍ ଆଲର୍ଟରେ ଅନ୍ତର୍ଭୁକ୍ତ ସମସ୍ତ ଫାର୍ମାସ୍ୟୁଟିକାଲ୍ କମ୍ପାନୀକୁ କାରଣ ଦର୍ଶାଅ ନୋଟିସ୍ ଜାରି କରି ସମ୍ପୃକ୍ତ ବ୍ୟାଚ୍‌ର ସମସ୍ତ ଷ୍ଟକ୍ ପ୍ରତ୍ୟାହାର କରି ନେବାକୁ ନିର୍ଦ୍ଦେଶ ଦିଆଯାଇଛି। ଏହାବ୍ୟତୀତ ସେହି ଔଷଧ କମ୍ପାନୀଙ୍କ ବିରୋଧରେ କଠୋର କାର୍ଯ୍ୟାନୁଷ୍ଠାନ ଗ୍ରହଣ କରାଯାଉଛି ଯାହାର ନମୁନା ବାରମ୍ବାର ବିଫଳ ହେଉଛି।

୧୫ଟି ରତ୍ନ ପଥର ଖଣିର ନିଲାମ

ଭୁବନେଶ୍ୱର,୨୪।୧(ସମିସ) : ରାଜ୍ୟରେ ୧୫ଟି ରତ୍ନ ପଥର ଥିବା ଖଣିର ନିଲାମ ଅନୁଷ୍ଠିତ ହୋଇଛି। ଏଥିମଧ୍ୟରେ ୧୨ ଅଳଙ୍କାରିକ ପଥର ଖଣି ରହିଥିବାବେଳେ ୨ଟି କ୍ୱାର୍ଜ ଓ ଗୋଟିଏ କ୍ୱାଟାଇଜ୍ ଖଣି ରହିଥିବା ଜଣାପଡିଛି। ଏହିସବୁ ଖଣି ମଧ୍ୟରେ ବାହାରପଡା-ଜାମୁରିହା, ବେତାରସିଂ, ଡାମ୍ବା, ଡେରାବ (ପୂର୍ବ), ଲହୁସାହି, ନୂଆଗାଁ (ନୂଆଗଡ), ଡେନ୍ତୁଲିଖୁଣ୍ଟି, ବତୀଘର ଓ ମୁଦ୍ରାଯୋଡି-ପୋଖରିଆ ଖଣି ରହିଛି। ଏହି ସମସ୍ତ ଖଣି ପାଇଁ ଇଲେକ୍‌ଟ୍ରୋନିକ ପ୍ରକ୍ରିୟାରେ ଟେଣ୍ଡର ଆହ୍ୱାନ କରାଯାଇଛି। ଟେଣ୍ଡର ସଂକ୍ରାନ୍ତୀୟ ସମସ୍ତ ସୂଚନା ଏମଏସଟିସି ୱେବସାଇଟ୍‌କୁ ମିଳିପାରିବ।

ଟେଣ୍ଡରରେ ଅଂଶଗ୍ରହଣକାରୀମାନେ ୱେବସାଇଟ୍‌ରେ ପଞ୍ଜିକୃତ କରିବେ। ସଫଳ ଭାବେ ପଞ୍ଜିକୃତ ହେବାପରେ ଯୋଗ୍ୟ ସଂସ୍ଥାଗୁଡିକୁ ଲଗ୍‌ଇନ୍ ଓ ପାସ୍‌ୱାର୍ଡ ପ୍ରଦାନ କରାଯିବ। ଏହା ଜରିଆରେ ସେମାନେ ଟେଣ୍ଡର ପ୍ରକ୍ରିୟାରେ ଅଂଶଗ୍ରହଣ କରିପାରିବେ। ଟେଣ୍ଡର କାଗଜପତ୍ର ଖରିଦର ଶେଷ ତାରିଖ ଚଳିତବର୍ଷ ଫେବୃୟାରୀ ୨ ରହିଛି। ସେହିଭଳି ଏହାକୁ ଫେବୃୟାରୀ ୯ ତାରିଖ ଅପରାହ୍ନ ୫ଟା ପୂର୍ବରୁ ଦାଖଲ କରିବାକୁ କୁହାଯାଇଛି। ପ୍ରତ୍ୟେକ ଖଣି ପାଇଁ ଟେଣ୍ଡର ପେପରର ମୂଲ୍ୟ ଜିଏସ୍‌ଟି ସମେତ ୫୦ ହଜାର ଟଙ୍କା ପଇଠ କରିବାକୁ ପଡିବ। । ତେବେ ବତୀଘର କ୍ୱାର୍ଜାଟାଇଜ୍ ବ୍ଲକ, ଭାଡୁଆବେଡା-ଚିରଙ୍ଗିଡିଡ କ୍ୱାର୍ଜ ବ୍ଲକ ଏବଂ ମୁଦ୍ରାଯୋଡି-ପୋଖରିଆ ବ୍ଲକ ପାଇଁ ଏହି ଦେୟ ଦେବାକୁ ପଡିବନାହିଁ। ସେହଭଳି କ୍ୱାର୍ଟାଇଜ୍ ଏବଂ କ୍ୱାର୍ଜ ବ୍ଲକ ପାଇଁ ଟେଣ୍ଡର କାଗଜର ମୂଲ୍ୟ ୧୦ହଜାର ଟଙ୍କାର ସହିତ ଜିଏସ୍‌ଟି ପଇଠ କରିବାକୁ ହେବ। ତେବେ ଯେଉଁ ଅଂଶଗ୍ରହଣକାରୀ ମାନେ ୨୦୨୨ ଅଗଷ୍ଟ ୨୨ରେ ପ୍ରଥମ ପର୍ଯ୍ୟାୟରେ ଏବଂ ୨୦୨୩ ମଇ ୧୮ ତାରିଖରେ ଦ୍ୱିତୀୟ ପର୍ଯ୍ୟାୟରେ ଏଥିପାଇଁ ଟେଣ୍ଡର କାଗଜ ଖରିଦ କରିଥିବେ ସେମାନେ ଚଳିତ ଥର ଟେଣ୍ଡର କାଗଜ ବାବଦ ଦେୟ ପ୍ରଦାନ କରିବେ ନାହିଁ। ଟେଣ୍ଡର ପାଇଁ ତାଲିକାଭୁକ୍ତ ହୋଇଥିବା ମସମ୍ତ ୧୫ଟି ଖଣିରେ ଉଭୟ ଜଙ୍ଗଲ ବିଭାଗ, ସରକାରୀ ଓ ଘରୋଇ କିସମର ଜମି ରହିଛି। ସବୁଠାରୁ ବଡ ଖଣି ଡେରାବ (ପୂର୍ବ) ହୋଇଥିବାବେଳେ ଏଠାରେ ମୋଟ୍ ଜମିର ପରିମାଣ ୮୯ ହେକ୍ଟର ରହିଛି। ଏଥିରେ ସର୍ବାଧିକ ୮୫ ହେକ୍ଟର ଜଙ୍ଗଲ ଜମି ଥିବାବେଳେ ମାତ୍ର ୩ ହେକ୍ଟର ଘରୋଇ କିସମ ଜମି ଥିବା ଜଣାଯାଇଛି।

କାନାରା ବ୍ୟାଙ୍କର ନେଟ୍ ଲାଭ ୩୬୫୦ କୋଟି ଟପିଲା

ଭୁବନେଶ୍ୱର,୨୪।୧(ସମିସ) : କାନାରା ବ୍ୟାଙ୍କ ପକ୍ଷରୁ ଏହାର ଡିସେମ୍ବର ତ୍ରୈମାସିକ ଫଳାଫଳ ଘୋଷଣା କରାଯାଇଛି। ଏଥିରେ ବ୍ୟାଙ୍କର ନେଟ୍ ଲାଭରେ ୨୬.୮୬% ବୃଦ୍ଧି ଘଟିଥିବାବେଳେ ବିଶ୍ୱ ବ୍ୟବସାୟରେ ୯.୮୭% ବୃଦ୍ଧି ହୋଇଛି। ଡିସେମ୍ବର ତ୍ରୈମାସିକରେ ବ୍ୟାଙ୍କର ବୈଶ୍ୱିକ ବ୍ୟବସାୟ ୨୨,୧୩,୩୬୦ କୋଟି ଟଙ୍କା ରହିଥିଲା। ୨୦୨୨ ଡିସେମ୍ବର ତ୍ରୈମାସିକର ୨୮୮୨ କୋଟି ଟଙ୍କା ତୁଳନାରେ ବ୍ୟାଙ୍କର ୨୦୨୩ ଡିସେମ୍ବରରେ ନେଟ୍ ଲାଭ ୩୬୫୬ କୋଟି ଟଙ୍କାରେ ପହଞ୍ଚିଛି। ସେହିପରି ବ୍ୟାଙ୍କର ନେଟ୍ ସୁଧ ଆୟରେ ୯.୫୦% ବୃଦ୍ଧି ଘଟି ୯୪୧୭

କୋଟି ଟଙ୍କାରେ ପହଞ୍ଚିଥିବାବେଳେ ନେଟ୍ ସୁଧ ଲାଭରେ ୯ ବିପିଏସ୍ ବୃଦ୍ଧି ଘଟିଛି। ଅପରପକ୍ଷେ ଡିସେମ୍ବର ତ୍ରୈମାସିକରେ ବ୍ୟାଙ୍କର ମୋଟ ଏନ୍‌ପିଏ ଅନୁପାତରେ ୧୫୦ ବିପିଏସ୍ ହ୍ରାସ ଘଟି ୪.୩୯%କୁ ହ୍ରାସ ଘଟିଛି। ବ୍ୟାଙ୍କ ପକ୍ଷରୁ ବାର୍ଷିକ ଭିତ୍ତିରେ ଖୁଚୁରା ଋଣ ପ୍ରଦାନରେ ୧୨.୨୪% ବୃଦ୍ଧି ଘଟି ୧,୫୩,୬୪୦ କୋଟି ଟଙ୍କାରେ ପହଞ୍ଚିଛି। ସେହିଭଳି ବ୍ୟାଙ୍କର ଗୃହ ଋଣ ପ୍ରଦାନରେ ୧୨.୦୭ ପ୍ରତିଶତ ଅଭିବୃଦ୍ଧି ଘଟି ୯୧,୮୦୦ କୋଟି ଟଙ୍କା ଛୁଇଁଛି।

ଫିଟ୍‌ଜିର ଆଇଆଇଟି ପ୍ରତିଭା ପରୀକ୍ଷା ପ୍ରକ୍ରିୟା ଆରମ୍ଭ

ଭୁବନେଶ୍ୱର,୨୪।୧(ସମିସ): ଫିଟଜି ପୁଣିଥରେ ଏହାର ସମ୍ମାନଜନକ ତଥା ବହୁ ପ୍ରତୀକ୍ଷିତ ପରୀକ୍ଷା, ଆଇଆଇଟି ଜିନିୟସ ଟେଷ୍ଟ ଆୟୋଜନ ହେବାକୁ ଯାଉଛି ଯାହା ୨୮ ଜାନୁଆରି ଓ ୪ ଫେବ୍ରୁଆରୀ ୨୦୨୪ରେ ସାରା ଦେଶରେ ଅଷ୍ଟମରୁ ଏକାଦଶ ଶ୍ରେଣୀର ଛାତ୍ର ଛାତ୍ରୀଙ୍କ ପାଇଁ ଜେଇଇ ମେନ ଓ ଆଡଭାନସ କୋର୍ସକୁ ନେଇ ପରିଚାଳିତ ହେବ। ଆଇଆଇଟି ଜିନିୟସ ଟେଷ୍ଟ ମାଧ୍ୟମରେ ଫିଟଜି ଛାତ୍ର ପ୍ରତିଭାଙ୍କୁ ଅନ୍ୱେଷଣ କରିଥାଏ। ଶୀର୍ଷ ସ୍ଥାନୀୟ ୧୦ ଜଣ ଛାତ୍ରଙ୍କୁ ଏହା ଛାତ୍ରବୃତ୍ତି ପ୍ରଦାନ ସହ ପଢା ଖର୍ଚ୍ଚ ଓ ହଷ୍ଟେଲ ଖର୍ଚ୍ଚ ମଧ୍ୟ ପ୍ରଦାନ କରିଥାଏ। ଏହା ବ୍ୟତୀତ ଗରିବ ପିଲାମାନଙ୍କୁ ମଧ୍ୟ ସମର୍ଥନ କରେ। ଏଠାରେ ଅନୁସନ୍ଧାନ ଭିତିକ ପଦ୍ଧତି ମାଧ୍ୟମରେ ଆଇଆଇଟି ପ୍ରତିଭା ଚିହ୍ନଟ କରାଯାଏ ବୋଲି ବିନୋଦ କୁମାର ଅଗ୍ରୱାଲ, ଦ୍ୱାରକା ସେଣ୍ଟର, ପରିଚାଳନା ପାର୍ଟନର ଓ ହେଡ କହିଛନ୍ତି। ନନ୍ଦନ ମଞ୍ଜୁନାଥ ଇମାଡିସେଟି ଓ ପବନ ଗୋୟଲ ଫିଟଜି ଆଇଆଇଟି ଜିନିୟସ ଭାବରେ ବୃତିର ଅଧିକାରୀ ହୋଇ ମୁମ୍ବାଇଠାରେ ଶିକ୍ଷାଲାଭ କରୁଛନ୍ତି। ନାମ ପଞ୍ଜିକରଣ ଲାଗି ଶେଷ ତାରିଖ ରହିଛି ସଂପୃକ୍ତ ପରୀକ୍ଷାର ଦୁଇଦିନ ପୂର୍ବରୁ। ଏହି ପରୀକ୍ଷାରେ ଭାଗ ନେବା ଲାଗି ଛାତ୍ର ଛାତ୍ରୀ ଫିଟଜିର ଅଫିସ ପରିଦର୍ଶନ କରି ବା ଅନଲାଇନ ଜରିଆରେ ପଞ୍

ରଣଜୀ ଦଳକୁ ଫେରିଲେ ବିପ୍ଲବ

କଟକ, ୨୪।୧(ସମିସ): ଚଳିତ ରଣଜୀ ଟ୍ରଫିର ୪ର୍ଥ ପର୍ଯ୍ୟାୟ ଲିଗ୍ ମ୍ୟାଚ୍ ଆସନ୍ତା ୨୬ରୁ ଆରମ୍ଭ ହେବ। ଟାଙ୍ଗୀସ୍ଥିତ ଡ୍ରିମସ ଗ୍ରାଉଣ୍ଡରେ ଘରୋଇ ଓଡ଼ିଶା ଦଳ ହିମାଚଳପ୍ରଦେଶକୁ ଭେଟିବ। ପ୍ରତିଯୋଗିତାରେ ତିଷ୍ଠି ରହିବା ନିମନ୍ତେ ଓଡ଼ିଶା ପାଇଁ ଏହି ମ୍ୟାଚ୍‌ରେ ପଏଣ୍ଟ ହାସଲ କରିବା ନିହାତି ଜରୁରୀ ହୋଇପଡ଼ିଛି। ତେବେ ଦୁର୍ବଳ ବ୍ୟାଟିଂ ପ୍ରଦର୍ଶନ ଯୋଗୁଁ ଓଡ଼ିଶା ଇତି ମଧ୍ୟରେ ୨ଟି ପରାଜୟର ସମ୍ମୁଖୀନ ହୋଇ ସାରିଛି। ଘରୋଇ ଡ୍ରିମସ ଗ୍ରାଉଣ୍ଡରେ ଅନୁଷ୍ଠିତ ଅନ୍ତିମ ମ୍ୟାଚ୍‌ରେ ସଂଘର୍ଷ କରି ଜମ୍ମୁ ଓ କାଶ୍ମୀରଠାରୁ ହାରିଛି। ଏଣୁ ଦଳର ବ୍ୟାଟିଂ ଲାଇନଅପକୁ ସୁଦୃଢ଼ କରିବାକୁ ଉଦ୍ୟମ କରିଛି ଓଡ଼ିଶା କ୍ରିକେଟ ଆସୋସିଏସନ। ପୂର୍ବତନ ଅଧିନାୟକ ତଥା ଅଭିଜ୍ଞ ଖେଳାଳି ବିପ୍ଲବ ସାମନ୍ତରାୟଙ୍କୁ ରାଜ୍ୟ ରଣଜୀ ଦଳରେ ସାମିଲ କରାଯାଇଛି। ଉଭୟ ବ୍ୟାଟିଂ ଓ ବୋଲିଂର ଦକ୍ଷତା ରଖିଥିବା ବିପ୍ଲବ ଦଳ ପାଇଁ ଉପଯୋଗୀ ହେବେ ବୋଲି ଅନୁମାନ କରାଯାଉଛି। ଏହାଛଡ଼ା ସ୍ୱସ୍ତିକ ସାମଲ ମଧ୍ୟ ଦଳରେ ସାମିଲ ହୋଇଛନ୍ତି। ପୂର୍ବରୁ ଦଳରେ ସ୍ଥାନ ପାଇଥିବା ଅନ୍ୟ ସମସ୍ତ ଖେଳାଳି ଅପରିବର୍ତ୍ତିତ ରହିଛନ୍ତି।

● ଖେଲୋ ଇଣ୍ଡିଆ ବିଶ୍ୱବିଦ୍ୟାଳୟ କ୍ରୀଡ଼ା

କିଟ୍ ପୁରୁଷ ରଗ୍‌ବୀ ଦଳର ଯୋଗ୍ୟତା

ଭୁବନେଶ୍ୱର, ୨୪।୧ (ସମିସ): ମୋହାଲିସ୍ଥିତ ଚଣ୍ଡିଗଡ଼ ବିଶ୍ୱବିଦ୍ୟାଳୟରେ ଅନୁଷ୍ଠିତ ସର୍ବଭାରତୀୟ ଆନ୍ତଃବିଶ୍ୱବିଦ୍ୟାଳୟ ରଗ୍‌ବୀ ଚାମ୍ପିଅନସିପ୍ (ପୁରୁଷ ଓ ମହିଳା) ବୁଧବାର ଉଦ୍‌ଯାପିତ ହୋଇଯାଇଛି। ପୁରୁଷ-୭ ଇଭେଣ୍ଟ ଫାଇନାଲରେ ଆୟୋଜକ ଚଣ୍ଡିଗଡ଼ ବିଶ୍ୱବିଦ୍ୟାଳୟ ନିକଟରୁ ହାରି କିଟ୍ ବିଶ୍ୱବିଦ୍ୟାଳୟ ରନର୍ସଅପ୍ ହୋଇ ରୌପ୍ୟପଦକରେ ସନ୍ତୁଷ୍ଟ ରହିଛି। ଏଥିସହ କିଟ୍ ଦଳ ଆଗାମୀ ୪ର୍ଥ ଖେଲୋ ଇଣ୍ଡିଆ ବିଶ୍ୱବିଦ୍ୟାଳୟ କ୍ରୀଡ଼ାକୁ ଯୋଗ୍ୟତା ଅର୍ଜନ କରିଛି। ଏହି ସଫଳତା ଲାଗି ସାଂସଦ ଅଚ୍ୟୁତ ସାମନ୍ତ କିଟ୍ ଖେଳାଳିଙ୍କୁ ଶୁଭେଚ୍ଛା ଜଣାଇଛନ୍ତି।

● ସିକେ ନାଇଡୁ ଟ୍ରଫି ମ୍ୟାଚ୍ ଡ୍ର'

ତ୍ରିପୁରାକୁ ୩; ଓଡ଼ିଶାକୁ ୧ ପଏଣ୍ଟ

କଟକ, ୨୪।୧(ସମିସ): ଅଗରତଲାର ପୁଲିସ ଟ୍ରେନିଂ ଏକାଡେମୀ ଗ୍ରାଉଣ୍ଡରେ ଘରୋଇ ତ୍ରିପୁରା ଓ ଓଡ଼ିଶା ମଧ୍ୟରେ ଚାଲିଥିବା ସି.କେ. ନାଇଡୁ ଟ୍ରଫି ଅମୀମାଂସିତ ରହିଛି। ଖରାପ ଆଲୋକ ଯୋଗୁଁ ବୁଧବାର ଅନ୍ତିମ ଦିବସର ଖେଳ ବାଧାପ୍ରାପ୍ତ ହୋଇଥିଲା। ଲଗାତାର ଦୁଇଟି ପରାଜୟ ପରେ ୩ୟ ମ୍ୟାଚ୍‌କୁ ପାଳି ପଛୁଆ ଭିତ୍ତିରେ ଅମୀମାଂସିତ ରଖି ଓଡ଼ିଶା ୧ ପଏଣ୍ଟ ପାଇଛି। ଅନ୍ୟପକ୍ଷରେ ତ୍ରିପୁରା ପାଳି ଅଗ୍ରଣୀ ସହ ୩ ପଏଣ୍ଟ ହାତେଇ ନେଇଛି। ପ୍ରକାଶଯୋଗ୍ୟ, ୧୦୩ ରନ ପଛୁଆ ରହି ଦ୍ୱିତୀୟ ପାଳି ବ୍ୟାଟିଂ କରୁଥିବା ଓଡ଼ିଶା ମଙ୍ଗଳବାର ଷ୍ଟମ୍ପ ଅପସାରଣ ସୁଦ୍ଧା ଗୋଟିଏ ୱିକେଟ ହରାଇ ୯ ରନ କରିଥିଲା। ରଘୁନାଥ ମଲ୍ଲ ୩ ରନରେ ଆଉଟ ହୋଇଥିବା ବେଳେ ଓମ ଟି ମୁଣ୍ଡେ ୬ ରନ ଏବଂ ଅଭିନବ ନନ୍ଦ ଶୂନରେ ଅପରାଜିତ ଥିଲେ। ବୁଧବାର ଆଉ ୩ ୱିକେଟ ହରାଇ ଓଡ଼ିଶା ୧୪୪ ରନ ସଂଗ୍ରହ କରିଥିବାବେଳେ ମ୍ୟାଚ୍‌କୁ ଡ୍ର ଘୋଷଣା କରାଯାଇଥିଲା। ଓମ ସର୍ବାଧିକ ୪୬ ରନ କରିଥିଲେ। ଓଡ଼ିଶାର ପ୍ରଥମ ପାଳି ୧୨୬ ରନ ଜବାବରେ ତ୍ରିପୁରା ପ୍ରଥମ ପାଳିରେ ସମସ୍ତ ୱିକେଟ ହରାଇ ୨୨୯ ରନ କରିଥିଲା।

● ତମାଣ୍ଡୋ ପ୍ରିମିୟର୍ ଲିଗ୍

ଆଇଆର୍‌ସିକୁ ହରାଇଲା କୁମାରବସ୍ତ

ଭୁବନେଶ୍ୱର, ୨୪।୧ (ସମିସ): ତମାଣ୍ଡୋ ପ୍ରିମିୟର୍ ଲିଗ୍‌ରେ ବୁଧବାର ଅନୁଷ୍ଠିତ ଏକ ମ୍ୟାଚରେ ରାଇଜିଂଷ୍ଟାର୍ କୁମାରବସ୍ତ ୭ ୱିକେଟ୍‌ରେ ସୁଧାନଗର ଆଇଆର୍‌ସି ଭିଲେଜ (ଭୁବନେଶ୍ୱର)କୁ ପରାସ୍ତ କରିଛି। ଏହି ମୁକାବିଲାରେ ପ୍ରଥମେ ବ୍ୟାଟିଂ କରି ଆଇଆର୍‌ସି ଭିଲେଜ ଦଳ ୬ ୱିକେଟ୍‌ରେ ୧୪୪ ରନ କରିଥିଲା। ଦଳ ପକ୍ଷରୁ ସୌରଭ ଦାସ ୩୪ ରନ କରିଥିଲେ। ପ୍ରତିପକ୍ଷ କୁମାରବସ୍ତର ଅସୀମାନନ୍ଦ ଦଳବେହେରା ୩ ଓ ଏମ୍‌ଡି ସୁଲେମାନ ୨ଟି ୱିକେଟ୍ ନେଇଥିଲେ। ଜବାବରେ କୁମାରବସ୍ତ ଉତ୍ତମ ମହାନ୍ତିଙ୍କ ଦ୍ରୁତ ୫୧ ରନ (୨୨ ବଲ) ସହାୟତାରେ ୪୪ ବଲ୍ ଓ ୭ ୱିକେଟ୍ ବଳକା ଥାଇ ସହଜରେ ଲକ୍ଷ୍ୟ ହାସଲ କରିନେଇଥିଲା।

ଆୟୋଜକ ତମାଣ୍ଡୋ କ୍ରିକେଟ୍ କ୍ଲବର ଉପସଭାପତି ଅନିରୁଦ୍ଧ ବେହେରା ଅସୀମାନନ୍ଦଙ୍କୁ ମ୍ୟାଚର ଶ୍ରେଷ୍ଠ ଖେଳାଳି ପୁରସ୍କାର ବାବଦକୁ ଏକ ହଜାର ଟଙ୍କା ପ୍ରଦାନ କରିଥିଲେ। ଏହି ମ୍ୟାଚକୁ ଅବିନାଶ ପଟ୍ଟନାୟକ ଓ ରତିକାନ୍ତ ପଟ୍ଟନାୟକ ପରିଚାଳନା କରିଥିଲେ। ଗୁରୁବାର ଇଗଲ୍ ସ୍ପୋର୍ଟସ (ମେଣ୍ଢାଶାଳ) ଓ ରାଇଜିଂଷ୍ଟାର୍ (କୁମାରବସ୍ତ) ମଧ୍ୟରେ ଲିଗ୍ ମ୍ୟାଚ୍ ଖେଳାଯିବ।

● ଦ୍ୱି ପୂର୍ବାଞ୍ଚଳ ଆନ୍ତଃବିଶ୍ୱବିଦ୍ୟାଳୟ ମହିଳା ହକି

ସମ୍ବଲପୁର ଚାମ୍ପିଅନ୍, କିଟ୍ ୪ର୍ଥ

ଭୁବନେଶ୍ୱର, ୨୪।୧ (ସମିସ): ସର୍ବଭାରତୀୟ ବିଶ୍ୱବିଦ୍ୟାଳୟ ସଂଘ (ଏଆଇୟୁ) ଆନୁକୂଲ୍ୟରେ କିଟ୍‌ରେ ଚାଲିଥିବା ପୂର୍ବାଞ୍ଚଳ ଆନ୍ତଃଜୋନ ମହିଳା ହକି ବୁଧବାର ଉଦ୍‌ଯାପିତ ହୋଇଯାଇଛି। ଗତ ୨୧ ତାରିଖରୁ ଆରମ୍ଭ ହୋଇଥିବା ଏହି ପ୍ରତିଯୋଗିତାରେ ପୂର୍ବାଞ୍ଚଳର ୨୨ଟି ବିଶ୍ୱବିଦ୍ୟାଳୟର ୪୦୦ରୁ ଊର୍ଦ୍ଧ୍ୱ ଖେଳାଳି ଅଂଶଗ୍ରହଣ କରିଥିଲେ। ଏଥିରେ ପଏଣ୍ଟ ଆଧାରରେ ସମ୍ବଲପୁର ବିଶ୍ୱବିଦ୍ୟାଳୟ ଚାମ୍ପିଅନ ହୋଇଛି। ସେହିଭଳି ବୀର ବାହାଦୂର ପୂର୍ବାଞ୍ଚଳ ବିଶ୍ୱବିଦ୍ୟାଳୟ (ଉତ୍ତରପ୍ରଦେଶ), ରାଞ୍ଚି ବିଶ୍ୱବିଦ୍ୟାଳୟ ଓ କିଟ୍ ବିଶ୍ୱବିଦ୍ୟାଳୟ ଯଥାକ୍ରମେ ୨ୟରୁ ୪ର୍ଥ ସ୍ଥାନ ମଧ୍ୟରେ ରହିଛନ୍ତି। ଶ୍ରେଷ୍ଠ-୪ରେ ରହିଥିବା ଏହି ବିଶ୍ୱବିଦ୍ୟାଳୟ ଜାନୁଆରୀ ୨୮ ରୁ ପୁଣେରେ ଆରମ୍ଭ ହେବାକୁ ଥିବା ସର୍ବଭାରତୀୟ ପ୍ରତିଯୋଗିତାରେ ଅଂଶଗ୍ରହଣ କରିବେ। ଉଦ୍‌ଯାପନୀ ଉତ୍ସବରେ ବ୍ରିଜ କିଶୋର ପ୍ରସାଦ (ଏଆଇୟୁ ପର୍ଯ୍ୟବେକ୍ଷକ), କିଟ୍ ଓ କିସ୍‌ର କ୍ରୀଡ଼ା ନିର୍ଦ୍ଦେଶକ ଡ. ଗଗନେନ୍ଦୁ ଦାଶ, ଲଲାଟେନ୍ଦୁ ମିଶ୍ର ଓ ରଶ୍ମିତା ମହାନ୍ତି ପ୍ରମୁଖ ଅତିଥି ଭାବେ ଉପସ୍ଥିତ ରହିଥିଲେ। ଜାତୀୟ ପ୍ରତିଯୋଗିତାକୁ ଯୋଗ୍ୟତା ଅର୍ଜନ କରିଥିବା ସମସ୍ତ ୪ ବିଶ୍ୱବିଦ୍ୟାଳୟକୁ କିଟ୍ ଓ କିସ୍‌ର ପ୍ରତିଷ୍ଠାତା ସାଂସଦ ଅଚ୍ୟୁତ ସାମନ୍ତ ଅଭିନନ୍ଦନ ଜଣାଇଛନ୍ତି।

ବକ୍ସିଂ କିମ୍ବଦନ୍ତୀ ମେରୀକମ୍‌ଙ୍କ ଅବସର

■ ଜିତିଛନ୍ତି ରେକର୍ଡ ୬ଥରର ବିଶ୍ୱ ଟାଇଟଲ

ନୂଆଦିଲ୍ଲୀ, ୨୪।୧ (ଏଜେନ୍ସି): ଛ'ଥରର ବିଶ୍ୱବିଜୟିନୀ ତଥା କିମ୍ବଦନ୍ତୀ ଭାରତୀୟ ବକ୍ସର ଏମ୍‌ସି ମେରୀକମ୍ ବୁଧବାର ବକ୍ସିଂକୁ ଅଲ୍‌ବିଦା କରିଛନ୍ତି। ଅନ୍ତର୍ଜାତୀୟ ବକ୍ସିଂ ସଂଘ (ଆଇବିଏ)ର ନିୟମ ଅନୁଯାୟୀ ପୁରୁଷ ଓ ମହିଳା ବକ୍ସରମାନେ ୪୦ ବର୍ଷ ବୟସ ପର୍ଯ୍ୟନ୍ତ ଏଲିଟ୍ ସ୍ତରର ପ୍ରତିଯୋଗିତାରେ ଅଂଶଗ୍ରହଣ କରିପାରିବେ। ଏହି ନିୟମ ଯୋଗୁ ୪୧ ବର୍ଷୀୟା ମେରିକମ୍ ବାଧ୍ୟ ହୋଇ ନିଜ ବକ୍ସିଂ ଗ୍ଲୋଭ୍‌ସକୁ ଝୁଲାଇ ଦେଇଥିବା ବୁଧବାର ଏକ କାର୍ଯ୍ୟକ୍ରମରେ ଘୋଷଣା କରିଛନ୍ତି। ଏବେବି ଏଲିଟ୍‌ସ୍ତରରେ ଅଂଶଗ୍ରହଣ କରି ପଦକ ଜିତିବାକୁ ଭୋକିଲା ରହିଛି, କିନ୍ତୁ ବିଶ୍ୱ ସଂଘର ବୟସ ନିୟମ ଯୋଗୁ ଏହିଠାରେ କ୍ୟାରିୟରର ପୂର୍ଣ୍ଣଚ୍ଛେଦ ଟାଣୁଛି ବୋଲି ସେ ଏହି ଅବସରରେ କହିଛନ୍ତି। 'ମୁଁ ବର୍ତ୍ତମାନ ବି ଭୋକିଲା ରହିଛି, କିନ୍ତୁ ଦୁର୍ଭାଗ୍ୟବଶତଃ ବୟସସୀମା ହେତୁ ଏହା ଶେଷ ହୋଇଯାଇଛି। ମୁଁ କୌଣସି ଏଲିଟ୍‌ସ୍ତରର ପ୍ରତିଯୋଗିତାରେ ଭାଗନେଇପାରି ନାହିଁ। ମୁଁ ଅଧିକ ଖେଳିବାକୁ ଚାହେଁ। କିନ୍ତୁ ଅବସର ନେବାକୁ ବାଧ୍ୟ ହେଉଛି। ମୋତେ ଅବସର ନେବାକୁ ପଡ଼ିବ।

୨୪ ନଭେମ୍ବର ୧୯୮୨ରେ ମଣିପୁରର ଚୁରାଚାନ୍ଦପୁର ଜିଲ୍ଲାରେ ଜନ୍ମଗ୍ରହଣ କରିଥିବା ମେରୀକମ୍ ବକ୍ସିଂ ଇତିହାସର ପ୍ରଥମ ମହିଳା ବକ୍ସର ଭାବେ ରେକର୍ଡ ୬ଥର ବିଶ୍ୱ ଟାଇଟଲ୍ ଜିତିବାର ସୌଭାଗ୍ୟ ଲାଭ କରିଥିଲେ। ଏହାବାଦ୍ ସେ ୫ଥର ଏସିଆ ଚାମ୍ପିଅନ ମଧ୍ୟ ରହିଥିଲେ। ସେହିଭଳି ଦେଶର ପ୍ରଥମ ମହିଳା ବକ୍ସର ଭାବେ ଏସିଆନ ଗେମ୍ସ (୨୦୧୪)ରେ ସ୍ୱର୍ଣ୍ଣମ ସଫଳତା ପାଇଥିଲେ। ୨୦୧୨ ଲଣ୍ଡନ ଅଲିମ୍ପିକ୍ସରେ ମେରୀକମ୍ କାଂସ୍ୟ ପଦକ ଜିତି ଦେଶକୁ ଗୌରବାନ୍ୱିତ କରିଥିଲେ। ମାତ୍ର ୧୮ ବର୍ଷ ବୟସରେ ବକ୍ସିଂରେ ପାଦ ଥାପିଥିବା ମେରୀକମ୍ ସାଧାରଣତଃ ୪୮ କିଗ୍ରା ବିଭାଗରେ ପ୍ରତିନିଧିତ୍ୱ କରିଥାନ୍ତି। ବକ୍ସିଂରେ ଅତୁଳନୀୟ ସଫଳତା ହାସଲ କରିଥିବାରୁ ତାଙ୍କୁ ୨୦୦୬ରେ ପଦ୍ମଶ୍ରୀ, ୨୦୧୩ରେ ପଦ୍ମଭୂଷଣ ଓ ୨୦୨୦ରେ ପଦ୍ମ ବିଭୂଷଣ ପୁରସ୍କାର ପ୍ରଦାନ କରାଯାଇଥିଲା।

ସୂର୍ଯ୍ୟ ବର୍ଷର ଶ୍ରେଷ୍ଠ ଟି-୨୦ କ୍ରିକେଟର

ଦୁବାଇ, ୨୪।୧(ଏଜେନ୍ସି): ୩୬୦ ଡିଗ୍ରୀ ବ୍ୟାଟର ଭାବେ ଜଣାଶୁଣା ଥିବା ଭାରତର ସୂର୍ଯ୍ୟ କୁମାର ଯାଦବ ୨୦୨୩ ବର୍ଷ ପାଇଁ ଅନ୍ତର୍ଜାତୀୟ କ୍ରିକେଟ କାଉନସିଲ (ଆଇସିସି) ଶ୍ରେଷ୍ଠ ଟି-୨୦ କ୍ରିକେଟର (ଟି-୨୦ କ୍ରିକେଟର ଅଫ୍ ଦି ଇୟର) ବିବେଚିତ ହୋଇଛନ୍ତି। କ୍ରମାଗତ ଦ୍ୱିତୀୟ ବର୍ଷ ପାଇଁ ସେ ଏହି ପୁରସ୍କାର ହାସଲ କରିଛନ୍ତି। ପୂର୍ବରୁ ୨୦୨୨ରେ ମଧ୍ୟ ସେ ଏହି ପୁରସ୍କାର ହାସଲ କରିଥିଲେ। ୨୦୨୩ରେ ସୂର୍ଯ୍ୟ ୧୮ଟି ଅନ୍ତର୍ଜାତୀୟ ଟି-୨୦ ମ୍ୟାଚ୍ ଖେଳି ୧୭ଟି ପାଳରୁ ୪୮.୮୬ ହାରରେ ଓ ୧୫୫.୯୫ ଷ୍ଟ୍ରାଇକ୍ ରେଟ୍‌ରେ ମୋଟ୍ ୭୩୩ ରନ ସଂଗ୍ରହ କରିଥିଲେ। ଏହି ବର୍ଷ ସେ ଦୁଇଟି ଶତକ ମଧ୍ୟ ହାସଲ କରିଥିଲେ। ସୋମବାର ଆଇସିସି ଟି-୨୦ ଅଫ୍ ଦି ଟିମ୍ ଅଫ୍ ଦି ଇୟର ଘୋଷଣା କରିଥିଲା ଓ ସୂର୍ଯ୍ୟଙ୍କୁ ଅଧିନାୟକ ମନୋନିତ କରିଥିଲା। ସେହିପରି ରଚିନ ରବୀନ୍ଦ୍ର ଶ୍ରେଷ୍ଠ ଉଦୀୟମାନ ଖେଳାଳିଭାବେ ପୁରସ୍କୃତ ହୋଇଛନ୍ତି। ମହିଳା ବିଭାଗରେ ୱେଷ୍ଟଇଣ୍ଡିଜ୍ ଅଧିନାୟିକା ହେଲି ମାଥ୍ୟୁସ୍ ୨୦୨୩ର ଶ୍ରେଷ୍ଠ ମହିଳା କ୍ରିକେଟର ବିବେଚିତ ହୋଇଛନ୍ତି।

CBSE BOARD EXAMINATION (2023-24)
PROBABLE QUESTION PAPER
CLASS-X, SUB: SCIENCE

SECTION-A

1. A substance 'X' is used in white-washing and is obtained by heating limestone in the absence of air. Identify 'X'.
(a) $CaOCl_2$ (b) $Ca(OH)_2$ (c) CaO (d) $CaCO_3$
2. In peas, a pure tall plant is crossed with a pure dwarf plant. The ratio of tall to dwarf in F_2 generation will be
(a) 1:3 (b) 2:1 (c) 3:1 (d) 1:1
3. The spinal cord originates from
(a) Cerebrum (b) Cerebellum (c) Pons (d) Medulla
4. A few drops of iodine solution were added to rice water. The solution turned blue black. This indicates that rice water contains
(a) Proteins (b) Fats (c) Starch (d) Glucose
5. The breakdown of pyruvate to give carbon dioxide, water and energy takes place in
(a) Cytoplasm (b) Mitochondria (c) Golgi body (d) Nucleus
6. The plant hormone that inhibits growth
(a) Auxin (b) Gibberellin (c) Cytokinin (d) Abscisic acid
7. In terms of acidic strength, which one of the following is in the correct increasing order?
(a) Water < Acetic acid < Hydrochloric acid
(b) Water < Hydrochloric acid < Acetic acid
(c) Acetic acid < Water < Hydrochloric acid
(d) Hydrochloric acid < Water < Acetic acid
8. Sodium carbonate is a basic salt because it is a salt of a
(a) strong acid and strong base (b) weak acid and weak base
(c) strong acid and weak base (d) weak acid and strong base
9. Which of the following oxide(s) of iron would be obtained on prolonged reaction of iron with steam?
(a) FeO (b) Fe_2O_3 (c) Fe_3O_4 (d) Fe_2O_3 and Fe_2O_4
10. Amalgam is an alloy of
(a) Copper and Tin (b) Mercury (c) Lead and Tin (d) Copper and Zinc
11. A current of 1A is drawn by a filament of an electric bulb. The number of electrons passing through a cross section of the filament in 16 seconds is
(a) 10^{20} (b) 10^{16} (c) 10^{18} (d) 10^{23}
12. The magnetic field lines inside a current carrying solenoid, are
(a) along the axis and are parallel to each other
(b) perpendicular to the axis and equidistance from each other
(c) circular and they do not intersect each other
(d) circular at the ends but they are parallel to the axis inside the solenoid.
13. Which of the following will undergo addition reactions?
(a) CH_4 (b) C_3H_8 (c) C_2H_6 (d) C_2H_4
14. The IUPAC name of $CH_3-C(CH_3)_2-CH_2-CH_3$ is
(a) 2-ethyl-2-methyl propane (b) 2, 2-demethyl butane
(c) 1,1,1-trimethyl propane (d) 2, 2-methyl butane
15. In human females, an even that reflects onset of reproductive phase is
(a) Growth of body (b) Menstruation (c) Change in voice (d) Growth of body hair
16. Which statement shows the interaction of an abiotic component with a biotic component?
(a) A grasshopper feeding on a leaf (b) Rain water running down into the lake
(c) An earthworm making the burrow in the soil
(d) A mouse fighting with another mouse for food

Assertion & Reason:
(a) Both A and R are true and R is the correct explanation of A.
(b) Both A and R are true but R is not the correct explanation of A.
(c) A is true but R is false.
(d) A is false and R is true.

17. **Assertion(A):** The height of an object is always considered positive.
Reason(R): An object is always placed above the principal axis in this upward direction.
18. **Assertion (A):** Highly reactive metals are obtained by electrolytic reduction.
Reason (R): In the electrolytic reduction, metal is deposited at the cathode.
19. **Assertion (A):** The opening and closing of stomatal pore is a function of guard cells.
Reason (R): Stomatal pores are the site for exchange of gases.
20. **Assertion (A):** A geneticist crossed a pea plant having violet flowers with a pea plant having white flowers. He got all violet flowers in F_1 generation.
Reason (R): White colour gene is not passed on to the next generation.

SECTION – B (2 Marks)

21. (i) List the parts of the human eye that control the amount of light entering into it. Explain how they perform this function.
(ii) Write the function of retina in human eye.
22. (i) Name the reproductive and non-reproductive parts of bread mould (Rhizopus).
(ii) List any two advantages of vegetative propagation.
23. Observe the given figure and answer the questions that follow:

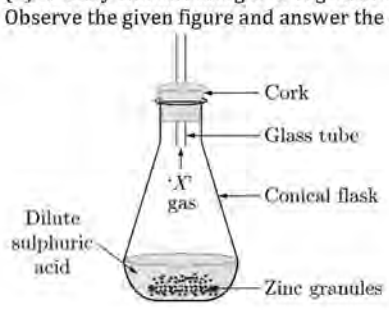

(i) Identify the gas X.
(ii) Write the chemical reaction involved.
(iii) Which type of chemical reaction is taking place?
(iv) is it an exothermic reaction or an endothermic reaction?
24. What are strong and weak acids? In the following list of acids, separate strong acids from weak acids. Hydrochloric acid, citric acid, acetic acid, nitric acid, formic acid, sulphuric acid.

SECTION-C (3 Marks)

25. In the following food chain, only 2J of energy was available to the peacocks. How much energy would have been present in Grass? Justify your answer. Grass → Grass Hopper → Frog → Snake → Peacock.
26. Two resistors with resistance 10 Ω and 15 Ω are to be connected to a battery of emf 12 V so as to obtain:
(i) minimum current
(ii) maximum current Describe the mode of connecting the resistances in each case. Calculate the strength of the total current in the circuit in each case.
27. During electrolysis of brine, a gas G is liberated at anode. When this gas G is passed through slaked lime, a compound C is formed, which is used for disinfecting drinking water. (i) Write formula of G and C. (ii) State the chemical equation involved. (iii) What is common name of compound C ? Give its chemical name.
28. Nervous and hormonal systems together perform the function of control and coordination in human beings. Justify this statement with the help of an example.
29. (i) State the relation correlating the electric current flowing in a conductor and the voltage applied across it. Also draw a graph to show this relationship.
(ii) Find the resistance of a conductor if the electric current flowing through it is 0.35 A when the potential difference across it is 1.4 V.

SECTION-D (5 Marks)

30. (i) Draw a diagram of human excretory system and label on it the following parts:
(a) Kidney (b) Ureter (c) Urinary bladder (d) Urethra
(ii) Write one main function each of the labelled parts.
31. State reason for the following statements:
(i) Tap water conducts electricity whereas distilled water does not.
(ii) Dry hydrogen chloride gas does not turn blue litmus red whereas dil. HCl does.
(iii) During summer season, a milkman usually adds a very small amount of baking soda to fresh milk.
(iv) For dilution of acid, acid is added to water and not water into acid.
(v) Ammonia is a base but does not contain hydroxyl group.

SECTION-E (4 Marks)

32. **Read the given text and answer the following questions:**
The female reproductive system includes the ovaries, fallopian tubes, uterus, vagina and mammary glands. These organs are involved in the production and transportation of gametes and the production of sex hormones. The female reproductive system also facilitates the fertilisation of ova by sperm and supports the development of offspring during pregnancy and infancy.

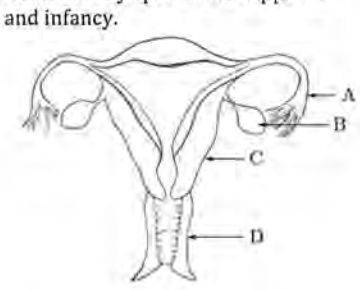

(i) In which part does:
(a) fertilisation take place
(b) foetus develop
(ii) Which structures in human female are equivalent to the following structures in the male ?
(a) Testes
(b) Vas deferens
In each case say in what respect the structures are equivalent ?
33. **Read the given text and answer the following questions:**
A student was asked to perform an experiment to study the force on a current carrying conductor in a magnetic field. He took a small aluminium rod AB , a strong horse-shoe magnet, some connecting wires, a battery and a switch and connected them as shown. He observed that on passing current, the rod gets displaced. On reversing the direction of current, the direction of displacement also gets reversed. On the basis of your understanding of this phenomenon, answer the following questions:

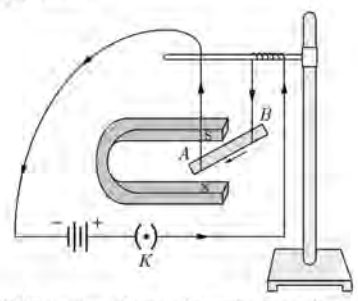

(i) Why does the rod get displaced on passing current through it?
(ii) State the rule that determines the direction of the force on the conductor AB
(iii) (a) If the U shaped magnet is held vertically and the aluminium rod is suspended horizontally with its end B towards due north, then on passing current through the rod from B to A as shown, in which direction will the rod be displaced?
(b) Name any two devices that use current carrying conductors and magnetic field.

*****

All the Best...

ANSWER KEY

1(c)	2(d)	3(d)	4(c)	5(b)	6(d)	7(a)	8(d)	9(c)	10(b)
11(a)	12(a)	13(d)	14(b)	15(b)	16(c)	17(a)	18 (b)	19 (b)	20 (c)

ePaper : sakalaepaper.com
News Portal : thesakala.in
Facebook : SakalaNews
Twitter : SakalaNews
Instagram : sakalanews
Youtube : @SakalaNews

Courtesy:
ARYAVART ANCIENT ACADEMY, KHORDHA
A SENIOR SECONDARY SCHOOL
Web: www.aaaschool.in

ଆଜିର ରାଶିଫଳ

ମେଷ: ଭାବିଥିବା କାମ ପୂରା କରିବେ। ବନ୍ଧୁଙ୍କ ସହଯୋଗ ମିଳିବ। ଆଇନଜୀବୀଙ୍କୁ ଶୁଭଫଳ ମିଳିବ। ନୂଆ କାମ ଆରମ୍ଭ କରିବାକୁ ଇଚ୍ଛା କରିବେ। ଅର୍ଥପ୍ରାପ୍ତି ଯୋଗ ଅଛି। ବରିଷ୍ଠ ଅଧିକାରୀଙ୍କ ସହ ଭେଟ ହେବ।

ବୃଷ: ଆର୍ଥିକ ଦୃଷ୍ଟିରୁ ଦିନଟି ଭଲ। ଅଫିସ୍ କାମ ସୁଚାରୁରୂପେ ତୁଲାଇବେ। ଜୀବନସାଥୀଙ୍କ ସହ ସମ୍ପର୍କ ଘନିଷ୍ଠ ହେବ। ଛାତ୍ରଛାତ୍ରୀମାନେ ପଢ଼ାରେ କୃତକାର୍ଯ୍ୟ ହେବେ। ମନ ଖୁସି ରହିବ।

ମିଥୁନ: ଅଫିସ୍‌ରେ ନୂଆ ଦାୟିତ୍ୱ ମିଳିବ। ଘର ପାଇଁ ନୂଆ ଜିନିଷ କିଣିବେ। ବ୍ୟବସାୟରେ ଲାଭ ହେବ। ମାର୍କେଟିଂ ସହ ଜଡ଼ିତ ଲୋକଙ୍କୁ ସଫଳତା ମିଳିବ। ନବବିବାହିତା ଦମ୍ପତି ଦୂର ସ୍ଥାନକୁ ବୁଲିବାକୁ ଯିବେ।

କର୍କଟ: ଦିନଟି ମିଶ୍ରଫଳ ପ୍ରଦାନ କରିବ। ବାପାମାଆଙ୍କ ସ୍ୱାସ୍ଥ୍ୟରେ ଉନ୍ନତି ପରିଲକ୍ଷିତ ହେବ। ବିରୋଧୀ କାମରେ ବାଧା ଦେବେ। ଅବିବାହିତଙ୍କ ବିବାହ ସ୍ଥିର ହେବ। ପ୍ରେମ ସମ୍ପର୍କରେ ପ୍ରଗାଢ଼ତା ଆସିବ।

ସିଂହ: ଭାଇଭଉଣୀଙ୍କ ସାହାଯ୍ୟ ମିଳିବ। ଆତ୍ମବିଶ୍ୱାସ ବୃଦ୍ଧି ପାଇବ। ସମୟ ପୂର୍ବରୁ କାମ ପୂରା କରିବେ। ପରିବାରରେ ସୁଖ ସମୃଦ୍ଧି ବୃଦ୍ଧି ହେବ। ଜୀବନସାଥୀଙ୍କ ସହ ସୁନ୍ଦର ସମୟ ଅତିବାହିତ କରିବେ।

କନ୍ୟା: ଯାତ୍ରାରୁ ଲାଭ ହେବ। କୌଣସି କାର୍ଯ୍ୟକୁ ପୂରା କରିବାରେ ପଡ଼ୋଶୀ ସହାୟତା କରିବେ। ମହିଳାମାନେ କର୍ମଚଞ୍ଚଳ ରହିବେ। ଆଧ୍ୟାତ୍ମିକ ପ୍ରତି ରୁଚି ବଢ଼ିବ। ଦାମ୍ପତ୍ୟ ଜୀବନରେ ଖୁସି ବଜାୟ ରହିବ।

ତୁଳା: ଆର୍ଥିକ ସ୍ଥିତି ମଜଭୁତ ହେବ। ପାରିବାରିକ ସମସ୍ୟା ଦେଖା ଦେବ। ଯାନବାହନ ଚାଳନା ସମୟରେ ସାବଧାନତା ଅବଲମ୍ବନ କରନ୍ତୁ। ବିଦ୍ୟାର୍ଥୀ ବିଦେଶ ଯାତ୍ରା କରିବେ।

ବିଛା: ମାନସିକ ଚିନ୍ତା ଦୂର ହେବ। ସମାଜସେବା ଲାଗି ସମ୍ମାନିତ ହେବେ। ଅଫିସ୍‌ରେ ସହକର୍ମୀଙ୍କ ସହଯୋଗ ମିଳିବ। ପ୍ରେମିକ ପ୍ରେମିକାଙ୍କ ସମ୍ବନ୍ଧ ମଜଭୁତ ହେବ। ନୂଆ କାମ ଶିଖିବାର ଅବସର ଜୁଟିବ।

ଧନୁ: ବ୍ୟବସାୟରେ ଉନ୍ନତି ଘଟିବ। ଜୀବନସାଥୀଙ୍କଠାରୁ ଉପହାର ମିଳିବ। ମନ ପ୍ରସନ୍ନ ରହିବ। ଅଫିସ୍‌ରେ ବରିଷ୍ଠ ଅଧିକାରୀ ସମ୍ମାନିତ କରିବେ। ଭବିଷ୍ୟତ ପାଇଁ ନୂଆ ଯୋଜନା କରିବେ।

ମକର: କାମ ବୋଝ ଅଧିକ ରହିବ। କୋର୍ଟ କଚେରୀ ମାମଲାରେ ସଫଳତା ମିଳିବ। ପରିବାରକୁ ନେଇ କୌଣସି ବଡ଼ ନିଷ୍ପତ୍ତି ନେବେ। କ୍ୟାରିୟରକୁ ଆଗକୁ ନେବା ପାଇଁ ନୂଆ ସୁଯୋଗ ମିଳିବ।

କୁମ୍ଭ: ଶୁଭ ଖବର ମିଳିବ। ଘରକୁ ଅତିଥିଙ୍କ ଆଗମନ ହେବ। ବ୍ୟବସାୟକୁ ନେଇ ଦୂର ସ୍ଥାନକୁ ଯାତ୍ରା କରିବେ। ଆର୍ଥିକ ସ୍ଥିତିରେ ଉନ୍ନତି ଆସିବ। ମହିଳା ବନ୍ଧୁଙ୍କ ସହଯୋଗ ମିଳିବ।

ମୀନ: ସ୍ୱଭାବରେ ପରିବର୍ତ୍ତନ ଆଣିବେ। ସ୍ୱାସ୍ଥ୍ୟରେ ଉନ୍ନତି ପରିଲକ୍ଷିତ ହେବ। ଛାତ୍ରଛାତ୍ରୀମାନେ ଖେଳକୁଦ ଓ ମନୋରଞ୍ଜନରେ ସମୟ ଅତିବାହିତ କରିବେ। ଆତ୍ମବିଶ୍ୱାସ ବୃଦ୍ଧି ପାଇବ।

ଆଜିର ଇତିହାସ

- **୧୭୫୫:** ମସ୍କୋ ବିଶ୍ୱବିଦ୍ୟାଳୟର ସ୍ଥାପନା।
- **୧୮୮୦:** କେଶବ ଚନ୍ଦ୍ର ସେନଙ୍କ ଦ୍ୱାରା ଭାରତୀୟ ବ୍ରାହ୍ମ ସମାଜର ପ୍ରତିଷ୍ଠା।
- **୧୮୮୧:** ଆଲେକ୍‌ଜାଣ୍ଡର ଗ୍ରାହମ୍ ବେଲ୍ ଓ ଥମ୍‌ସ ଆଲ୍‌ଭା ଏଡିସନ୍‌ଙ୍କ ଦ୍ୱାରା ଓରିଏଣ୍ଟାଲ ଟେଲିଫୋନ୍ କମ୍ପାନି ପ୍ରତିଷ୍ଠା।
- **୧୯୮୦:** ମଦର ଟେରେସାଙ୍କୁ ଭାରତ ରତ୍ନ ପ୍ରଦାନ।
- **୨୦୦୪-** ମହାକାଶଯାନ ଅପର୍ଚୁନିଟି ମଙ୍ଗଳଗ୍ରହରେ ସଫଳତା ପୂର୍ବକ ଅବତରଣ କଲା।

ଜାତୀୟ ମତଦାତା ଦିବସ

ଏକ ଗଣତାନ୍ତ୍ରିକ ରାଷ୍ଟ୍ରରେ ନାଗରିକଙ୍କ ହାତରେ ସବୁଠାରୁ କ୍ଷମତାଶାଳୀ ଅସ୍ତ୍ର ହେଉଛି ମତଦାନ। ଭାରତ ପରି ଏକ ବିଶାଳ ଗଣତାନ୍ତ୍ରିକ ରାଷ୍ଟ୍ରରେ ମତଦାନର ଭୂମିକା ବେଶ୍ ଗୁରୁତ୍ୱପୂର୍ଣ୍ଣ। ପ୍ରତି ପାଞ୍ଚ ବର୍ଷରେ ଥରେ ନାଗରିକମାନେ ଏହି ଅସ୍ତ୍ରକୁ ବ୍ୟବହାର କରି ଗଣତନ୍ତ୍ରକୁ ମଜଭୁତ୍ କରିବାରେ ସହାୟକ ହୁଅନ୍ତି। ନିର୍ବାଚନ କମିସନର ପ୍ରତିଷ୍ଠା ଦିବସ ଜାନୁଆରୀ ୨୫ ତାରିଖକୁ ଜାତୀୟ ମତଦାତା ଦିବସ ଭାବେ ପାଳନ କରାଯାଏ । ୨୦୧୧ରେ ପ୍ରଥମ ଥର ପାଇଁ ଜାନୁଆରୀ ୨୫ ତାରିଖକୁ ଜାତୀୟ ମତଦାତା ଦିବସ ଭାବେ ପାଳନ କରାଯିବା ସହ ପ୍ରତ୍ୟେକ ବର୍ଷ ଏହି ଦିନଟିକୁ ଭୋଟରମାନଙ୍କ ଉଦ୍ଦେଶ୍ୟରେ ଉତ୍ସର୍ଗ ପାଇଁ ନିଷ୍ପତ୍ତି ନିଆଯାଇଥିଲା । ଏହି ଦିବସ ପାଳନର ଉଦ୍ଦେଶ୍ୟ ଗଣତାନ୍ତ୍ରିକ ନିର୍ବାଚନ ପ୍ରକ୍ରିୟାରେ ସାଧାରଣ ନାଗରିକ ବିଶେଷ କରି ଯୁବବର୍ଗର ଭୋଟରଙ୍କୁ ଅଧିକରୁ ଅଧିକ ସଂଖ୍ୟାରେ ସକ୍ରିୟ ଅଂଶଗ୍ରହଣକୁ ଉତ୍ସାହିତ କରିବା । ୧୯୫୦ ମସିହା ଜାନୁଆରୀ ୨୬ ତାରିଖରେ ଭାରତ ଏକ ଧର୍ମ ନିରପେକ୍ଷ ରାଷ୍ଟ୍ର ଘୋଷିତ ହୋଇଥିଲା, ଏହାର ପୂର୍ବଦିନ ଅର୍ଥାତ ଜାନୁଆରୀ ୨୫ତାରିଖ ଦିନ ନିର୍ବାଚନ କମିସନ ପ୍ରତିଷ୍ଠା କରାଯାଇଥିଲା । ଏହାସହ ୨୧ ବର୍ଷରୁ ଅଧିକ ପ୍ରତ୍ୟେକ ନାଗରିକଙ୍କୁ (ଉଭୟ ସ୍ତ୍ରୀ ଓ ପୁରୁଷ) ମତଦାନ ଅଧିକାର ମିଳିଲା । ୧୯୮୮ ମସିହାରେ ସମ୍ବିଧାନ ସଂଶୋଧନ କରାଯାଇ ମତଦାତାଙ୍କ ବୟସ ସୀମା ୨୧ରୁ ୧୮କୁ ଖସାଇ ଦିଆଗଲା । ସ୍ୱାଧୀନ ଭାରତର ପ୍ରଥମ ଭୋଟର୍ ହେଉଛନ୍ତି ହିମାଚଳ ପ୍ରଦେଶର ଶ୍ୟାମ୍ ଶରନ ନେଗୀ। ସ୍ୱାଧୀନତା ପରେ ୧୯୫୧ରେ ହୋଇଥିବା ପ୍ରଥମ ସାଧାରଣ ନିର୍ବାଚନରେ ସେ ପ୍ରଥମେ ଭୋଟ୍ ଦେଇଥିଲେ।

ଅନିଶ୍ଚିତତାରେ 'ବୈଜୁ ବାୱରା'

ବଲିଉଡ୍‌ର ଆଗଧାଡ଼ିର ନିର୍ଦ୍ଦେଶକ ସଞ୍ଜୟ ଲୀଲା ଭଁସାଲୀ ଏବେ ତାଙ୍କ ୱେବ୍‌ସିରିଜ୍ 'ହୀରାମଣ୍ଡି'କୁ ନେଇ ଚର୍ଚ୍ଚାରେ। ଏହାର କିଛି ସିନ୍ ପସନ୍ଦ ନ ଆସିବାରୁ ସଞ୍ଜୟ ଏହାର ସୁଟିଂ ପୁଣି ଥରେ କରିଛନ୍ତି ବୋଲି ଚର୍ଚ୍ଚା ହେଉଛି। ଏଯାବତ୍ ଏହି ସିରିଜ୍ ପ୍ରସ୍ତୁତ ହୋଇନାହିଁ। ଏହି କାରଣରୁ ସଞ୍ଜୟଙ୍କ ଫିଲ୍ମ 'ବୈଜୁ ବାୱରା'କୁ ନେଇ ଅନିଶ୍ଚିତତା ଦେଖାଦେଇଛି। ସଞ୍ଜୟ ଏହି ଫିଲ୍ମର ଘୋଷଣା କରୋନା ମହାମାରୀ ପୂର୍ବରୁ କରିଥିଲେ। ସଙ୍ଗୀତଭିତ୍ତିକ ଏହି ଫିଲ୍ମରେ ଲିଡ୍ ରୋଲରେ ଆଲିଆ ଭଟ୍ଟ ଓ ରଣବୀର ସିଂହ ଦେଖାଯିବେ। ଏକଥା ନିଜେ ସଞ୍ଜୟ କହିଥିଲେ। ଏଥିରେ ଖଳନାୟିକା ଭାବେ ଦୀପିକା ପାଦୁକୋନ୍ ଦେଖାଯାଇ ପାରନ୍ତି ବୋଲି କୁହାଯାଉଥିଲା। ଇତିମଧ୍ୟରେ ତିନି ବର୍ଷ ବିତି ଯାଇଥିଲେ ମଧ୍ୟ ଫିଲ୍ମର ସୁଟିଂ ଆରମ୍ଭ ହୋଇପାରିନାହିଁ। ସଞ୍ଜୟ ଏହି ଫିଲ୍ମ ପାଇଁ ୩୫୦ କୋଟି ବଜେଟ୍ ରଖିଥିବାବେଳେ ବଜେଟ୍ ପାଇଁ ଏହି ଫିଲ୍ମ ଅଟକି ରହିଥିବା ଚର୍ଚ୍ଚା ହେଉଛି। ତେବେ ଫିଲ୍ମ ସମ୍ପର୍କରେ ମାର୍ଚ୍ଚ, ୨୦୨୪ ପରେ ସଞ୍ଜୟ କିଛି ଘୋଷଣା କରିପାରନ୍ତି ବୋଲି କୁହାଯାଉଛି।

ଓଟରେ ଆସିଲା ବର

ସମ୍ପ୍ରତି ବର କେତେବେଳେ ଘୋଡ଼ାରେ ବସି ଯାଉଛି ତ ଆଉ କେତେବେଳେ ଦାମୀ କାର୍‌ରେ। ପୁଣି କେତେବେଳେ ଖେଳଣା ଗାଡ଼ିରେ ବାହା ହେବାକୁ ଯାଉଥିବା ଘଟଣା ମଧ୍ୟ ସାମ୍ନାକୁ ଆସିଛି। ଏହି କ୍ରମରେ କିଛି ଦିନ ତଳେ ଜଣେ ବର ଦାମୀ ଗାଡ଼ି କିମ୍ବା ଘୋଡ଼ାରେ ନୁହେଁ, ବରଂ ଓଟରେ ବସି ବାହା ହେବାକୁ ଆସିବା ଘଟଣା ସମସ୍ତଙ୍କ ଦୃଷ୍ଟିଆକର୍ଷଣ କରିଛି। ତେବେ ଏଭଳି ଏକ ବିଚିତ୍ର ମାମଲା କେରଳ କନ୍ନୁର ଜିଲ୍ଲାରେ ଦେଖିବାକୁ ମିଳିଛି। ଜାନୁଆରୀ ୧୪ରେ ଭଲପଟ୍ଟନମ୍ ନିବାସୀ ରିସୱାନ୍ ନାମକ ଜଣେ ଯୁବକ ଓଟରେ ବସି ବାହା ହେବାକୁ ବାହାରିଥିଲେ। ତାଙ୍କ ସହ ତାଙ୍କ ପରିବାର ଏବଂ ସାଙ୍ଗସାଥୀ ମିଶାଇ ୨୫ ଜଣ ବରଯାତ୍ରୀରେ ସାମିଲ ଥିଲେ। କେବଳ ସେତିକି ନୁହେଁ, ବାଣବାଜା ରୋଶଣୀରେ ଯେମିତି ବରଯାତ୍ରୀ ଯିବା କଥା ସେମିତି ସବୁ କିଛି ହୋଇଥିଲା। ସେହିପରି ରାସ୍ତାରେ ଓଟରେ ବର ଆସିବା ଘଟଣାକୁ ଦେଖିବା ପାଇଁ ଲୋକଙ୍କ ମଧ୍ୟରେ ଉତ୍ସୁକତା ଦେଖିବାକୁ ମିଳିଥିଲା। ଗୋଟିଏ ପଟେ ଏଭଳି ଏକ ନିଆରା ଶୋଭାଯାତ୍ରା ପାଇଁ ରିସୱାନ୍‌ଙ୍କ ସମେତ ଅନ୍ୟମାନେ ଖୁସି ଥିବା ବେଳେ ଅନ୍ୟପଟେ ଏହା ପାଇଁ ଟ୍ରାଫିକ୍ ଜାମ୍ ସୃଷ୍ଟି କରିଥିଲା। ଯେଉଁଥିପାଇଁ ସ୍ଥାନୀୟ ଅଞ୍ଚଳର କେତେକ ଲୋକ ଥାନାରେ ଅଭିଯୋଗ କରିଥିଲେ। ଅଭିଯୋଗ ଆଧାରରେ ୨୬

ଜଣଙ୍କ ନାଁରେ ପୁଲିସ୍ କାର୍ଯ୍ୟାନୁଷ୍ଠାନ ଗ୍ରହଣ କରିଥିବା ଦେଖାଯାଇଛି। ତେବେ ସାମାଜିକ ଗଣମାଧ୍ୟମରେ ଏହାର ଏକ ଭିଡିଓ ଭାଇରାଲ ହେବା ପରେ ସମସ୍ତଙ୍କ ନଜରକୁ ଆସିଛି।

ଆଜି ଆସିଥିଲେ

ସ୍ୱନାମଧନ୍ୟ ଗାୟିକା ଭୁବନେଶ୍ୱରୀ ମିଶ୍ର

'ଏମିତି ରାତି', 'ଟିକି ମୋର ନାଆଟି...' 'ଝୁମିଝୁମି ଯାଉଛି...', 'ଶନିବାର ଦିନ ମୋ ଭାଉଜଙ୍କ ମନ...' ଆଦି ଗୀତ ଗାଇ ଓଡ଼ିଶାର ଘରେ ଘରେ ପରିଚିତ ଥିଲେ ଗାୟିକା ଭୁବନେଶ୍ୱରୀ ମିଶ୍ର। ସେ ଆକାଶବାଣୀ ତଥା ଓଡ଼ିଆ ଫିଲ୍ମ ଜଗତରେ ବେଶ୍ ଜଣାଶୁଣା ଥିଲେ । ଭଜନଠାରୁ ଆଧୁନିକ ଗୀତ ପର୍ଯ୍ୟନ୍ତ ସବୁଠି ତାଙ୍କର ଉପସ୍ଥିତି ରହିଥିଲା। ଭୁବନେଶ୍ୱରୀ ୧୯୫୦ ମସିହା ଆଜିର ଦିନରେ ପୁରୀ ସହରରେ ଜନ୍ମଗ୍ରହଣ କରିଥିଲେ। ପିଲାଟି ଦିନରୁ ସେ ଥିଲେ ନୃତ୍ୟ ଓ ସଙ୍ଗୀତ ଅନୁରାଗୀ। ପାଞ୍ଚ ବର୍ଷ ବୟସରୁ ସେ ସଙ୍ଗୀତ ଶିକ୍ଷା ଗ୍ରହଣ କରିଥିଲେ। ଏଥିପାଇଁ ତାଙ୍କୁ ପାରିବାରିକ ପ୍ରୋତ୍ସାହନ ମିଳିଥିଲା। ସଙ୍ଗୀତ ସହ ସମାନ୍ତରାଳ ଭାବେ ସ୍କୁଲ୍ ଓ କଲେଜ ଶିକ୍ଷା ମଧ୍ୟ କରିଥିଲେ। ୧୯୬୭ ମସିହାରେ ଆକାଶବାଣୀ କଟକ କେନ୍ଦ୍ରରେ ଜଣେ 'ଏ' ଗ୍ରେଡ୍ କଣ୍ଠଶିଳ୍ପୀ ଭାବେ ଯୋଗ ଦେଇଥିଲେ। ଆକାଶବାଣୀର ସଙ୍ଗୀତଭିତ୍ତିକ କାର୍ଯ୍ୟକ୍ରମ 'ସଜଫୁଲ'ରେ ଏକାଧିକ ମନଛୁଆଁ ଗୀତ ଗାଇ ସେ ଲୋକପ୍ରିୟତା ହାସଲ କରିଥିଲେ। 'କୃଷ୍ଣ ସୁଦାମା' ଫିଲ୍ମରେ ସେ ପ୍ରଥମେ କଣ୍ଠଦାନ କରିଥିଲେ। ସେ ଗାଇଥିବା 'ଜଗତର ନାଥ ଆହେ ଜଗନ୍ନାଥ' ଭଜନଟି ଏବେବି ଅନେକ ଶ୍ରୋତାଙ୍କ ପାଇଁ ଅଭୁଲାସ୍ମୃତି ହୋଇ ରହିଛି। ୧୯୭୯ ଓ ୧୯୮୦ରେ ସେ କ୍ରମାଗତ ଶ୍ରେଷ୍ଠ କଣ୍ଠଶିଳ୍ପୀ ଭାବେ ରାଜ୍ୟ ଚଳଚ୍ଚିତ୍ର ପୁରସ୍କାର ପାଇଥିଲେ। ୨୦୧୬ ମସିହା ଫେବୃୟାରୀ ୧୯ ତାରିଖରେ ହୃଦ୍‌ଘାତ ଯୋଗୁଁ ତାଙ୍କର ମୃତ୍ୟୁ ହୋଇଥିଲା।

ଟ୍ରେଣ୍ଡରେ ଅନାରକଲି

ଅଧିକାଂଶ ମହିଳାଙ୍କର ଅନାରକଲି ଡ୍ରେସ୍ ଖୁବ୍ ପ୍ରିୟ ହୋଇଥାଏ। କାରଣ ଏହାକୁ ଯେକୌଣସି ସମୟରେ ପିନ୍ଧିଲେ ଭଲ ଲାଗେ। ବର୍ତ୍ତମାନ ସମୟରେ ଏହାର ବିଭିନ୍ନ ଡିଜାଇନ୍ ଅନ୍‌ଲାଇନ୍ ଓ ଅଫ୍‌ଲାଇନ୍‌ରେ ଉପଲବ୍ଧ। ତେବେ ଏକ ଭିନ୍ନ ଲୁକ୍ ପାଇଁ ଅନାରକଲିର ବିଭିନ୍ନ ଡିଜାଇନ୍‌କୁ ବାଛିପାରିବେ। ସେଭଳି କେତେକ ଡିଜାଇନ୍ ବାବଦରେ ଜାଣି ରଖିବା।

ଗୋଟାପଟି ଅନାରକଲି

ବର୍ତ୍ତମାନ ସମୟରେ ଗୋଟାପଟି ଡିଜାଇନ୍‌ର ଅନାରକଲି ଡ୍ରେସ୍ ଟ୍ରେଣ୍ଡରେ ରହିଛି। ଏହି ଅନାରକଲି ସହ ଦୁପଟା ଖୁବ୍ ଆକର୍ଷଣୀୟ ଲାଗେ। ତେବେ ଏହା ଭି-ନେକ୍ ଏବଂ ଥ୍ରି-କ୍ୱାର୍ଟର ଡିଜାଇନ ହୋଇଥିବାରୁ ଏହା ସମସ୍ତ ଅନାରକଲିଠୁ ବାରି ହୋଇପଡ଼େ।ଏହାକୁ ଆଉ ଟିକେ ଷ୍ଟାଇଲିସ୍ କରିବା ପାଇଁ ବଡ଼ ଆକାରର ଝୁମୁକା କାନଫୁଲ ପିନ୍ଧିପାରିବେ।

ପ୍ରିଣ୍ଟେଡ୍ ଅନାରକଲି

ଅଧିକାଂଶ ମହିଳା ପ୍ରିଣ୍ଟେଡ୍ ଡ୍ରେସ୍ ପସନ୍ଦ କରନ୍ତି। ତେବେ ବର୍ତ୍ତମାନ ସମୟରେ ପ୍ରିଣ୍ଟେଡ୍ ଅନାରକଲି ମଧ୍ୟ ଉପଲବ୍ଧ ହେଲାଣି। ଏହି ଅନାରକଲି ଭଉୟ ସୂତା ଏବଂ ସିଲ୍କର ଅଛି। ଏହି କପଡ଼ା ବି ଖୁବ୍ ଆରାମଦାୟକ। ଏହାକୁ ଯୁବତୀମାନେ ଯେକୌଣସି ଉତ୍ସବରେ ଚାହିଁଲେ ପରିଧାନ କରିପାରିବେ ।

ଫ୍ରକ୍ ଷ୍ଟାଇଲ୍ ଅନାରକଲି

ସାଧାରଣତଃ ଏପ୍ରକାର ଅନାରକଲି କୁର୍ତ୍ତା ଆଣ୍ଠୁ ପର୍ଯ୍ୟନ୍ତ ରହିଥାଏ।ଏହା ଗୋଲେଇ ଘେରଯୁକ୍ତ ହୋଇଥିବାରୁ ଖୁବ୍ ସୁନ୍ଦର ଦେଖାଯାଏ। ତେଣୁ ଏହି ପ୍ରକାର ଡ୍ରେସ୍ ସହିତ ପ୍ଲାଜୋ କିମ୍ବା ପଞ୍ଜାବୀ ଧୋତି ପ୍ୟାଣ୍ଟ ଖୁବ୍ ସୁନ୍ଦର ମାନିଥାଏ। ଏହା ସହ ଭାରି କାମଯୁକ୍ତ ଓଢ଼ଣୀ ପକାଇଲେ ଡ୍ରେସ୍‌ର ସୁନ୍ଦରତାକୁ ଏହା ଦ୍ୱିଗୁଣିତ କରିଥାଏ।

ସୁଗ୍ରୀ

ସଂଘର୍ଷ, ଦୃଢ଼ ମନୋବଳର ପ୍ରତୀକ କୁନ୍ତଳା

ଜୀବନ ସଂଘର୍ଷମୟ। ହେଲେ ଅନେକ ମଣିଷ ଏହାକୁ ମୁକାବିଲା କରି ନ ପାରି ଭାଙ୍ଗି ପଡ଼ନ୍ତି। ମାତ୍ର ଏ ମାଉସୀ ସମସ୍ତଙ୍କଠୁ ଟିକେ ଭିନ୍ନ। ବୟସ ତାଙ୍କର ପାଖାପାଖି ୭୦ ବର୍ଷ। ନାଁ କୁନ୍ତଳା ରାଉତରାୟ। ଘର ପୁରୀ ସହରର ଜଗନ୍ନାଥ ବସ୍ତିରେ। ଜୀବନର ଅନେକ ଝଡ଼ଝଞ୍ଝା ପରେ ବି ହାର୍ ମାନି ନାହାନ୍ତି କୁନ୍ତଳା ମାଉସୀ। ନିଜେ ଲଢ଼ୁଛନ୍ତି, ବଞ୍ଚିଛନ୍ତି ଏବଂ ଅନ୍ୟମାନଙ୍କ ପାଇଁ ପ୍ରେରଣା ସାଜିଛନ୍ତି।

କୁନ୍ତଳା ଜଣେ ଦିବ୍ୟାଙ୍ଗ ଅଟନ୍ତି। ସ୍ୱାମୀ ତାଙ୍କର ଆରପାରିକୁ ଚାଲିଯାଇଛନ୍ତି। ଦିନ ଥିଲା ତାଙ୍କର ଘର ସଂସାର ଠିକ୍ ଚାଲିଥିଲା। କିନ୍ତୁ ଭାଗ୍ୟର ବିଡ଼ମ୍ବନା ତାଙ୍କୁ ସଜେଇ ଦେଲା ଦିବ୍ୟାଙ୍ଗ।ଏମିତି ଏକ ଘଡିସନ୍ଧି ମୁହୂର୍ତ୍ତରେ ତାଙ୍କ ପୁଅ ବି ମାନସିକ ରୋଗରେ ପୀଡ଼ିତ ହୋଇଗଲେ। ୨୦୦୩ ମସିହାରୁ ଆଜି ଯାଏଁ ସେ ପୁଅର ଚିକିତ୍ସା କରୁଛନ୍ତି, ମାତ୍ର କିଛି ସୁଫଳ ମିଳି ନାହିଁ। ତଥାପି ଭାଙ୍ଗି ପଡ଼ି ନାହାନ୍ତି କୁନ୍ତଳା।

ସେ ନିଜସ୍ୱ ଉଦ୍ୟମରେ ପୁରୀ ସମୁଦ୍ରକୂଳରେ ଦେଇଛନ୍ତି ଗୋଟିଏ ଚା' ଦୋକାନ। ଯାହା ତାଙ୍କ ଜୀବନଜୀବିକାର ମାଧ୍ୟମ ସାଜିଛି। ଏଥିରୁ ଯାହା କିଛି ରୋଜଗାର କରନ୍ତି, ସେଥିରେ ସେ ଭୁବନେଶ୍ୱରରେ ନିଜ ପୁଅର ଚିକିତ୍ସା କରୁଛନ୍ତି। ଦିନକୁ ପ୍ରାୟ ସେ ୪୦୦ ଟଙ୍କା ରୋଜଗାର କରନ୍ତି। ସେହିପରି ଟଙ୍କା ଅଭାବ ଯୋଗୁଁ ତାଙ୍କ ପୁଅର ଚିକିତ୍ସା ଓ ପରିବାର ଚଳାଇବାରେ ତାଙ୍କୁ ଅନେକ ଅସୁବିଧାର ସାମ୍ନା କରିବାକୁ ପଡ଼େ ବୋଲି ସେ କହିଛନ୍ତି।

ଦିବ୍ୟାଙ୍ଗ ହୋଇ ବି କେବେ ହାର୍ ମାନି ନାହାନ୍ତି କୁନ୍ତଳା। କେବେ କାହା ସାମ୍ନାରେ ସେ ହାତ ପାତି ନାହାନ୍ତି। ଅନ୍ୟ ସାଧାରଣ ମଣିଷ ପରି ରୋଜଗାର କରି ଜୀବନ ଯୁଦ୍ଧରେ ସେ ବିଜୟୀ ହୋଇଛନ୍ତି। କୁନ୍ତଳା କୁହନ୍ତି, ମଣିଷର ପରିସ୍ଥିତି ଯେତେ ବି ପ୍ରତିକୂଳ ହେଉ ନା କାହିଁକି ସେ ଭାଙ୍ଗିପଡ଼ିବା ଉଚିତ ନୁହେଁ। ନିଜ ଗୋଡ଼ରେ ଠିଆ ହେବା ଦରକାର। ନହେଲେ ଜୀବନ ଜିଇଁ କିଛି ଲାଭ ନାହିଁ।

ରିପୋର୍ଟ - ମାନସ ରଞ୍ଜନ ପ୍ରଧାନ

ଷ୍ଟିମ୍ ନେବାର ଫାଏଦା

ମହିଳାମାନେ ନିଜ ତ୍ୱଚାକୁ ନେଇ ଅଧିକ ଯତ୍ନବାନ ଥାନ୍ତି। ସେଥିପାଇଁ ଅନେକ ସମୟରେ ବିଭିନ୍ନ ପ୍ରକାର ପ୍ରସାଧନ ସାମଗ୍ରୀ ମଧ୍ୟ ବ୍ୟବହାର କରିଥାନ୍ତି। ଯଦି ନିଜର ତ୍ୱଚାକୁ ଅଧିକ ସୁନ୍ଦର ଓ ଆକର୍ଷଣୀୟ କରିବାକୁ ଚାହୁଁଛନ୍ତି, ତେବେ ଷ୍ଟିମ୍ ବା ବାମ୍ଫ ଏକ ଉତ୍ତମ ବିକଳ୍ପ। ଷ୍ଟିମ୍ ନେବା ଦ୍ୱାରା ମୁହଁରେ ଚମକ ଓ ଉଜ୍ଜ୍ୱଳତା ଆସିଥାଏ। ତେବେ ଷ୍ଟିମ୍ ନେବାର କ'ଣ ଆବଶ୍ୟକତା ରହିଛି, ଆସନ୍ତୁ ଜାଣିବା...

ତ୍ୱଚା ସୁସ୍ଥ ରହେ

ତ୍ୱଚାକୁ ପରିଷ୍କାର ରଖିବାରେ ଏହା ଖୁବ୍ ସହାୟକ ହୋଇଥାଏ। ମୁହଁରେ ଗରମ ବାମ୍ଫ ଦେବା ପରେ ମୁହଁରୁ ସବୁ ମୃତକୋଷ ସଫା ହୋଇଯାଏ। ଫଳରେ ମୁହଁ ଉଜ୍ଜ୍ୱଳ ଦିଶେ। ସପ୍ତାହକୁ ଦୁଇଥର ଏପରି କରିବା ଦ୍ୱାରା ତ୍ୱଚା ସୁସ୍ଥ ରହିଥାଏ ।

ବ୍ଲାକ୍‌ହେଡ୍ସ ଦୂର କରେ

ଶୀତଦିନେ ମୁହଁରେ ବ୍ଲାକ୍ ଓ ହ୍ୱାଇଟ୍ ହେଡ୍ସ ସମସ୍ୟା ଅଧିକ ଦେଖିବାକୁ ମିଳିଥାଏ। ତେଣୁ ମୁହଁରେ ୫-୧୦ ମିନିଟ୍ ବାମ୍ଫ ଦିଅନ୍ତୁ। ଏହାପରେ ମୁହଁକୁ ସ୍କ୍ରବ୍ କରିବା ଦ୍ୱାରା ବ୍ଲାକହେଡ୍ସ ତ୍ୱଚାରୁ ବାହାରିଯାଏ । ଷ୍ଟିମ୍ ଦ୍ୱାରା ତ୍ୱଚା କୋମଳ ରହେ।

ମୋ ହାଣ୍ଡିଶାଳରୁ...

ଭେଜ୍ ଦିୱାନୀ ହାଣ୍ଡି

ଆବଶ୍ୟକ ସାମଗ୍ରୀ

କଟା ଫୁଲକୋବି- ଏକ କପ୍, କଟା ବିନ୍ସ- ଏକ କପ୍, କଟା ଗାଜର- ଏକ କପ୍, କଟା କ୍ୟାପ୍‌ସିକମ୍- ଏକ କପ୍,କଟା ପିଆଜ-ଏକ କପ୍, ଟମାଟୋ ପେଷ୍ଟ୍-ଅଧା କପ୍, ଅଦା ରସୁଣ ପେଷ୍ଟ-ଏକ ଚାମଚ, ଗୋଟାକାଜୁ- ଅଧା କପ୍, ରୋଜ୍ ୱାଟର- ଏକ ଚାମଚ, ତେଜପତ୍ର- ଦୁଇଟି, ଧନିଆ ପତ୍ର- ଅଳ୍ପ କିଛି, କଞ୍ଚାଲଙ୍କା-ଦୁଇଟି, ଜୀରା- ଅଧା ଚାମଚ,ଗୋଟା ଗରମ ମସଲା- ଅଳ୍ପ କିଛି, ହଳଦୀ ଗୁଣ୍ଡ- ଅଧା ଚାମଚ, ଲଙ୍କା ଗୁଣ୍ଡ-ଅଧା ଚାମଚ, କସୁରି ମେଥି-ଅଧା ଚାମଚ, ଗରମ ମସଲା-ଅଧା ଚାମଚ, ଧନିଆ ଗୁଣ୍ଡ-ଅଧା ଚାମଚ, ତେଲ- ଆବଶ୍ୟକତା ଅନୁସାରେ, ଲୁଣ-ସ୍ୱାଦାନୁସାରେ ।

ପ୍ରସ୍ତୁତି ପ୍ରଣାଳୀ

ଚୁଲିରେ କଡ଼ାଇ ବସାଇ ତେଲ ଦିଅନ୍ତୁ । ସେଥ

ଭାରତ-ଇଂଲଣ୍ଡ ଟେଷ୍ଟ ସିରିଜ୍ ଆଜିଠାରୁ

୯୨ ବର୍ଷରେ ୧୩୧ ମ୍ୟାଚ୍, ୩୫ ସିରିଜ୍

ହାଇଦରାବାଦ, ୨୪।୧ (ଏଜେନ୍ସି): ଭାରତ ଓ ଇଂଲଣ୍ଡ ମଧ୍ୟରେ ୫ ମ୍ୟାଚ୍ ବିଶିଷ୍ଟ ଟେଷ୍ଟ ସିରିଜ୍ ହାଇଦରାବାଦ୍‌ରେ ଗୁରୁବାରଠାରୁ ଆରମ୍ଭ ହେବ। ବିଶ୍ୱ କ୍ରିକେଟରେ ଦୁଇ ଶକ୍ତିଶାଳୀ ଦଳ ମଧ୍ୟରେ ଭାରତର ସ୍ୱାଧିନତା ପୂର୍ବରୁ ଦ୍ୱିପାକ୍ଷିକ ଟେଷ୍ଟ ସିରିଜ୍ ଆୟୋଜିତ ହୋଇଆସୁଛି। ୧୯୩୨ରେ ଦୁଇ ଦେଶ ମଧ୍ୟରେ ଆରମ୍ଭ ହୋଇଥିଲା ପ୍ରଥମଟେଷ୍ଟ ମ୍ୟାଚ୍। ଏହା ମଧ୍ୟରେ ଏହି ଟେଷ୍ଟ ମୁକାବିଲା ୯୨ ବର୍ଷରେ ପହଞ୍ଚିଛି। ଏହି ୯ ଦଶନ୍ଧିରେ ଉଭୟ ଦଳ ୧୩୧ଟି ଟେଷ୍ଟରେ ମୁକାବିଲା କରିଛନ୍ତି। ତାହା ମଧ୍ୟରୁ ଇଂଲଣ୍ଡ ୫୦ଟିରେ ଓ ଭାରତ ୩୧ଟିରେ ବିଜୟୀ ହୋଇଛି। ଏବେ ଘରୋଇ ମାଟିରେ ୫ଟି ଟେଷ୍ଟ ଖେଳାଯିବାକୁ ଥିବାରୁ ଭାରତର ବିଜୟ ବ୍ୟବଧାନ ବଢ଼ିବ ବୋଲି ଆଶା କରାଯାଉଛି।

ଭାରତ ଓ ଇଂଲଣ୍ଡ ମଧ୍ୟରେ ଟେଷ୍ଟ ମୁକାବିଲା ଅନେକ ଦିନର। ଉଭୟ ଦେଶ ୧୯୩୨ରେ ପ୍ରଥମ ଦ୍ୱିପାକ୍ଷିକ ଟେଷ୍ଟ ସିରିଜ୍‌ରେ ଅବତୀର୍ଣ୍ଣ ହୋଇଥିଲେ। ଏଠାରେ ଭାରତ ପରାଜୟରୁ ସିରିଜ୍ ଆରମ୍ଭ କରିଥିଲା। ଏହା ମଧ୍ୟରେ ଦ୍ୱିପାକ୍ଷିକ ଟେଷ୍ଟ ସିରିଜ୍‌ରେ ଉଭୟ ଦଳ ୧୩୧ଥର ପରସ୍ପର ସହ ଭେଟାଭେଟି ହୋଇଛନ୍ତି। ଏହା ମଧ୍ୟରୁ ଇଂଲଣ୍ଡ ୫୦ଟିରେ ଜିତି ପ୍ରାଧାନ୍ୟ ବିସ୍ତାର କରିଥିଲାବେଳେ ଭାରତ ମାତ୍ର ୩୧ଟିରେ ବିଜୟୀ ହୋଇଛି। ଏହି ୧୩୧ଟି ଟେଷ୍ଟ ମଧ୍ୟରୁ ଇଂଲଣ୍ଡରେ ୬୭ଟି ଓ ଭାରତରେ ୬୪ଟି ମ୍ୟାଚ୍ ଖେଳାଯାଇଛି। ଇଂଲଣ୍ଡରେ ଖେଳାଯାଇଥିବା ମ୍ୟାଚ୍‌ରେ ଘରୋଇ ଦଳ ୩୬ଟିରେ ବିଜୟୀ ହୋଇଥିଲାବେଳେ ଭ୍ରମଣକାରୀ ଭାରତ ମାତ୍ର ୯ଟି ଟେଷ୍ଟ ଜିତିଛି। କିନ୍ତୁ ଭାରତରେ ଖେଳାଯାଇଥିବା ୬୪ଟି ଟେଷ୍ଟ ମଧ୍ୟରୁ ଘରୋଇ ଦଳ ୨୨ଟିରେ ଓ ଭ୍ରମଣକାରୀ ଇଂଲଣ୍ଡ ଦଳ ୧୪ଟି ଟେଷ୍ଟରେ ବିଜୟୀ ହୋଇଛି।

ସେହିପରି ଦୁଇ ଦେଶ ମଧ୍ୟରେ ଖେଳାଯାଇଥିବା ସିରିଜ୍‌ରେ ମଧ୍ୟ ଇଂଲଣ୍ଡ ଆଗୁଆ ରହିଛି। ଏଯାଏ ଦ୍ୱିପାକ୍ଷିକ ୩୫ଟି ସିରିଜ୍ ଖେଳାଯାଇଥିଲାବେଳେ ଇଂଲଣ୍ଡ ୧୯ଟିରେ ଓ ଭାରତ ୧୧ଟିରେ ବିଜୟୀ ହୋଇଛି। ଅବଶିଷ୍ଟ ୫ଟି ସିରିଜ୍ ଫଇସଲା ହୋଇପାରି ନାହିଁ। ଘରୋଇ ମାଟିରେ ଖେଳାଯାଇଥିବା ସିରିଜ୍‌ରେ ମଧ୍ୟ ଆୟୋଜକ ଦଳ ଆଗରେ ରହିବା ସ୍ୱାଭାବିକ। କିନ୍ତୁ ଭାରତରେ ଏଯାଏ ଖେଳାଯାଇଥିବା ୧୬ଟି ସିରିଜ୍ ମଧ୍ୟରୁ ଘରୋଇ ଦଳ ୮ଟିରେ ଜିତି ପ୍ରାଧାନ୍ୟ ବିସ୍ତାର କରିଛି। ଇଂଲଣ୍ଡ ୫ଟି ସିରିଜ୍ ଜିତିଥିଲାବେଳେ ଅନ୍ୟ ଗୁଡିକର ହାରଜିତ ଫଇସଲା ହୋଇପାରି ନାହିଁ।

ସର୍ବାଧିକ/ସର୍ବନିମ୍ନ ଦଳଗତ ସ୍କୋର

ସର୍ବାଧିକ ଦଳଗତ ସ୍କୋରର ରେକର୍ଡ ଭାରତ ନାମରେ ରହିଛି। ୨୦୧୬ ଚେନ୍ନଇ ଟେଷ୍ଟରେ ୭ଓ୍ୱିକେଟ ହରାଇ ୭୫୯ ରନ୍ କରି ପାଳି ସମାପ୍ତି ଘୋଷଣା କରିଥିଲା। ଏହି ସ୍କୋର ଏଯାଏ ସର୍ବାଧିକ ହୋଇ ରହିଛି। ୨୦୧୧ରେ ଇଂଲଣ୍ଡ ଏଜ୍‌ବାଷ୍ଟନ ଟେଷ୍ଟରେ ୯ ଓ୍ୱିକେଟରେ ୭୧୦ ରନ୍ କରି ପାଳି ଘୋଷଣା କରିବା ସହ ଦ୍ୱିତୀୟ ସର୍ବାଧିକ ସ୍କୋର ସଂଗ୍ରହ କରିବାରେ ସମର୍ଥ ହୋଇଛି।

ସର୍ବନିମ୍ନ ଦଳଗତ ସ୍କୋର ଭାରତ ନାମରେ ରହିଛି। ୧୯୭୪ ଲର୍ଡ୍ସ ଟେଷ୍ଟରେ ଭାରତ ମାତ୍ର ୪୨ ରନ୍‌ରେ ଅଲଆଉଟ ହୋଇ ଏହି ରେକର୍ଡର ଅଧିକାରୀ ହୋଇପାରିଛି। ସେହିପରି ୨୦୨୨ରେ ଇଂଲଣ୍ଡ ଅହମ୍ମଦାବାଦ୍ ଟେଷ୍ଟରେ ମାତ୍ର ୮୧ ରନ୍‌ରେ ଅଲଆଉଟ ହୋଇ ସର୍ବନିମ୍ନ ଦଳଗତ ସ୍କୋର କରିଛି।

ସର୍ବବୃହତ୍/ସର୍ବନିମ୍ନ ବିଜୟ

ଭାରତ ବିପକ୍ଷରେ ୧୯୭୪ ଲର୍ଡ୍ସ ଟେଷ୍ଟରେ ଇଂଲଣ୍ଡ ପାଳି ଓ ୨୮୫ ରନରେ ବିଜୟ ହାସଲ କରି ସର୍ବବୃହତ୍ ବିଜୟର ରେକର୍ଡ କରିଛି। ୨୮ ରନ୍‌ରେ ଭାରତ ଜିତିବା ସହ ସର୍ବନିମ୍ନ ରନ୍ ବ୍ୟବଧାନରେ ବିଜୟୀ ହେବାର ରେକର୍ଡ କରିଛି। ୧୯୭୨ ସିରିଜ୍‌ରେ ଏହି ରେକର୍ଡ ହୋଇଥିଲା।

ସଚିନ- ୨୫୩୫; ରୁଟ୍- ୨୫୨୬

ଇଂଲଣ୍ଡ ବିପକ୍ଷ ଟେଷ୍ଟ ସିରିଜ୍‌ରେ ଭାରତ ପକ୍ଷରୁ ସଚିନ ତେନ୍ଦୁଲକର ସର୍ବାଧିକ ୨୫୩୫ ରନ୍ କରି ପ୍ରଥମ ସ୍ଥାନରେ ରହିଛନ୍ତି। ସେ ୩୨ ମ୍ୟାଚ୍ ଖେଳି ୭ ଶତକ ଓ ୧୩ ଅର୍ଦ୍ଧଶତକ ହାସଲ କରିଛନ୍ତି। ତାଙ୍କ ପଛରେ ଅଛନ୍ତି ଇଂଲଣ୍ଡର ଜୋ ରୁଟ୍। ସେ ୨୫ ମ୍ୟାଚ୍ ଖେଳି ୯ ଶତକ ଓ ୧୦ ଅର୍ଦ୍ଧଶତକ ସହ ୨୫୨୬ ରନ୍ କରିଛନ୍ତି। ଅପରପକ୍ଷରେ ଗୋଟିଏ ସିରିଜରେ ସର୍ବାଧିକ ରନ ଗ୍ରାହାମ ଗୁଚ୍‌ଙ୍କ ନାମରେ ରହିଛି। ୧୯୯୦ ଇଂଲଣ୍ଡରେ ଅନୁଷ୍ଠିତ ୩ ମ୍ୟାଚ୍ ବିଶିଷ୍ଟ ଟେଷ୍ଟ ସିରିଜ୍‌ରେ ଗୁଚ୍ ସଂଗ୍ରହ କରିଥିବା ୭୫୨ ରନ୍ ସର୍ବାଧିକ ରନ୍ ହୋଇ ରହିଛି।

ସର୍ବାଧିକ ବ୍ୟକ୍ତିଗତ ସ୍କୋର-୩୩୩

ସେହି ୧୯୯୦ ସିରିଜ୍‌ରେ ଇଂଲଣ୍ଡର ଗ୍ରାହାମ ଗୁଚ୍ ଲର୍ଡସରେ ସଂଗ୍ରହ କରିଥିବା ୩୩୩ ରନ୍ ଏହି ସିରିଜ୍‌ରେ ଏବେ ସୁଦ୍ଧା ସର୍ବାଧିକ ବ୍ୟକ୍ତିଗତ ରନ୍ ରହିଛି। ୨୦୧୬ ଭାରତରେ ଅନୁଷ୍ଠିତ ସିରିଜ୍‌ରେ କରୁଣ ନାୟର ୩୦୩ ରନ୍ କରି ଦ୍ୱିତୀୟ ସ୍ଥାନରେ ରହିଛି।

ସିରିଜ୍‌ରେ ସର୍ବାଧିକ ଓ୍ୱିକେଟ-୩୫

ଗୋଟିଏ ସିରିଜ୍‌ରେ ସର୍ବାଧିକ ଓ୍ୱିକେଟ ନେବାର ରେକର୍ଡ ଭାରତୀୟ ଖେଳାଳିଙ୍କ ନାମରେ ରହିଛି। ୧୯୭୨-୭୩ ଇଂଲଣ୍ଡ ଭାରତ ଗସ୍ତରେ ଆସିଥିବା ବେଳେ ଘରୋଇ ଦଳର ସ୍ପିନର ଭଗବତ ଚନ୍ଦ୍ରଶେଖର ୩୫ଟି ଓ୍ୱିକେଟ ନେଇଥିଲେ। ଦ୍ୱିପାକ୍ଷିକ ଟେଷ୍ଟ ସିରିଜ୍‌ରେ ଏହା ଏଯାଏ ସର୍ବାଧିକ ଓ୍ୱିକେଟ ସଂଗ୍ରହ। ୧୯୫୧-୫୨ ସିରିଜ୍‌ରେ ଭାରତର ବିନୁ ମଙ୍କଡ ୩୪ଟି ଓ୍ୱିକେଟ ନେଇ ଦ୍ୱିତୀୟ ସ୍ଥାନରେ ରହିଛନ୍ତି। ତେବେ ଗୋଟିଏ ପାଳିରେ ସର୍ବାଧିକ ଓ୍ୱିକେଟ ନେବାର ସଫଳତା ଇଂଲଣ୍ଡର ଫାଷ୍ଟ ବୋଲର ଫ୍ରେଡ ଟ୍ରୁମ୍ୟାନ୍‌ଙ୍କ ନାମରେ ରହିଛି। ୧୯୫୨ ଓଲଡ ଟ୍ରାଫୋର୍ଡ ଟେଷ୍ଟରେ ସେ ଭାରତ ବିପକ୍ଷରେ ୩୧ ରନ୍ ଦେଇ ୮ ଓ୍ୱିକେଟ ଅକ୍ତିଆର କରି ଗୋଟିଏ ପାଳିରେ ଶ୍ରେଷ୍ଠ ବୋଲିଂ ସଫଳତା ହାସଲ କରିଛନ୍ତି।

ଡିସ୍‌ମିସାଲରେ ଧୋନି ସର୍ବାଗ୍ରେ

ଭାରତର ମହେନ୍ଦ୍ର ସିଂ ଧୋନି ୬୭ଜଣ ଖେଳାଳିଙ୍କୁ ଡିସ୍‌ମିସାଲ କରି ଏହି ରେକର୍ଡର ଅଧିକାରୀ ହୋଇଛନ୍ତି। ଏହା ମଧ୍ୟରେ ରହିଛି ୬୩ଟି କ୍ୟାଚ୍ ଓ ୪ଟି ଷ୍ଟମ୍ପିଂ। ଗୋଟିଏ ସିରିଜ୍‌ରେ ସର୍ବାଧିକ ଡିସ୍‌ମିସାଲ କରିବାର ରେକର୍ଡ ଜୋଶ ବଟ୍ଲରଙ୍କ ନାମରେ ରହିଛି। ୨୦୨୧-୨୨ରେ ଅନୁଷ୍ଠିତ ୩ ମ୍ୟାଚ୍ ବିଶିଷ୍ଟ ସିରିଜ୍‌ରେ ସେ ୧୮ ଖେଳାଳିଙ୍କୁ ଡିସ୍‌ମିସାଲ କରି ଏହି ସଫଳତା ପାଇଥିଲେ। ଭାରତର ଋଷଭ ପନ୍ତ୍ ୫ ମ୍ୟାଚ୍ ବିଶିଷ୍ଟ ସିରିଜ୍‌ରେ ବଟ୍ଲରଙ୍କ ଭଳି ୧୮ ଜଣଙ୍କୁ ଡିସ୍‌ମିସାଲ କରିଥିଲେ।

ଭାରତର ସୁନୀଲ ଗାଭାସ୍କର ଇଂଲଣ୍ଡ ବିପକ୍ଷ ସିରିଜ୍‌ରେ ସର୍ବାଧିକ ୩୮ଟି ଟେଷ୍ଟ ଖେଳିଛନ୍ତି। ଇଂଲଣ୍ଡର ୪୦ ବର୍ଷୀୟ ଫାଷ୍ଟ ବୋଲର ଜେମ୍ସ ଆଣ୍ଡରସନ ଏଯାଏ ୩୫ଟି ଟେଷ୍ଟ ଖେଳିଛନ୍ତି। ଭାରତର ବିରାଟ କୋହଲି ସର୍ବାଧିକ ୧୮ଟି ଟେଷ୍ଟରେ ନେତୃତ୍ୱ ନେଇ ୧୦ଟିରେ ବିଜୟୀ ହୋଇଛନ୍ତି। ଏମଏସ୍ ଧୋନି ୧୫ ଟେଷ୍ଟରେ ନେତୃତ୍ୱ ନେଇ ଦ୍ୱିତୀୟସ୍ଥାନରେ ରହିଛନ୍ତି।

ହାଇଦରାବାଦ୍‌ରେ ବୁଧବାର ଅଭ୍ୟାସ ଅବସରରେ ଭାରତର ଅଧିନାୟକ ରୋହିତ୍ ଶର୍ମା ଓ ପ୍ରଶିକ୍ଷକ ରାହୁଲ ଦ୍ରାବିଡ୍ ଆଲୋଚନାରତ।

ଇଂଲଣ୍ଡ ଅଧିନାୟକ ବେନ୍ ଷ୍ଟୋକ୍ସ

ଟେଷ୍ଟ ସିରିଜ୍ ଫଳାଫଳ

କ୍ରମାଙ୍କ	ମ୍ୟାଚ୍	ଭାରତ ବିଜୟୀ	ଇଂଲଣ୍ଡ ବିଜୟୀ	ଡ୍ର
ମୋଟ	୧୩୧	୩୧	୫୦	୫୦
ଭାରତରେ	୬୪	୨୨	୧୪	୨୮
ଇଂଲଣ୍ଡରେ	୬୭	୦୯	୩୬	୨୨
କ୍ରମାଙ୍କ	ସିରିଜ୍	ଭାରତ ବିଜୟୀ	ଇଂଲଣ୍ଡ ବିଜୟୀ	ଡ୍ର
ମୋଟ	୩୫	୧୧	୧୯	୦୫
ଭାରତରେ	୧୬	୦୮	୦୫	୦୩
ଇଂଲଣ୍ଡରେ	୧୯	୦୩	୧୪	୦୨

କଳିଙ୍ଗ ସୁପର୍ କପ୍

ପ୍ରଥମଥର ଫାଇନାଲରେ ଇଷ୍ଟବେଙ୍ଗଲ

ଭୁବନେଶ୍ୱର, ୨୪।୧ (ସମିସ): ସ୍ଥାନୀୟ କଳିଙ୍ଗ ଷ୍ଟାଡିୟମରେ ଚାଲିଥିବା 'କଳିଙ୍ଗ ସୁପର୍ କପ୍' ଫୁଟ୍‌ବଲ ପ୍ରତିଯୋଗିତାର ୪ର୍ଥ ସଂସ୍କରଣରେ ପ୍ରଥମ ଦଳ ଭାବେ ଇଷ୍ଟ ବେଙ୍ଗଲ ଏଫ୍‌ସି ଫାଇନାଲରେ ପ୍ରବେଶ କରିଛି। ବୁଧବାର ଖେଳାଯାଇଥିବା ପ୍ରଥମ ସେମିଫାଇନାଲରେ ଇଷ୍ଟ ବେଙ୍ଗଲ ୨-୦ ଗୋଲରେ ଜାମସେଦପୁର ଏଫ୍‌ସିକୁ ପରାସ୍ତ କରିଥିଲା। ଏଥିସହ ଇଷ୍ଟ ବେଙ୍ଗଲ ସୁପର୍ କପ୍‌ରେ ପ୍ରଥମଥର ଫାଇନାଲ ଖେଳିବାର ସୌଭାଗ୍ୟ ହାସଲ କରିଛି। ଗୁରୁବାର ୨ୟ ସେମିଫାଇନାଲରେ ଘରୋଇ ଓଡ଼ିଶା ଏଫ୍‌ସି ସହ ମୁମ୍ବାଇ ସିଟି ଏଫ୍‌ସିର ଲଢ଼େଇ ହେବ। ଗତବର୍ଷ ଓଡ଼ିଶା ଏଫ୍‌ସି ସୁପର୍ କପ୍ ଚାମ୍ପିଅନ ହୋଇଥିଲା।

ଆଜି ଦ୍ୱିତୀୟ ସେମିଫାଇନାଲ
ଓଡ଼ିଶା ଏଫ୍‌ସି ବନାମ ମୁମ୍ବାଇ ସିଟି
ସମୟ: ରାତି ୭ଟା ୩୦
ସ୍ଥାନ: କଳିଙ୍ଗ ଷ୍ଟାଡିୟମ

ବୁଧବାର ସନ୍ଧ୍ୟାରେ କଳିଙ୍ଗ ଷ୍ଟାଡିୟମରେ ଜାମସେଦପୁର ବିପକ୍ଷରେ ଖେଳାଯାଇଥିବା ପ୍ରଥମ ସେମିଫାଇନାଲର ଉଭୟାର୍ଦ୍ଧରେ ଇଷ୍ଟ ବେଙ୍ଗଲ ଗୋଟିଏ ଲେଖାଏ ଗୋଲ୍ ଦେଇଥିଲା। ମ୍ୟାଚର ୧୯ତମ ମିନିଟ୍‌ରେ ହିଜାଜି ମାହେରଙ୍କ ଗୋଲ୍ ବଳରେ ଇଷ୍ଟ ବେଙ୍ଗଲ ୧-୦ରେ ଅଗ୍ରଣୀ ଲାଭ କରିଥିଲା। ପ୍ରଥମାର୍ଦ୍ଧରେ ଏହି ସ୍ଥିତି ବଳବତ୍ତର ରହିଥିଲା। ଏହାପରେ ଦ୍ୱିତୀୟାର୍ଦ୍ଧ ଆରମ୍ଭରୁ ଇଷ୍ଟ ବେଙ୍ଗଲ ଆଉ ଏକ ଗୋଲ୍ ଦେଇ ଅଗ୍ରଣୀକୁ ଦ୍ୱିଗୁଣିତ କରିଥିଲା। ୪୭ତମ ମିନିଟ୍‌ରେ ଜାଭିଅର ସିଭେରିଓ ଏହି ଗୋଲ୍‌ଟି ଦେଇଥିଲେ। ପ୍ରତିପକ୍ଷ ଜାମସେଦପୁର ବଳକା ୪୩ ମିନିଟ୍‌ରେ ମ୍ୟାଚ୍‌କୁ ଫେରିବାକୁ ଆପ୍ରାଣ ଉଦ୍ୟମ କରିଥିଲେ ମଧ୍ୟ ସଫଳ ହୋଇପାରି ନ ଥିଲା।

ଇଣ୍ଡିଆନ୍ ଓମେନ୍ସ ଲିଗ୍: ପଏଣ୍ଟ ଭାଗ କଲେ କିକ୍‌ଷ୍ଟାର୍ଟ, ଓଡ଼ିଶା ଏଫ୍‌ସି

ଭୁବନେଶ୍ୱର, ୨୪।୧(ସମିସ): ଚଳିତ ଇଣ୍ଡିଆନ୍ ଓମେନ୍ସ ଲିଗ୍ (ଆଇଡବ୍ଲ୍ୟୁଏଲ୍)ରେ ବୁଧବାର ଓଡ଼ିଶା ଏଫ୍‌ସି ଓ କିକ୍‌ଷ୍ଟାର୍ଟ ଏଫ୍‌ସି ମଧ୍ୟରେ ଖେଳାଯାଇଥିବା ମ୍ୟାଚ୍ ଗୋଲ ଶୂନ୍ୟ ଭାବେ ଶେଷ ହୋଇଛି। ଫଳରେ ଉଭୟ ଦଳ ପଏଣ୍ଟ ଭାଗ କରିଛନ୍ତି। ଏଥିସହ ଓଡ଼ିଶାର ଅପରାଜେୟ ଧାରା ବଜାୟ ରହିଛି। ବାଙ୍ଗାଲୋର ଫୁଟ୍‌ବଲ ଷ୍ଟାଡିୟମରେ ଅନୁଷ୍ଠିତ ଏହି ମ୍ୟାଚ୍‌ରେ ଉଭୟ ଦଳ କେତୋଟି ସୁଯୋଗ ହାସଲ କରିଥିଲେ ମଧ୍ୟ ଗୋଲ ଦେବାରେ ସଫଳ ହୋଇ ନଥିଲେ। ଓଡ଼ିଶାର ସୋନିଆ ମାରାକ ମ୍ୟାଚ୍‌ର ଶ୍ରେଷ୍ଠ ଖେଳାଳି ବିବେଚିତ ହୋଇଥିଲେ। ଏବେ ଫେବୃଆରୀ ୪ରେ ଓଡ଼ିଶା ତା'ର ପରବର୍ତ୍ତୀ ମୁକାବିଲରେ ଭୁବନେଶ୍ୱରରେ ସ୍ପୋର୍ଟ୍ସ ଓଡ଼ିଶାକୁ ଭେଟିବ।

ଫ୍ରାନ୍ସର ଶେଷ ମିନିଟ୍ ଗୋଲ୍; ଭାରତ ବିଜୟରୁ ବଞ୍ଚିତ

କେପ୍‌ଟାଉନ, ୨୪।୧ (ଏଜେନ୍ସି): ଦକ୍ଷିଣ ଆଫ୍ରିକା ଗସ୍ତରେ ଥିବା ଭାରତୀୟ ବରିଷ୍ଠ ପୁରୁଷ ହକି ଦଳ ୨ୟ ମୁକାବିଲାରେ ବିଜୟ ହାତଛଡ଼ା କରିଛି। ବୁଧବାର ଭାରତ ଏହାର ୨ୟ ମ୍ୟାଚରେ ଫ୍ରାନ୍ସକୁ ଭେଟିଥିଲା। ଏହି ମ୍ୟାଚ୍‌ର ନିର୍ଦ୍ଧାରିତ ସମୟରେ ଉଭୟ ଦଳ ୨ଟି ଲେଖାଏ ଗୋଲ୍ ଦେବାରୁ ମ୍ୟାଚ୍ ୨-୨ରେ ଅମୀମାଂସିତ ରହିଥିଲା। ପୂର୍ବରୁ ଭାରତ ପ୍ରଥମ ମୁକାବିଲାରେ ଫ୍ରାନ୍ସକୁ ୪-୦ ଗୋଲରେ ହରାଇ ଦମ୍‌ଦାର ଆରମ୍ଭ କରିଥିଲା। ହର୍‌ମନପ୍ରୀତ୍ ସିଂହଙ୍କ ନେତୃତ୍ୱାଧିନ ଭାରତ ୩ୟ ମୁକାବିଲାରେ ଶୁକ୍ରବାର ଘରୋଇ ଦକ୍ଷିଣ ଆଫ୍ରିକାକୁ ଭେଟିବ।

ବୁଧବାର ଖେଳାଯାଇଥିବା ଏହି ମ୍ୟାଚର ପ୍ରଥମ କ୍ୱାର୍ଟରର ୮ମ ମିନିଟ୍‌ରେ ମନଦୀପ୍ ସିଂହଙ୍କ ଗୋଲ୍ ବଳରେ ଭାରତ ୧-୦ରେ ଆଗୁଆ ହୋଇଥିଲା। ଏହାପରେ ଓଡ଼ିଆ ତାରକା ଅମିତ୍ ରୋହିଦାସ ୧୯ତମ ମିନିଟ୍‌ରେ ଆଉ ଏକ ଗୋଲ୍ ଦେଇ ପ୍ରଥମାର୍ଦ୍ଧ ସୁଦ୍ଧା ଭାରତର ଅଗ୍ରଣୀକୁ ୨-୦କୁ ବୃଦ୍ଧି କରିଥିଲେ। ତେବେ ଦ୍ୱିତୀୟାର୍ଦ୍ଧ ତଥା ୩ୟ କ୍ୱାର୍ଟରରେ ଟିମୋଥୀ କ୍ଲେଇମେଣ୍ଟ (୩୭ତମ ମିନିଟ୍) ଏକ ଗୋଲ୍ ଦେଇ ଫ୍ରାନ୍ସକୁ ମ୍ୟାଚରେ ପ୍ରତ୍ୟାବର୍ତ୍ତନ କରିଥିଲେ। ଏହାସତ୍ତ୍ୱେ ୩ୟ କ୍ୱାର୍ଟର ସୁଦ୍ଧା ଭାରତ ୨-୧ରେ ଆଗୁଆ ରହିଥିଲା। କିନ୍ତୁ ନିର୍ଣ୍ଣାୟକ ୪ର୍ଥ କ୍ୱାର୍ଟର ତଥା ମ୍ୟାଚ ଶେଷ ହେବାକୁ ଆଉ ଗୋଟିଏ ମିନିଟ୍ ବାକିଥିବାବେଳେ ବି. ଗାସପାର୍ଡ (୫୯ତମ) ଙ୍କ ଗୋଲ୍ ଫ୍ରାନ୍ସକୁ ୨-୨ର ବରାବର୍‌ସ୍ଥିତିକୁ ଆଣିଥିଲା। ଶେଷରେ ମ୍ୟାଚ ଅମୀମାଂସିତ ରହିଥିବାବେଳେ ଭାରତ ବିଜୟ ହାତଛଡ଼ା କରି ଅମୀମାଂସିତରେ ସନ୍ତୁଷ୍ଟ ରହିଥିଲା।

ଭାରତୀୟ ସ୍ପିନର ବନାମ ଇଂଲଣ୍ଡ ବ୍ୟାଟର୍

ହାଇଦରାବାଦ୍, ୨୪।୧(ଏଜେନ୍ସି): ସ୍ଥାନୀୟ ଉପ୍ପଲସ୍ଥିତ ରାଜୀବ ଗାନ୍ଧୀ ଅନ୍ତର୍ଜାତୀୟ ଷ୍ଟାଡିୟମରେ ଭାରତ ଓ ଭ୍ରମଣକାରୀ ଇଂଲଣ୍ଡ ମଧ୍ୟରେ ଗୁରୁବାରଠାରୁ ପ୍ରଥମ ଟେଷ୍ଟ ଆରମ୍ଭ ହେବ। ରୋହିତ ଶର୍ମାଙ୍କ ନେତୃତ୍ୱରେ ଭାରତ ୫ ମ୍ୟାଚ୍ ବିଶିଷ୍ଟ ଏହି ସିରିଜରେ ପୂର୍ବ ପ୍ରଦର୍ଶନ ଦୋହରାଇବାକୁ ପ୍ରୟାସ କରିବ। ଅନ୍ୟପଟେ ଅଲରାଉଣ୍ଡର ବେନ୍ ଷ୍ଟୋକ୍ସଙ୍କ ନେତୃତ୍ୱରେ ଇଂଲଣ୍ଡ ଭାରତର ଦୀର୍ଘ ୧୨ ବର୍ଷର ଆଧିପତ୍ୟକୁ ପ୍ରତିହତ କରିବାକୁ ଚେଷ୍ଟା କରିବ। ବିଶ୍ୱ ଟେଷ୍ଟ ଚାମ୍ପିଅନସିପ୍ (ଡବ୍ଲ୍ୟୁଟିସି) ଦୃଷ୍ଟିକୋଣରୁ ଏହି ସିରିଜରେ ନିର୍ଣ୍ଣାୟକ ଭୂମିକା ଗ୍ରହଣ କରିବ। ତେଣୁ ଉଭୟ ଦଳ ଏହି ସିରିଜର ଗୁରୁତ୍ୱକୁ ହୃଦୟଙ୍ଗମ କରିଥିବେ। ଶେଷଥର ପାଇଁ ୨୦୧୨ରେ ଭାରତ ଘରୋଇ ପରିବେଶରେ ୧-୨ରେ ଇଂଲଣ୍ଡଠାରୁ ଟେଷ୍ଟ ସିରିଜ ହାରିଥିଲା। ସୁପରଷ୍ଟାର ବିରାଟ କୋହଲି ପ୍ରଥମ ଦୁଇଟି ଟେଷ୍ଟ ଖେଳିବେନି। ଫଳରେ ଇଂଲଣ୍ଡ ପାଇଁ ଅନୁକୂଳ ସ୍ଥିତି ସୃଷ୍ଟି ହେବ। କେଏସ୍ ଭରତଙ୍କୁ ଓ୍ୱିକେଟରକ୍ଷଣ ଦାୟିତ୍ୱ ମିଳିବ। କୋହଲିଙ୍କ ଅନୁପସ୍ଥିତିରେ ଶ୍ରେୟଶ ଆୟର ଓ ଲୋକେଶ ରାହୁଲ ବ୍ୟାଟିଂର ମଧ୍ୟକ୍ରମ ଦାୟିତ୍ୱ ସମ୍ଭାଳିବେ। ଏହି ଟେଷ୍ଟରେ ଭାରତୀୟ ସ୍ପିନର ଓ ଇଂଲଣ୍ଡ ବ୍ୟାଟରଙ୍କ ମଧ୍ୟରେ ସଂଘର୍ଷ ଦେଖିବାକୁ ମିଳିବ। ଅଭିଜ୍ଞ ସ୍ପିନର ରବିଚନ୍ଦ୍ରନ ଅଶ୍ୱିନ ଓ ରବୀନ୍ଦ୍ର ଜାଡେଜାଙ୍କୁ ଇଂଲଣ୍ଡ ବ୍ୟାଟରମାନେ କିଭଳି ସାମ୍ନା କରିବେ ତାହା ଦେଖିବାକୁ ବାକି ରହିଲା। ପ୍ରଥମ ଦିବସରୁ ବଲ୍ ଟର୍ଣ୍ଣ କରିବ ବୋଲି ଆଶା କରାଯାଉଛି। ଫଳରେ ଇଂଲଣ୍ଡ ପରୀକ୍ଷା ସମ୍ମୁଖୀନ ହେବ। ୭ଟି ସିରିଜ ସୁଇପ୍ ସମେତ କ୍ରମାଗତ ୧୬ଟି ସିରିଜ ବିଜୟ ସହ ଭାରତୀୟ ଦଳ ଏହି ସିରିଜରେ ଫେବରାଇଟ ବିବେଚିତ ହେଉଛି। ଇଂଲଣ୍ଡ ଅଭିଜ୍ଞ ଦ୍ରୁତ ବୋଲର ଜେମ୍ସ ଆଣ୍ଡରସନ ଏହି ମ୍ୟାଚ୍ ଖେଳିବେନି। ୩ ଜଣ ସ୍ପିନରଙ୍କୁ ନେଇ ଇଂଲଣ୍ଡ ପଡ଼ିଆକୁ ଓହ୍ଲାଇବ। ସେହିପରି ଅଭିଜ୍ଞ ଚେତେଶ୍ୱର ପୂଜାରା, ଆଜିଙ୍କ୍ୟ ରାହାଣେଙ୍କ ବିନା ଭାରତ ଖେଳିବ। ଦଳର ଭଲ ପ୍ରଦର୍ଶନ ନେଇ ଉଭୟ ଦଳର ଅଧିନାୟକ ଆଶାବାଦୀ ଅଛନ୍ତି। ପ୍ରଥମ ଦିନରୁ ଉଭୟ ଦଳ ମଧ୍ୟରେ କଡ଼ା ସଂଘର୍ଷ ଦେଖିବାକୁ ମିଳିବ ବୋଲି ଆଶା କରାଯାଉଛି।

ଆଜିଠୁ ପ୍ରଥମ ଟେଷ୍ଟ
ମ୍ୟାଚ୍ ଆରମ୍ଭ: ସକାଳ ୯.୩୦
ସିଧା ପ୍ରସାରଣ: ସ୍ପୋର୍ଟ୍ସ ୧୮ ନେଟ୍‌ୱର୍କ, ଜିଓ ସିନେମା ଆପ୍

ଭାରତୀୟ ଦଳ: ରୋହିତ ଶର୍ମା (ଅଧିନାୟକ), ଶୁବମାନ ଗିଲ, ଯଶସ୍ୱୀ ଜୟସ୍ୱାଲ, ଶ୍ରେୟାଶ ଆୟର, ଲୋକେଶ ରାହୁଲ, କେସ୍ ଭରତ (ଓ୍ୱିକେଟକିପର), ଧ୍ରୁବ ଜୁରେଲ (ଓ୍ୱିକେଟକିପର), ରବିଚନ୍ଦ୍ରନ ଅଶ୍ୱିନ, ରବୀନ୍ଦ୍ର ଜାଡେଜା, ଅକ୍ଷର ପଟେଲ, କୁଲଦୀପ ଯାଦବ, ମହମ୍ମଦ ସିରାଜ, ମୁକେଶ କୁମାର, ଯଶପ୍ରୀତ ବୁମ୍‌ରା (ଉପ- ଅଧିନାୟକ) ଓ ଆଭେସ ଖାନ।

ଇଂଲଣ୍ଡ ଦଳ: ବେନ ଷ୍ଟୋକ୍ସ (ଅଧିନାୟକ), ଜ୍ୟାକ କ୍ରଲି, ବେନ ଡକେଟ୍, ଓଲି ପୋପ୍, ଜୋ ରୁଟ୍, ଜନି ବେୟାରଷ୍ଟୋ, ବେନ୍ ଫୋକ୍ସ (ଓ୍ୱିକେଟରକ୍ଷକ